Installation and Operation Manual

1500 - 4000
Fully Automatic Bilge Pump

FR	Manuel d'utilisation de pompe de cale entièrement automatique
DE	Bedienungsanleitung für die vollautomatische bilgenpumpe
IT	Manuale delle istruzioni per la pompa di sentina completamente automatica
NL	Handleiding volautomatische lenspomp
SE	Handledning för helt automatisk länspump
ES	Manual de instrucciones de la bomba de achique totalmente automática

EN

1500 - 4000
Fully Automatic Bilge Pump

CAUTION: Read this manual carefully before installing, using or servicing this product. Failure to follow the instructions within this manual could result in explosion, property damage, severe personal injury and/or death.

NOTICE: Save this manual for future reference, and keep it readily available at the location of the unit.

General safety rules

- Always keep work area clean
- Pay attention to the risks presented by gas and vapors in the work area
- Avoid all electrical dangers.
- Pay attention to the risks of electric shock or arc flash hazards
- Always bear in mind the risk of drowning, electrical accidents and burn injuries

DANGER: This product is not intended for damage control or to deal with flooding resulting from hull damage. This product is intended to be used in Bilge Pumping Systems for small craft with a hull length up to 79 feet (24 meters), as described within the introduction and scope of ISO 15083. Bilge Pumping Systems, as specified in ISO 15083, are limited to normal amounts of water in an intact boat due to spray, rain, seepage, spillage, and occasional small amounts of water shifting from boat movements in heavy weather. Use of product in any other way could result in flooding, catastrophic damage to craft, serious personal injury, or death.

WARNING: This pump is designed for use with fresh water and salt water ONLY. Use with any other hazardous, caustic, or corrosive material could result in damage to the pump and the surrounding environment, possible exposure to hazardous substances and injury.

Bilge pumps shall be mounted in accordance with the pump manufacturer instructions, and in an accessible location to permit servicing and cleaning of the intake and/or screening.

On boats with an enclosed accommodation compartment, an audible alarm shall be installed indicting that the bilge water is approaching the maximum bilge water level.

Bulkhead penetrations shall be in accordance with the requirements of ABYC H-2, Ventilation of Boats Using Gasoline, to minimize the potential for migration of carbon monoxide from machinery compartments containing gasoline engines to adjacent accommodation compartments.

Potential electrical sources of ignition located in spaces containing gasoline powered machinery, or gasoline fuel tank(s), or joint fitting(s), or other connection(s) between components of a gasoline system, shall be ignition protected, unless the component is isolated from a gasoline fuel source as described in ABYC E-11.5.3.3.

Exception:

1. Boats using diesel fuel as the only fuel source.
2. Outboard engines mounted externally or in compartments open to the atmosphere in accordance with the requirements of ABYC H-2, Ventilation of Boats Using Gasoline.

The bilge pump inlet shall be located so that excess bilge water can be removed from the bilge at static floating position, and at maximum conditions created by the boat's motion, heel, and trim.

WARNING: Check the function of all bilge pumps at regular intervals. Clear pump inlets from debris. If seacocks are fitted in the fore and aft peak bulkheads, they shall be kept closed and shall only be opened to let water drain into the main bilges.

How Fully Automatic Bilge Pumps Work:

Rule Automatic bilge pumps eliminate the need for a separate float switch to activate the pump. Once power is supplied, starting and stopping is completely automatic. The pump checks for water every 2 ½ minutes by turning on for a second and measuring load against the impeller. If water is present, the pump remains on until the water is removed. Thereafter the pump resumes its 2 ½ minute check cycle. The automatic pumps feature two positive leads: an automatic (brown) and a manual override (brown with a white stripe).

The third black wire is the ground/negative.

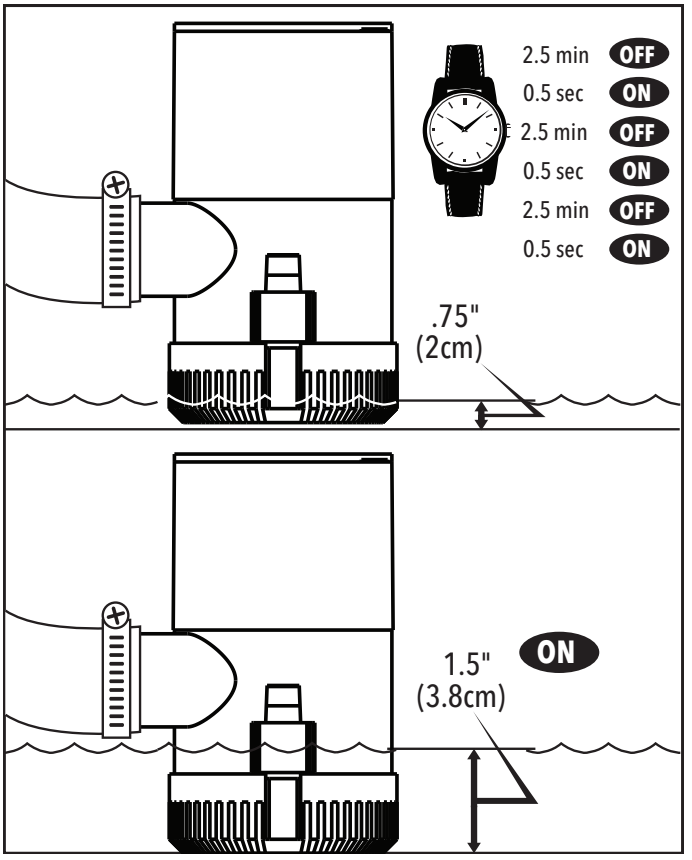

STOP
ARRÊT
STOPP
ALTO

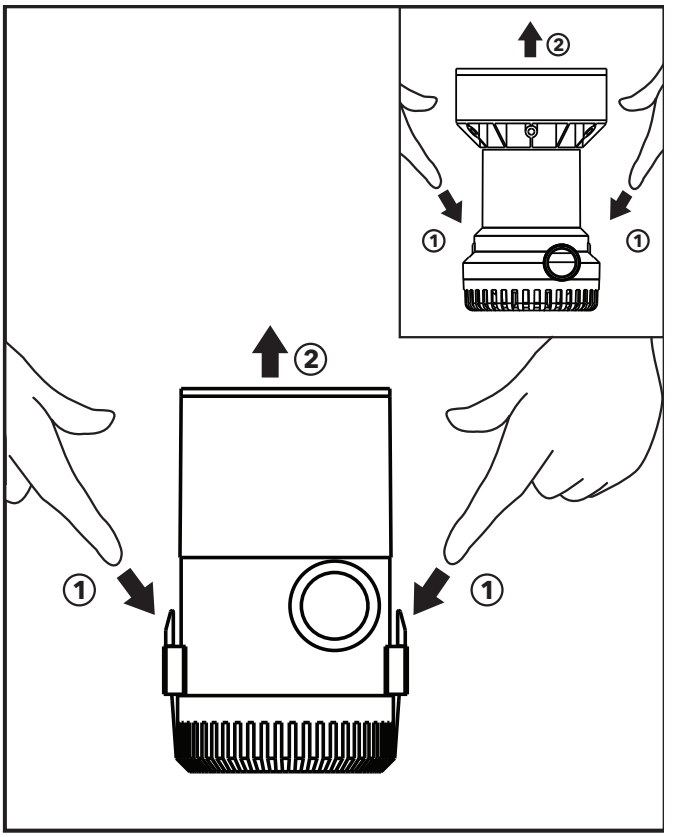
②
①
①
②
①
①

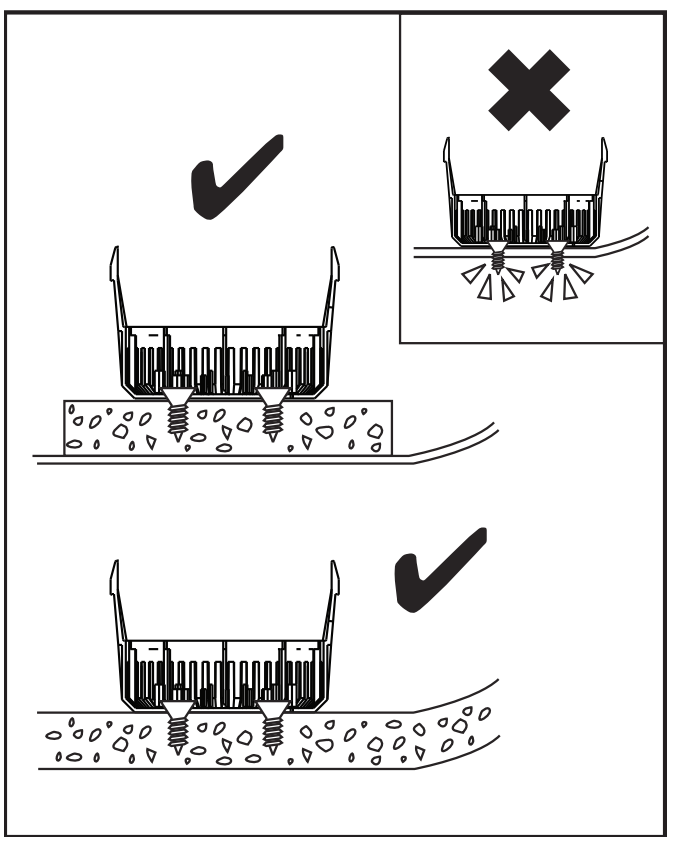

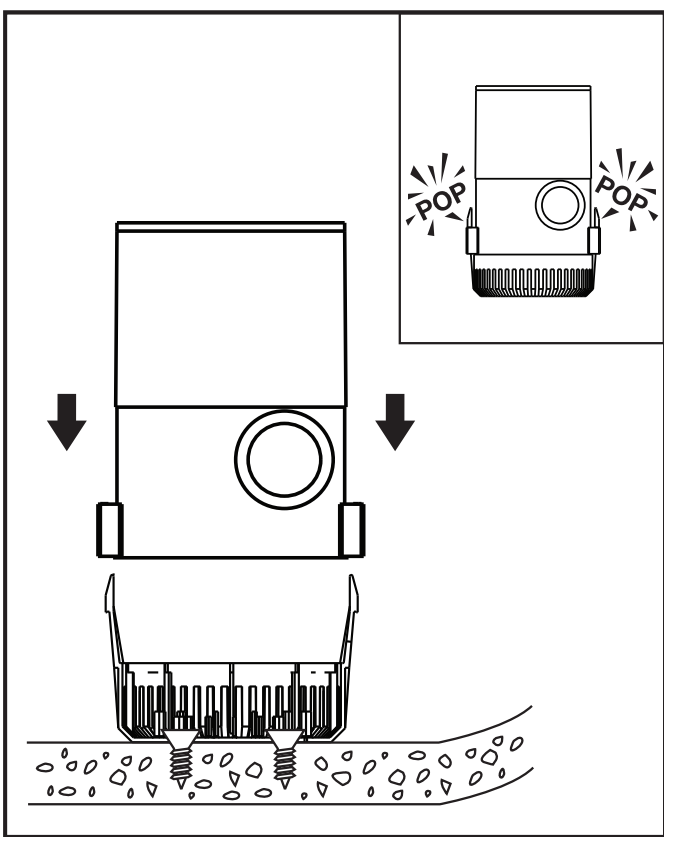
POP
POP

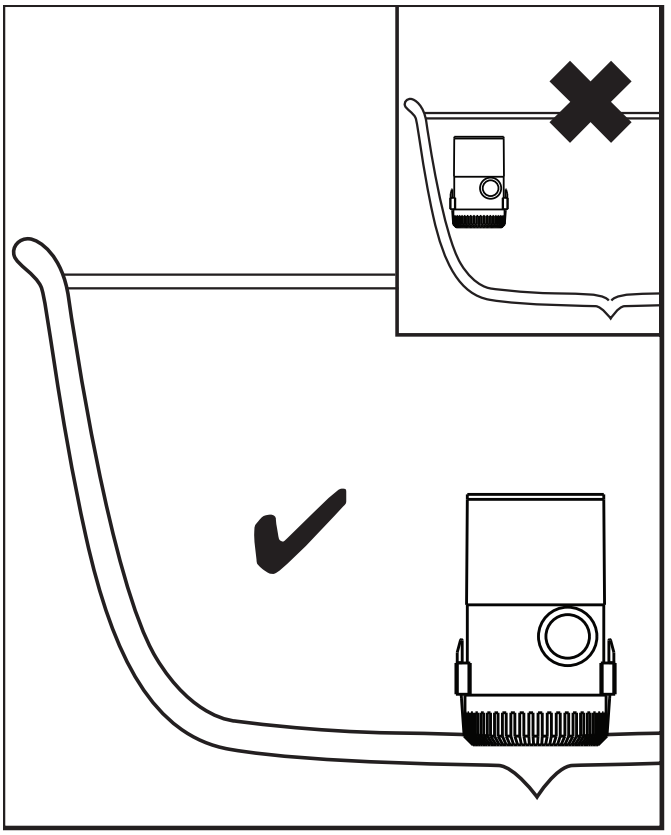

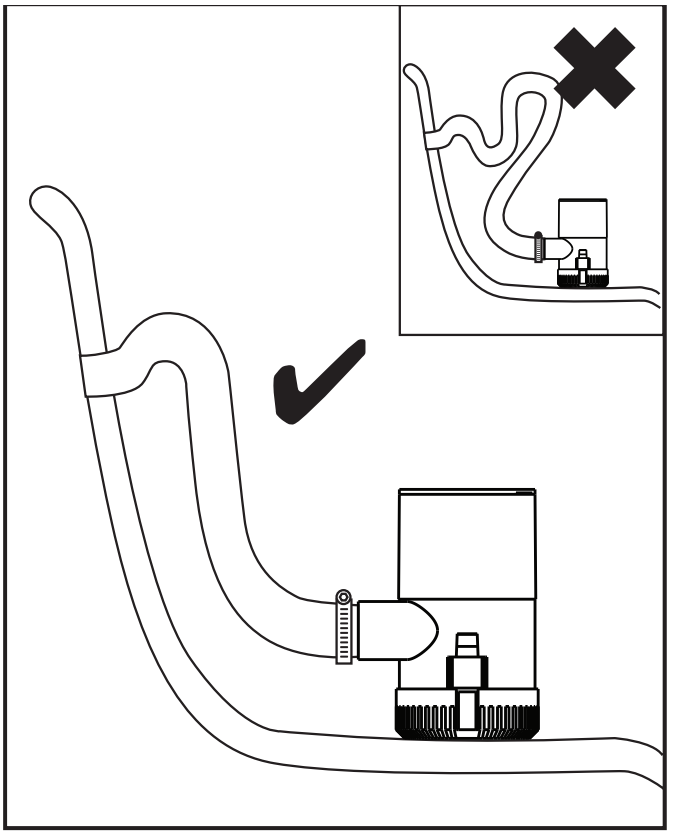

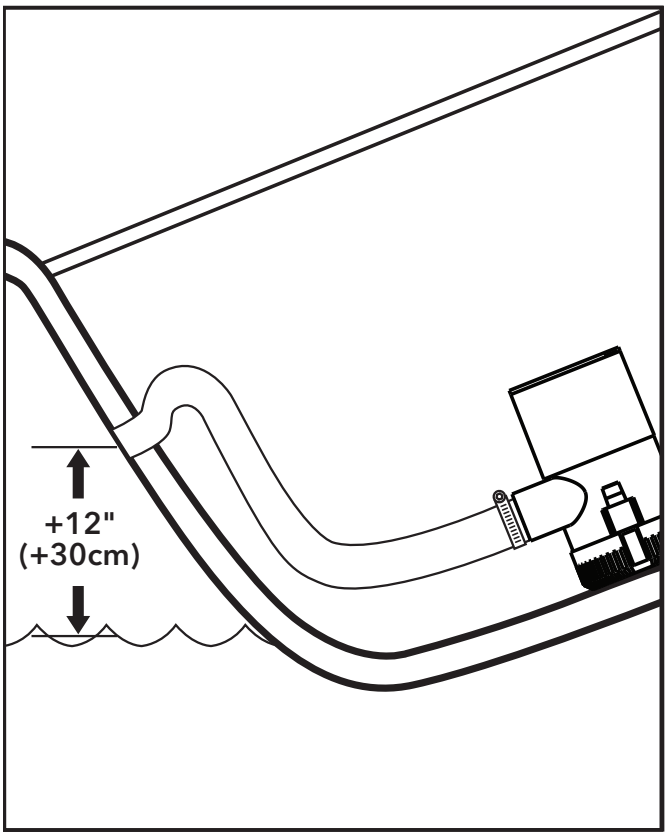
+12"
(+30cm)

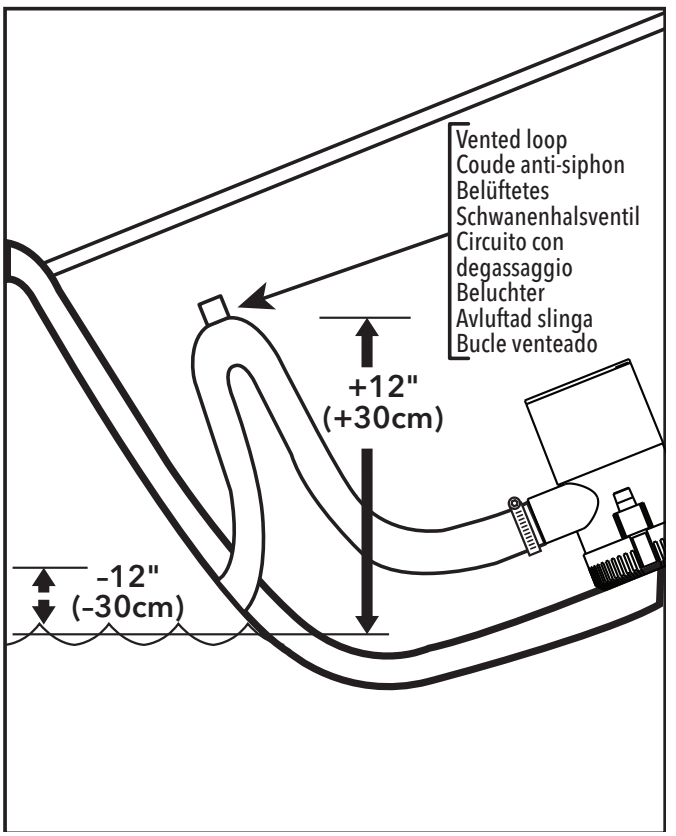
Vented loop
Coude anti-siphon
Belüftetes
Schwanenhalsventil
Circuito con
degassaggio
Beluchter
Avluftad slinga
Bucle venteado
+12"
(+30cm)
-12"
(-30cm)

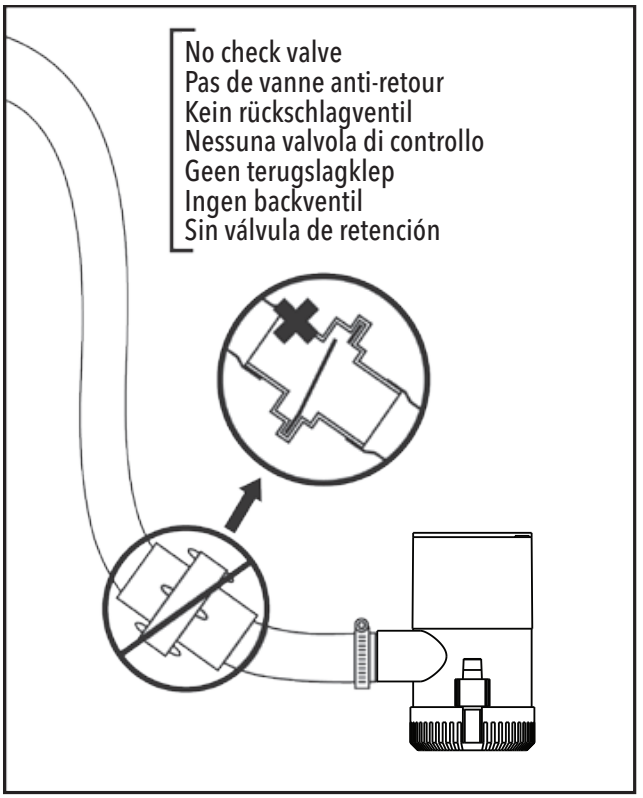

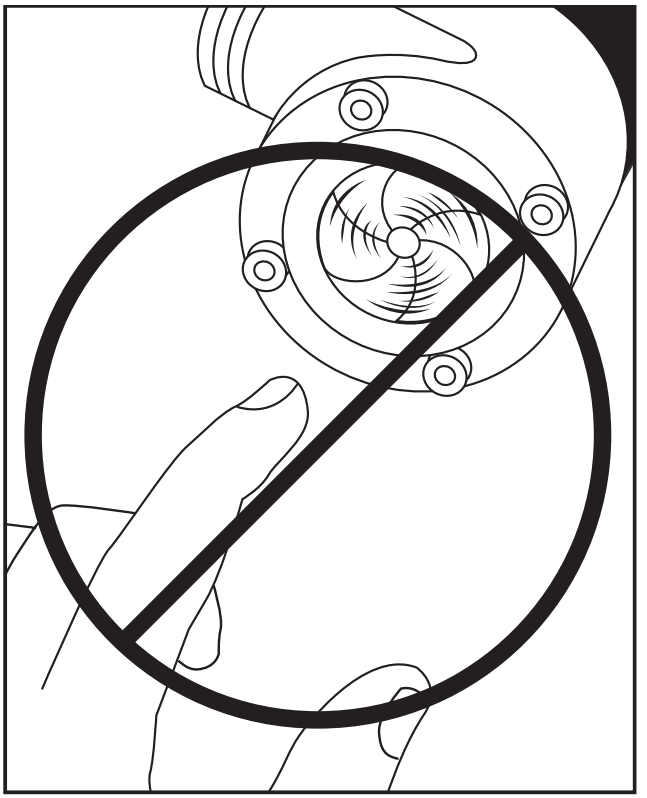

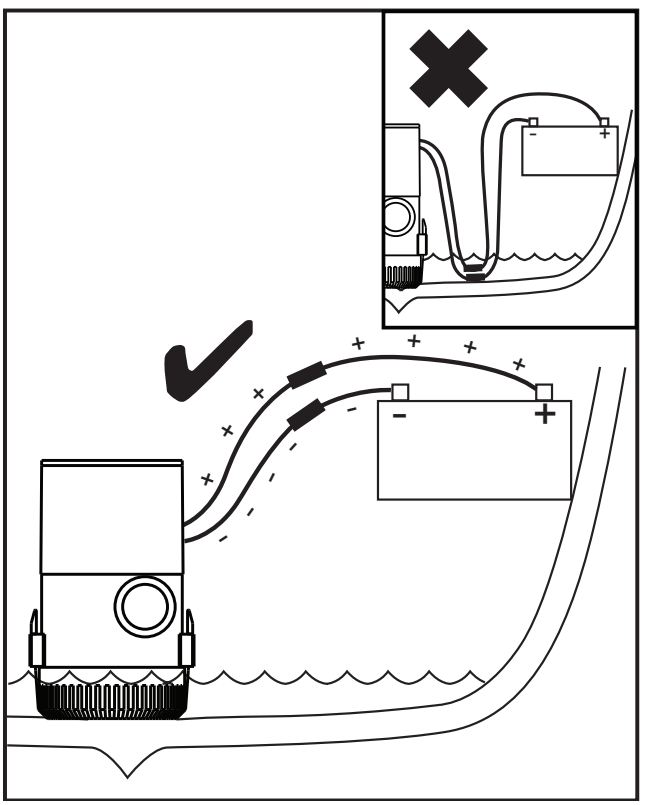

WARNING: Electrical connections should be performed by a competent marine electrical technician.

CAUTION: Disconnect power from the system before working on the unit to avoid personal injury, damage to the surrounding environment and/or damage to the unit.

CAUTION: Always install proper fuse size to prevent damage to product should a short occur. Failure to install proper fuse could increase risk of pump malfunction potentially resulting in personal injury and/or fire hazard.

CAUTION: Keep all wire connections above the highest water level. Wires must be joined with butt connectors and a marine grade sealant to prevent wire corrosion.

Note: Output is based on 10 hour break-in period and at 12V (12V models) or 24V (24V models). On 12 volt pump: Minimum voltage of 10.5 volts required. On 24 volt pump: Minimum voltage of 21 volts required. [For data on table 1.1]

FR **Note:** Les données proviennent d'une période de rodage de 10 heures et d'essais à 12 V (modèles 12 V) ou 24 V (modèles 24 V). Pour pompe 12 volts: Tension minimum requis de 10,5 volts. Pour pompe 24 volts: Tension minimum requis de 21 volts. [Pour les données sur le tableau 1.1]

DE **Hinweis:** Die Pumpleistung richtet sich nach der zehnstündigen Einlaufzeit und danach, ob 12 V (12 V-Modelle) oder 24 V (24 V-Modelle) anliegen. Für 12-Volt- Pumpe: Mindest erforderliche spannung 10,5 Volt. Für 24-Volt-Pumpe: Mindest erforderliche spannung 21 Volt. [Für Daten auf Tabelle 1.1]

IT **Nota bene:** l'uscita è basata su un periodo di rodaggio di 10 ore a 12V (modelli a 12V) o 24V (modelli a 24V). Pump 12 volt: minima tensione ha richiesto 10.5 volt. Pump 24 volt: minima tensione ha richiesto 21 volt. [Per i dati sulla tabella 1.1]

NL **Opmerking:** De uitvoer is gebaseerd op een inloopperiode van 10 uur en bij 12 V (12 V-modellen) of 24 V (24 V-modellen). Voor 12 volt pomp: 10.5 volt minimaal vereiste spanning Voor 24 volt pomp: 21 volt minimaal vereiste spanning. [Voor gegevens over tabel 1.1]

SE **Obs:** Uteffekt baseras på en 10 timmar lång inkörsperiod med 12V (12V-modeller) eller 24V (24V-modeller). För 12 volts pump: Minsta spänning krävs 10,5 volt. För 24 volts pump: Minsta spänning krävs 21 volt. [För uppgifter om tabell 1.1]

ES **Nota:** La salida se basa en un período de reposo de 10 horas y a 12 V (modelos de 12 V) ó 24 V (modelos de 24 V). Para la bomba de 12 voltios: Voltaje mínimo requerido de 10,5 voltios. Para la bomba de 24 voltios: Voltaje mínimo requerido de 21 voltios. [Para los datos de la tabla 1.1]

Pumps are tested at nominal voltage with fresh water at ambient temperature.

Les pompes sont testées à tension nominale avec de l'eau douce à température ambiante.
Pumpen werden bei Nennspannung mit Süßwasser bei Umgebungstemperatur getestet.
Le pompe sono testate alla tensione nominale con acqua dolce a temperatura ambiente.
Pompen worden getest bij nominale spanning met vers water bij omgevingstemperatuur.
Pumpar testas vid nominell spänning med färskvatten vid omgivningstemperatur.
Las bombas se prueban a tensión nominal con agua dulce a temperatura ambiente.

Table 1.1 / tableau 1.1 / tabelle 1.1 / tabella 1.1 / tabel 1.1 / tabell 1.1 / tabla 1.1

Rated Flow	Open Flow Output @ 0ft/0m (0 kPa) GPH (LPH)	Open Flow Output @ 3.35ft/1m (10 kPa) GPH (LPH)	Open Flow Output @ 6.7ft/2m (20 kPa) GPH (LPH)
FR Débit nominal	Débit libre Sortie à 0 pied/0 m (0 kPa) GPH (LPH)	Débit libre Sortie à 3,35 pieds/1 m (10 kPa) GPH (LPH)	Débit libre Sortie à 6,7 pieds/2 m (20 kPa) GPH (LPH)
DE Gemessener Durchfluss	Offener Durchfluss Pumpleistung bei 0 m (0 kPa) GPH (LPH	Offener Durchfluss Pumpleistung bei 1 m (10 kPa) GPH (LPH)	Offener Durchfluss Pumpleistung bei 2 m (20 kPa) GPH (LPH)
IT Flusso nominale	Flusso aperto Uscita @ 0ft/0m (0 kPa) GPH (LPH)	Flusso aperto Uscita @ 3,35ft/1m (10 kPa) GPH (LPH)	Flusso aperto Uscita @ 6,7ft/2m (20 kPa) GPH (LPH)
NL Nominaal debiet	Open debiet Uitvoer @ 0ft/0m (0 kPa) GPH (LPH)	Open debiet Uitvoer @ 3,35ft/1m (10 kPa) GPH (LPH)	Open debiet Uitvoer @ 6,7ft/2m (20 kPa) GPH (LPH)
SE Nominellt flöde	Öppet flöde Effekt @ 0ft/0m (0 kPa) GPH (LPH)	Öppet flöde Effekt @ 102,11cm/1m (10 kPa) GPH (LPH)	Öppet flöde Effekt @ 204,22cm/2m (20 kPa) GPH (LPH)
ES Caudal nominal	Caudal Abierto Salida @ 0 pies/0 m (0 kPa) GPH (LPH)	Caudal Abierto Salida @ 3.35 pies/1 m (10 kPa) GPH (LPH)	Caudal Abierto Salida @ 6.7 pies/2 m (20 kPa) GPH (LPH)
1500	1050 (3975)	950 (3600)	550 (2090)
2000	1400 (5300)	1280 (4850)	1050 (3975)
3700	3000 (11355)	2300 (8705)	1900 (7200)
4000	3150 (11925)	2800 (10600)	2280 (8650)

Note: Output is based on 10 hour break-in period and at 12V (12V models) or 24V (24V models)

A	B	C	D	E	F
GPH (LPH)	Model	Volts	Amps (Volts)	Amps (Volts)	Fuse Size
G/H (L/H)	Modèle	Volts	Amp. (Volts)	Amp. (Volts)	Taille de fusible
G/S (L/S)	Modell	Volt	Ampere (Volt)	Ampere (Volt)	Sicherungsstärke
G/O (L/O)	Modello	Volt	Amp (Volt)	Amp (Volt)	Dimensione fusibile
G/U (L/U)	Model	Volt	Amp (Volt)	Amp (Volt)	Zekering
G/T (L/T)	Modell	Volt	Ampere (Volt)	Ampere (Volt)	Säkringsstorlek
G/H (L/H)	Modelo	Voltios	Amp. (Voltios)	Amp. (Voltios)	Tamaño del fusible
A	**B**	**C**	**D**	**E**	**F**
1500 (6819)	51S	12DC	4.8 (12)	7.0 (13.6)	10
2000 (7571)	53S	12DC	8.0 (12)	12.0 (13.6)	15
3700 (14010)	55S	12DC	12.0 (12)	14.5 (13.6)	15
4000 (15140)	56S	12DC	12.0 (12)	14.5 (13.6)	15

Automatic Pump Wiring
3 Wires

Câblage de pompe automatique - 3 fils

Automatische Pumpenverkabelung - 3 Drähte

Cablaggio della pompa automatica: 3 fili

Automatische pompbedrading - 3 draden

Automatisk pumpledning - 3 ledningar

Cableado de bomba automática - 3 cables

3 Position Panel Switch

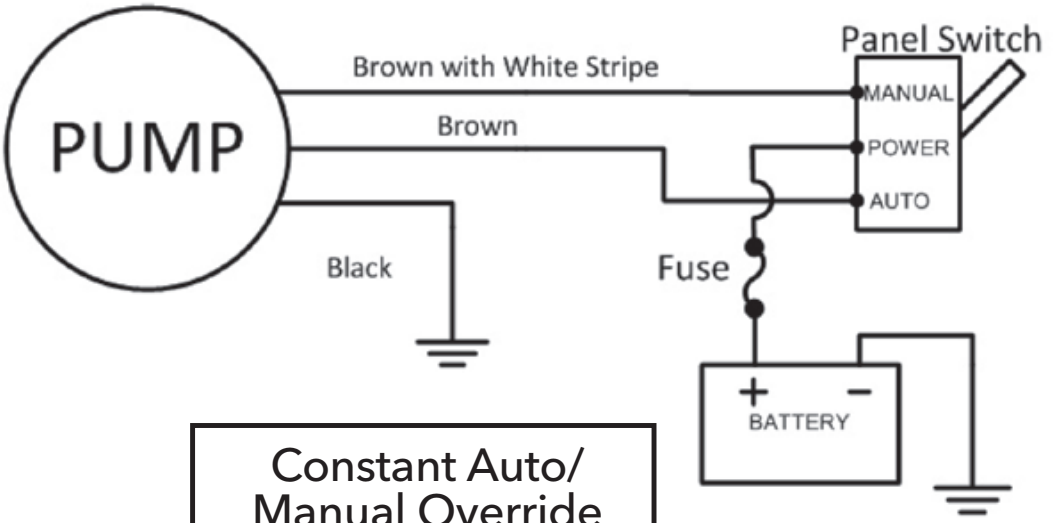

Constant Auto/ Manual Override

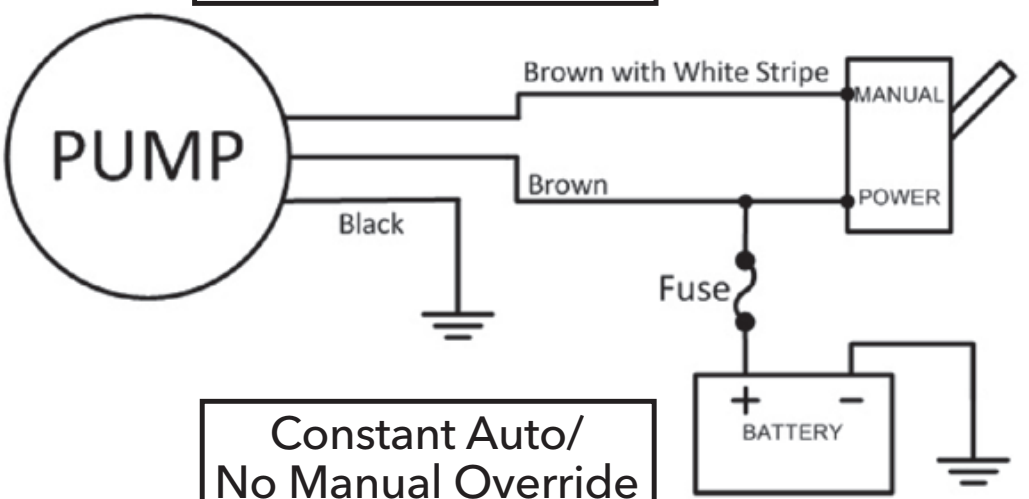

Constant Auto/ No Manual Override

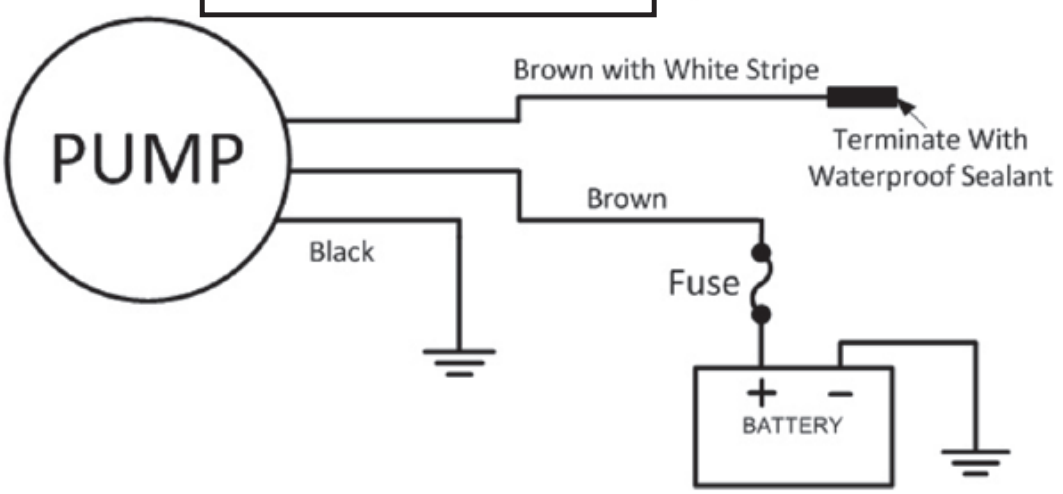

Plumbing:

This bilge pump has been designed to be used with flexible hose. Rigid piping or tubing may damage the pump or the pump's discharge.

Factors that reduce the flow of a bilge pump may include but are not limited to the following:

- The length of discharge piping (longer runs reduce flow)
- The number or radius of bends
- The roughness of the interior surfaces of piping and fittings (smooth bore hose is best)
- The reduction (hose restriction) in cross-sectional area of discharge system components such as check valves and thru-hulls

Attach the discharge hose to the hose barb using stainless steel hose clamps.

The thru-hull discharge fitting should be mounted at least 8" (20.3 cm) above the heeled water line to prevent water siphoning in from outside the vessel or the discharge may be located below the maximum heeled waterline if the discharge line is provided with both of the following:

- A seacock installed in accordance with the requirements of ABYC H-27, Seacocks, Thru-Hull Connections, and Drain Plugs, and
- A vented loop or other means to prevent siphoning into the boat. A check valve shall not be used for this purpose.

If the discharges of several pumps are manifolded to discharge through a single thru-hull fitting, the system shall be designed so that the operation of one pump will not back feed another pump, and the simultaneous operation of each pump will not diminish the pumping capacity of the system. A check valve shall not be used in the discharge manifold system.

A check valve may be used only when necessary to prevent an automatic bilge pump from cycling on and off due to back flow from the discharge line.

Hose connections shall be secured with a non-corrosive type of clamp, or be mechanically fastened with permanently-attached end fittings, such as swaged sleeve. Threaded inserts shall be attached with corrosion resistant metallic clamps.

All mounting holes must be sealed with a marine grade sealant to prevent water intrusion.

ABYC®
Setting Standards for Safer Boating

Install to ABYC
H-22 and E-11

AIS (Aquatic Invasive Species) Decontamination Process.

All of our pumps are designed to meet the ABYC standards for the current AIS Decontamination procedure including low pressure water at 120°F for 130 seconds.
Please follow current guidelines for the decontamination process.

NOTICE: END OF LIFE PRODUCT DISPOSAL.
Handle and dispose of all waste in compliance with local laws and regulations.

WARRANTY

XYLEM LIMITED WARRANTY WARRANTS THIS PRODUCT TO BE FREE OF DEFECTS AND WORKMANSHIP FOR A PERIOD OF 3 YEARS FROM DATE OF MANUFACTURE. THE WARRANTY IS EXCLUSIVE AND IN LIEU OF ANY AND ALL OTHER EXPRESS OR IMPLIED WARRANTIES, GUARANTEES, CONDITIONS OR TERMS OF WHATEVER NATURE RELATING TO THE GOODS PROVIDED HEREUNDER, INCLUDING WITHOUT LIMITATION ANY IMPLIED WARRANTIES OF MERCHANTABILITY AND FITNESS FOR A PARTICULAR PURPOSE, WHICH ARE HEREBY EXPRESSLY DISCLAIMED AND EXCLUDED. EXCEPT AS OTHERWISE PROVIDED BY LAW, BUYER'S EXCLUSIVE REMEDY AND SELLER'S AGGREGATE LIABILITY FOR BREACH OF ANY OF THE FOREGOING WARRANTIES ARE LIMITED TO REPAIRING OR REPLACING THE PRODUCT AND SHALL IN ALL CASES BE LIMITED TO THE AMOUNT PAID BY THE BUYER HEREUNDER. IN NO EVENT IS SELLER LIABLE FOR ANY OTHER FORM OF DAMAGES, WHETHER DIRECT, INDIRECT, LIQUIDATED, INCIDENTAL, CONSEQUENTIAL, PUNITIVE, EXEMPLARY OR SPECIAL DAMAGES, INCLUDING BUT NOT LIMITED TO LOSS OF PROFIT, LOSS OF ANTICIPATED SAVINGS OR REVENUE, LOSS OF INCOME, LOSS OF BUSINESS, LOSS OF PRODUCTION, LOSS OF OPPORTUNITY OR LOSS OF REPUTATION. THIS WARRANTY IS ONLY A REPRESENTATION OF THE COMPLETE LIMITED WARRANTY. FOR A DETAILED EXPLANATION, PLEASE VISIT US AT www.xylem.com/en-us/support/, CALL OUR OFFICE NUMBER LISTED, OR WRITE A LETTER TO YOUR REGIONAL OFFICE.

RETURN PROCEDURE

Warranty returns are conducted through the place of purchase. Please contact the appropriate entity with a receipt of purchase to verify date.

FR

1500 - 4000
Pompe de cale entièrement automatique

ATTENTION : Lisez attentivement ce manuel avant d'installer, utiliser ou réparer ce produit. Le non-respect des instructions de ce manuel peut provoquer une explosion, des dommages matériels, des blessures graves et/ou la mort.

AVIS : Conservez ce manuel pour toute référence ultérieure et gardez-le à portée de main à l'endroit où se trouve l'appareil.

Règles générales de sécurité

- Maintenez toujours la zone de travail propre
- Faites attention aux risques constitués par les gaz et les vapeurs dans la zone de travail
- Évitez tous les risques électriques
- Faites attention aux risques de choc électrique ou d'arc électrique
- Toujours garder à l'esprit le risque de noyade, d'accidents électriques et de brûlures

DANGER : Ce produit n'est pas destiné à contrôler l'eau ou à traiter des envahissements provenant d'une avarie de coque. Ce produit doit être utilisé dans des systèmes de pompes de cale pour les petits navires d'une longueur de coque inférieure ou égale à 24 m, comme décrit dans l'introduction et le domaine d'application de la norme ISO 15083. Comme il est précisé dans cette norme, les systèmes de pompes de cale sont limités au pompage de la quantité normale d'eau présente dans un bateau intact, due aux embruns, à la pluie, aux fuites, aux débordements, et de la petite quantité d'eau embarquée occasionnellement en raison des mouvements du bateau par gros temps. L'utilisation du produit d'une toute autre manière pourrait provoquer des envahissements, une avarie de coque catastrophique et des blessures graves, voire un décès.

AVERTISSEMENT : Cette pompe est conçue UNIQUEMENT pour l'eau claire et l'eau salée. L'utilisation avec toutes autres substances dangereuses, caustiques ou corrosives pourraient endommager la pompe et le milieu environnant, provoquant potentiellement une exposition aux substances dangereuses, avec blessures.

Cette pompe est conçue UNIQUEMENT pour l'eau claire et l'eau salée. L'utilisation avec toutes autres substances dangereuses, caustiques ou corrosives pourraient endommager la pompe et le milieu environnant, provoquant potentiellement une exposition aux substances dangereuses, avec blessures.

Sur les bateaux ayant des cabines fermées, une alarme audible sera installée pour indiquer que l'eau de cale approche son niveau maximum.

Les pénétrations de cloisons seront conformes aux exigences de la norme ABYC H-2, Ventilation des bateaux utilisant de l'essence, pour réduire au minimum le risque de migration de monoxyde de carbone des compartiments machines abritant des moteurs à essence vers les cabines adjacentes.

Les sources potentielles d'incendie situées dans des espaces contenant des machines à essence, un ou plusieurs réservoirs d'essence, un ou plusieurs raccords ou d'autres branchements entre les composants d'un système à essence seront protégées contre l'incendie à moins que le composant soit isolé d'une source d'essence comme décrit dans la norme ABYC E-11.5.3.3.

Exception:

1. Les bateaux utilisant du carburant diesel comme unique source de carburant.
2. Les moteurs hors-bord montés à l'extérieur ou dans des compartiments ouverts et en contact avec l'air, conformément aux exigences de la norme ABYC H-2,
   Ventilation des bateaux utilisant de l'essence.

L'entrée de la pompe d'assèchement sera située de telle sorte que l'eau de cale en excès puisse être éliminée depuis le bouchain au niveau de la ligne de flottaison et dans les conditions extrêmes créées par le mouvement, la gîte et l'assiette du bateau.

AVERTISSEMENT : Vérifiez le fonctionnement de toutes les pompes de cale à intervalles réguliers. Éliminez les débris aux entrées des pompes. Si des vannes sont installées dans les cloisons des coquerons avant et arrière, elles doivent rester fermées et doivent être ouvertes uniquement pour laisser l'eau s'écouler dans les cales principales.

Comment fonctionne une pompe de cale entièrement automatique :

Les pompes de cale automatiques Rule évitent d'installer un interrupteur à flotteur séparé pour activer la pompe. Dès la mise sous tension, le démarrage et l'arrêt sont entièrement automatiques. La pompe venfie la presence d'eau toutes les 2 minutes en s'allumant pendant une seconde et en mesurant la charge contre la roue. En présence d'eau, la pompe reste allumee jusqu'a !'evacuation de l'eau. Par la suite, la pompe reprend son cyde de venfication toutes les 2 minutes. Les pompes automatiques ont deux fils positifs : une commande automatique (marron) et une commande manuelle (marron rayé blanc). **Images de référence Pages. 3-6.**

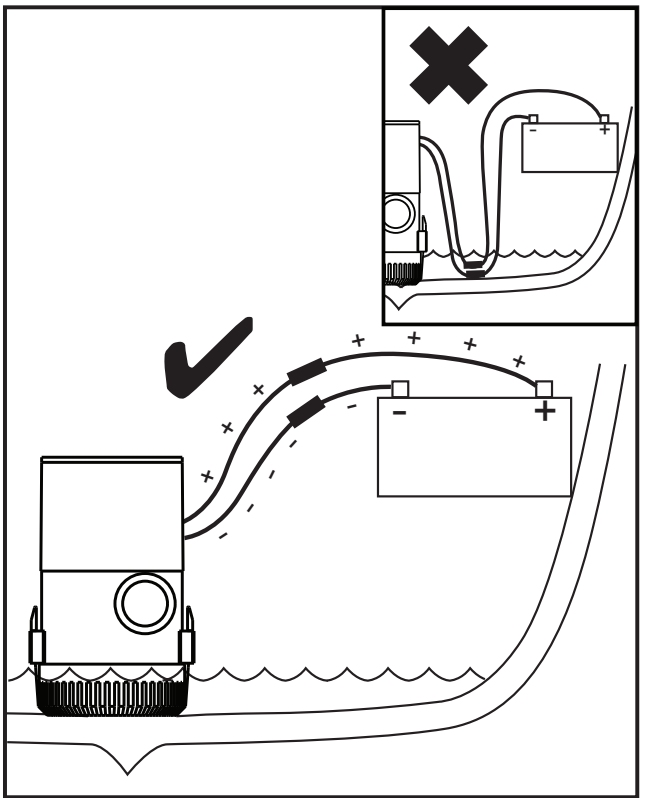

Sortie et Références électriques Pages 7-10

AVERTISSEMENT : Les branchements électriques doivent être réalisés par un électricien de marine compétent.

ATTENTION : Coupez l'alimentation du système avant tout travail sur l'unité pour éviter les blessures, les dommages du milieu environnant et/ou de l'unité.

ATTENTION : Installez toujours un fusible de taille correcte pour éviter d'endommager le produit en cas de court-circuit.
La non-installation d'un fusible approprié pourrait augmenter les risques de dysfonctionnement de la pompe, débouchant éventuellement sur des blessures et/ou un incendie.

ATTENTION : Tous les branchements de fils doivent resterau-dessus du niveau le plus el eve de l'eau. Les fils doivent etre joints avec des connecteurs de bout et un produit d'étanchéité de qualité marine pour éviter une corrosion des fils.

Plomberie:

Cette pompe de cale a été conçue pour être utilisée avec un tuyau flexible. Une tuyauterie ou un tube rigide peut endommager la pompe ou le refoulement de la pompe.

Les facteurs qui réduisent le débit d'une pompe de cale peuvent inclure, sans s'y limiter, les éléments suivants :

- La longueur de la tuyauterie de refoulement (des trajets plus longs réduisent le débit)
- Le nombre ou le rayon des virages
- La rugosité des surfaces intérieures de la tuyauterie et des raccords (un tuyau à alésage lisse est préférable)
- La réduction (restriction des tuyaux) de la section transversale des composants du système de décharge tels que les clapets anti-retour et les passe-coques

Fixez le tuyau de refoulement au raccord cannelé à l'aide de colliers de serrage en acier inoxydable.

Le raccord d'évacuation passe-coque doit être monté à au moins 8" (20,3 cm) au-dessus de la ligne de flottaison inclinée pour empêcher l'eau de siphonner de l'extérieur du navire ou l'évacuation peut être située en dessous de la ligne de flottaison inclinée maximale si la conduite de décharge est équipée des deux du suivant:

- Un robinet d'eau installé conformément aux exigences de l'ABYC H-27, des robinets d'eau, des connexions traversantes et des bouchons de vidange, et
- Une boucle ventilée ou un autre moyen pour empêcher le siphonnage dans le bateau. Un clapet anti-retour ne doit pas être utilisé à cette fin.

Si les refoulements de plusieurs pompes sont collectés pour être évacués via un seul passe-coque, le système doit être conçu de manière à ce que le fonctionnement d'une pompe ne réalimente pas une autre pompe et que le fonctionnement simultané de chaque pompe ne diminue pas la capacité de pompage. du système. Aucun clapet anti-retour ne doit être utilisé dans le système de collecteur de refoulement.

Un clapet anti-retour ne peut être utilisé que lorsque cela est nécessaire pour empêcher une pompe de cale automatique de s'allumer et de s'éteindre en raison du reflux de la conduite de refoulement.

Les raccords de tuyaux doivent être fixés avec un type de collier non corrosif ou être fixés mécaniquement avec des raccords d'extrémité fixés en permanence, tels qu'un manchon serti. Les inserts filetés doivent être fixés avec des pinces métalliques résistantes à la corrosion.

Tous les orifices de montage doivent être scellés avec un produit d'étanchéité de qualité marine pour éviter la pénétration de l'eau.

ABYC®
Setting Standards for Safer Boating

Installez sur ABYC
H-22 et E-11

Processus de décontamination AIS (espèces aquatiques envahissantes).

Toutes nos pompes sont conçues pour répondre aux normes ABYC pour la procédure actuelle de décontamination AIS, y compris de l'eau à basse pression à 120 ° F pendant 130 secondes. Veuillez suivre les directives actuelles pour le processus de décontamination.

AVIS : ÉLIMINATION DU PRODUIT EN FIN DE VIE.
Traiter et éliminer tous les déchets conformément aux lois et réglementations locales.

GARANTIE

LA GARANTIE LIMITÉE DE XYLEM GARANTIT QUE CE PRODUIT EST EXEMPT DE DÉFAUTS ET DE FABRICATION PENDANT UNE PÉRIODE DE 3 ANS À COMPTER DE LA DATE DE FABRICATION. LA GARANTIE EST EXCLUSIVE ET REMPLACE TOUTE AUTRE GARANTIE EXPRESSE OU IMPLICITE, GARANTIE, CONDITION OU TERME DE QUELQUE NATURE QUE CE SOIT CONCERNANT LES BIENS FOURNIS ICI, Y COMPRIS, SANS LIMITATION, TOUTE GARANTIE IMPLICITE DE QUALITÉ MARCHANDE ET D'ADÉQUATION À UN USAGE PARTICULIER, QUI SONT PAR LA PRÉSENTE EXPRESSÉMENT REJETÉES ET EXCLUES. SAUF DISPOSITION CONTRAIRE DE LA LOI, LE RECOURS EXCLUSIF DE L'ACHETEUR ET LA RESPONSABILITÉ GLOBALE DU VENDEUR EN CAS DE VIOLATION DE L'UNE DES GARANTIES SUSMENTIONNÉES SE LIMITENT À LA RÉPARATION OU AU REMPLACEMENT DU PRODUIT ET SONT DANS TOUS LES CAS LIMITÉS AU MONTANT PAYÉ PAR L'ACHETEUR EN VERTU DES PRÉSENTES. LE VENDEUR N'EST EN AUCUN CAS RESPONSABLE DE TOUTE AUTRE FORME DE

DOMMAGES, QU'ILS SOIENT DIRECTS, INDIRECTS, LIQUIDÉS, ACCESSOIRES, CONSÉCUTIFS, PUNITIFS, EXEMPLAIRES OU SPÉCIAUX, Y COMPRIS, MAIS SANS S'Y LIMITER, LE MANQUE À GAGNER, LA PERTE D'ÉCONOMIES OU DE REVENUS ANTICIPÉS, LA PERTE DE REVENUS, LA PERTE D'ACTIVITÉ, LA PERTE DE PRODUCTION, LA PERTE D'OPPORTUNITÉ OU LA PERTE DE RÉPUTATION. CETTE GARANTIE N'EST QU'UNE REPRÉSENTATION DE LA GARANTIE LIMITÉE COMPLÈTE. POUR UNE EXPLICATION DÉTAILLÉE, VEUILLEZ NOUS RENDRE VISITE À L'ADRESSE www.xylem.com/en-us/support/, APPELER NOTRE NUMÉRO DE BUREAU INDIQUÉ OU ÉCRIRE UNE LETTRE À VOTRE BUREAU RÉGIONAL.

PROCÉDURE DE RETOUR

Les retours de garantie sont effectués par le lieu d'achat. Veuillez contacter l'entité appropriée avec un reçu d'achat pour vérifier la date.

DE

1500 - 4000
Vollautomatische Bilgenpumpe

GEFAHR: Lesen Sie sich diese Anleitung sorgfältig durch, bevor Sie die Pumpe installieren, benutzen, warten oder reparieren. Das Nichtbeachten der Anweisungen in dieser Anleitung kann zu Explosionen, Sachschäden, schweren Verletzungen und/oder Todesfällen führen.

HINWEIS: Bewahren Sie diese Anleitung zum späteren Nachschlagen auf und halten Sie sie am Aufstellungsort des Geräts griffbereit.

Allgemeine Sicherheitsanweisungen

- Sauberhalten des Arbeitsbereiches
- Beachtung der Gefahren durch Gas und Dämpfe im Arbeitsbereich.
- Vermeidung aller elektrischen Gefahren.
- Beachten Sie die Gefahr von Stromschlägen und Lichtbögen
- Denken Sie stets an die Gefahr des Ertrinkens, eines Stromunfalls oder einer Verbrennung

GEFAHR: Das vorliegende Produkt eignet sich nicht zum Prüfen auf Beschädigung oder zum Beheben von Überschwemmungen im Falle einer Rumpfbeschädigung. Dieses Produkt ist für den Einsatz in Lenzpumpensystemen für kleine Wasserfahrzeuge mit max. 24 Meter Rumpflänge (gemäß Einführung und Geltungsbereich ISO 15083) spezifiziert. Für Lenzpumpen im Sinne von ISO 15083 gilt eine Begrenzung auf normale Wassermengen in einem intakten Wasserfahrzeug, entstanden aufgrund von Gischt, Regen, Lecks, verschütteter Flüssigkeit und kleiner Wasseransammlungen im Rahmen der Bootsbewegung bei rauer See. Die nicht bestimmungsgemäße Nutzung des Produkts kann Überschwemmung, starke Beschädigungen des Wasserfahrzeugs und schwere Verletzungen, u. U. mit Todesfolge, verursachen.

WARNUNG: Diese Pumpe ist AUSSCHLIESSLICH für den Einsatz in Gewässern mit Süß- oder Salzwasser ausgelegt. Die Verwendung zusammen mit Gefahrstoffen, ätzenden oder korrosiven Substanzen kann zur Beschädigung der Pumpe wie auch anderer Gegenstände am Einsatzort führen. Dabei kann es neben der Freisetzung gefährlicher Substanzen auch zu Verletzungen kommen.

Bilgenpumpen sind in Übereinstimmung mit den Anleitungen des Pumpenherstellers an einem zugänglichen Ort zu befestigen, so dass die Wartung und die Reinigung des Einlasses und/oder Siebes möglich ist.

Auf Booten mit einem abgeschlossenen Unterkunftsabteil ist ein akustischer Alarm zu installieren, der anzeigt, dass sich das Bilgenwasser seinem Maximalstand nähert.

Durchdringungen der Schottwände müssen den Anforderungen in ABYC H-2 „Ventilation of Boats Using Gasoline" (Belüftung von Booten mit Benzinmotoren) entsprechen, um das Risiko des Eindringens von Kohlenmonoxid aus Maschinenräumen mit Benzinmotoren in benachbarte Unterkunftsräume zu minimieren.

Potenzielle elektrische Zündquellen, die sich in Räumen mit benzinbetriebenen Maschinen befinden, oder Benzintanks, Verbindungsstücke bzw. andere Verbindungen zwischen Komponenten einer Benzinanlage müssen mit Zündschutz versehen sein, außer die Komponente ist entsprechend der Beschreibung in ABYC E-11.5.3.3 von der Benzinquelle getrennt.

Ausnahme:

1. Boote, die Dieselkraftstoff als einzige Kraftstoffquelle verwenden.
2. Außenbordmotoren, die außen oder in zur Atmosphäre hin offenen Räumen gemäß den Anforderungen in ABYC H-2 „Ventilation of Boats Using Gasoline" (Belüftung von Booten mit Benzinmotoren) montiert sind.

Der Bilgenpumpeneinlass muss so angeordnet werden, dass überschüssiges Bilgenwasser aus dem Kielraum bei statischer Schwimmposition und bei extremen Bedingungen, die durch die Bewegung, Krängung und Trimmung des Bootes verursacht werden, entfernt werden kann.

WARNUNG: Prüfen Sie alle Lenzpumpen regelmäßig auf ihre Funktionstüchtigkeit. Säubern Sie die Pumpeneinlässe von Verschmutzungen. Wenn in die Schottwände von Vorschiff und Schiffsheck Flutventile eingebaut sind, halten Sie diese unbedingt geschlossen und öffnen Sie sie nur, damit das Wasser in den Hauptkielraum ablaufen kann.

Funktionsweise einer vollautomatischen Lenzpumpe:

Regel: Automatische Bilgenpumpen machen einen separaten Schwimmerschalter zum Aktivieren der Pumpe überflüssig. Sobald Strom zugeführt wird, erfolgt das Starten und Stoppen vollständig automatisch. Die Pumpe prüft alle 2 ½ Minuten, ob Wasser vorhanden ist, indem sie sich für eine Sekunde einschaltet und die Last am Laufrad misst. Wenn Wasser vorhanden ist, bleibt die Pumpe eingeschaltet, bis das Wasser entfernt ist. Danach nimmt die Pumpe ihren 2 ½-minütigen Prüfzyklus wieder auf.

Die automatischen Pumpen verfügen über zwei positive Leitungen: eine automatische (braun) und eine manuelle Übersteuerung (braun mit weißem Streifen). Das dritte schwarze Kabel ist die Erdung/Minus.

Referenzbilder Seiten. 3-6.

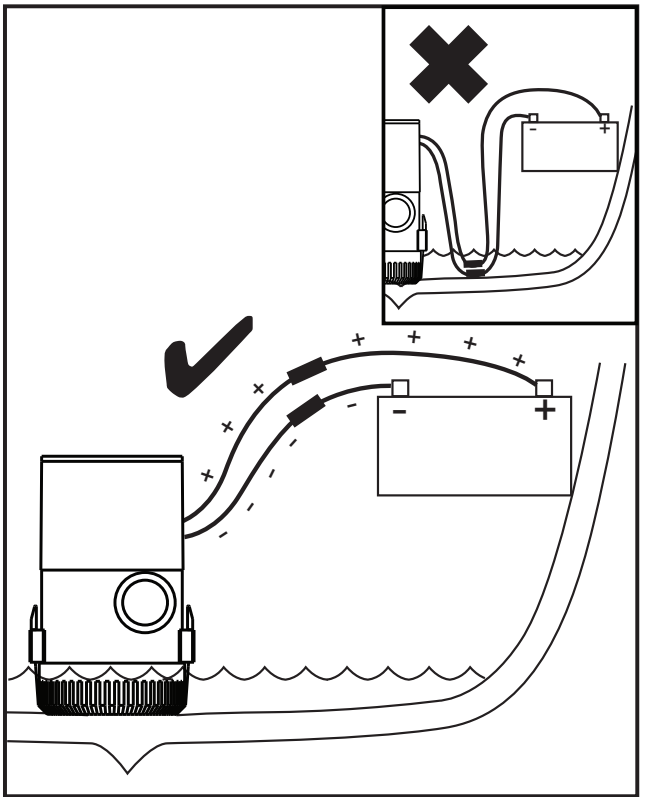

Output und Elektrik Referenzen Seiten 7-10

WARNUNG: Arbeiten an Strom führenden Leitungen darf ausschließlich ein ausgebildeter Elektrotechniker vornehmen.

VORSICHT: Trennen Sie das System von der Stromversorgung, bevor Sie am Gerät zu arbeiten beginnen. So verhindern Sie, dass es am Einsatzort zu Verletzungen oder Beschädigungen kommt und/oder dass das Gerät beschädigt wird.

VORSICHT: Achten Sie immer darauf, dass Sie Sicherungen der richtigen Größe verwenden. So verhindern Sie eine Beschädigung des Produkts im Falle eines Kurzschlusses. Falls Sie keine geeignete Sicherung einbauen, kann sich das Risiko einer Fehlfunktion der Pumpe erhöhen. Verletzungen und/oder Brände können die Folge sein.

VORSICHT: Alle Stromkabel müssen oberhalb des Wasserspiegels verlaufen. Die Stromkabel müssen mit Stoßstellenverbindern verbunden und seeanwendungsgerecht abgedichtet werden. So lässt sich Korrosion vorbeugen.

Klempnerarbeiten:

Diese Bilgepumpe ist für die Verwendung mit flexiblen Schläuchen ausgelegt. Starre Rohre oder Schläuche können die Pumpe oder den Auslass der Pumpe beschädigen.

Zu den Faktoren, die den Durchfluss einer Lenzpumpe verringern, gehören unter anderem die folgenden:

- Die Länge der Abflussleitung (längere Leitungen verringern den Durchfluss)
- Die Anzahl oder der Radius der Biegungen
- Die Rauheit der Innenflächen von Rohrleitungen und Armaturen (glatte Schläuche sind am besten)
- Die Verringerung (Schlauchverengung) der Querschnittsfläche von Komponenten des Abflusssystems wie Rückschlagventilen und Durchflussöffnungen

Befestigen Sie den Abflussschlauch mit Schlauchschellen aus rostfreiem Stahl an der Schlauchmuffe.

Der Auslassstutzen durch den Rumpf sollte mindestens 20,3 cm (8") über der Krängungswasserlinie angebracht werden, um zu verhindern, dass Wasser von außerhalb des Schiffes angesaugt wird:

- Ein Seeventil, das gemäß den Anforderungen von ABYC H-27, Seeventile, Rumpfdurchführungen und Ablassstopfen, installiert ist, und

- eine Entlüftungsschleife oder eine andere Vorrichtung, die das Eindringen von Flüssigkeit in das Boot verhindert. Ein Rückschlagventil darf zu diesem Zweck nicht verwendet werden.

Werden die Druckleitungen mehrerer Pumpen über eine einzige Durchgangsarmatur abgeleitet, so muss das System so ausgelegt sein, dass der Betrieb einer Pumpe nicht zu einer Rückspeisung in eine andere Pumpe führt und der gleichzeitige Betrieb der einzelnen Pumpen die Förderleistung des Systems nicht verringert. Ein Rückschlagventil darf im Druckverteilersystem nicht verwendet werden.

Ein Rückschlagventil darf nur verwendet werden, wenn es erforderlich ist, um zu verhindern, dass eine automatische Lenzpumpe aufgrund eines Rückflusses aus der Druckleitung ein- und ausgeschaltet wird.

Die Schlauchverbindungen sind mit einer nicht korrodierenden Schelle zu sichern oder mechanisch mit fest angebrachten Endstücken, wie z. B. einer Pressmuffe, zu befestigen. Gewindeeinsätze müssen mit korrosionsbeständigen Metallschellen befestigt werden.

Alle Befestigungslöcher müssen mit einer für Seeanwendungen geeigneten Dichtung versiegelt werden, damit kein Wasser eindringen kann.

ABYC®
Setting Standards for Safer Boating

Führen Sie den Einbau in ABYC H-22 und E-11 durch

AIS (Aquatic Invasive Species) Dekontaminationsprozess.

Alle unsere Pumpen sind so konzipiert, dass sie die ABYC-Standards für das aktuelle AIS-Dekontaminationsverfahren einschließlich Niederdruckwasser bei 120ºF für 130 Sekunden erfüllen.
Bitte befolgen Sie die aktuellen Richtlinien für den Dekontaminationsprozess.

HINWEIS: ENTSORGUNG VON PRODUKTEN AM ENDE DER LEBENSDAUER.
Behandeln und entsorgen Sie sämtlichen Abfall gemäß den örtlichen Gesetzen und Vorschriften.

GARANTIE

XYLEM GARANTIERT, DASS DIESES PRODUKT FÜR EINEN ZEITRAUM VON 3 JAHREN AB HERSTELLUNGSDATUM FREI VON DEFEKTEN UND VERARBEITUNGSFEHLERN IST. DIE GARANTIE GILT AUSSCHLIESSLICH UND ANSTELLE ALLER ANDEREN AUSDRÜCKLICHEN ODER STILLSCHWEIGENDEN GARANTIEN, ZUSICHERUNGEN, BEDINGUNGEN ODER BESTIMMUNGEN JEGLICHER ART IN BEZUG AUF DIE HIERUNTER GELIEFERTEN WAREN, EINSCHLIESSLICH UND OHNE EINSCHRÄNKUNG ALLER STILLSCHWEIGENDEN GARANTIEN DER MARKTGÄNGIGKEIT UND EIGNUNG FÜR EINEN BESTIMMTEN ZWECK, DIE HIERMIT AUSDRÜCKLICH ABGELEHNT UND AUSGESCHLOSSEN WERDEN. VORBEHALTLICH ANDERSLAUTENDER GESETZLICHER BESTIMMUNGEN BESCHRÄNKEN SICH DAS AUSSCHLIESSLICHE RECHTSMITTEL DES KÄUFERS UND DIE GESAMTHAFTUNG DES VERKÄUFERS BEI VERLETZUNG EINER DER VORSTEHENDEN GARANTIEN AUF DIE REPARATUR ODER DEN ERSATZ DES PRODUKTS UND SIND IN ALLEN FÄLLEN AUF DEN VOM KÄUFER

GEZAHLTEN BETRAG BESCHRÄNKT. IN KEINEM FALL HAFTET DER VERKÄUFER FÜR IRGENDEINE ANDERE FORM VON SCHÄDEN, SEI ES DIREKTER, INDIREKTER, LIQUIDIERTER, BEILÄUFIGER, FOLGESCHADEN, STRAFSCHADENERSATZ, EXEMPLARISCHER SCHADENERSATZ ODER BESONDERER SCHADENERSATZ, EINSCHLIESSLICH, ABER NICHT BESCHRÄNKT AUF ENTGANGENEN GEWINN, ENTGANGENE EINSPARUNGEN ODER EINNAHMEN, EINKOMMENSVERLUSTE, GESCHÄFTSVERLUSTE, PRODUKTIONSVERLUSTE, ENTGANGENE GELEGENHEIT ODER RUFSCHÄDIGUNG. DIESE GARANTIE IST NUR EINE DARSTELLUNG DER VOLLSTÄNDIGEN BESCHRÄNKTEN GARANTIE. FÜR EINE AUSFÜHRLICHE ERKLÄRUNG BESUCHEN SIE UNS BITTE UNTER www.xylem.com/de-de/support/, RUFEN SIE UNSERE ANGEGEBENE BÜRONUMMER AN ODER SCHREIBEN SIE EINEN BRIEF AN IHR REGIONALBÜRO.

RÜCKKEHRVERFAHREN

Garantierückgaben werden über den Ort des Kaufs abgewickelt. Bitte wenden Sie sich mit dem Kaufbeleg an die zuständige Stelle, um das Datum zu überprüfen.

IT

1500 - 4000
Pompa di sentina completamente automatica

PERICOLO: Leggere attentamente questo manuale prima di installare, utilizzare o riparare questo prodotto. La mancata osservanza delle istruzioni contenute in questo manuale può causare esplosione, danni materiali, lesioni personali gravi e/o morte.

AVVISO: Conservare questo manuale per future consultazioni e tenerlo a portata di mano nel luogo in cui si trova l'unità.

Norme generali di sicurezza

- Tenere sempre l'area di lavoro pulita
- Prestare attenzione ai rischi presentati da gas e vapori nell'area di lavoro
- Evitare tutti i pericoli elettrici.
- Prestare attenzione ai rischi di scosse elettriche o archi elettrici pericoli
- Tenere sempre presente il rischio di annegamento, incidenti elettrici e ustioni

PERICOLO: Questo prodotto non è inteso per il controllo dei danni o per operare in caso di inondazione dovuta a danni a livello dello scafo. Il presente prodotto è inteso per l'uso in Impianti di Pompaggio di Sentina per unità di piccole dimensioni con una lunghezza dello scafo non superiore a 24 metri, così come descritto nell'introduzione e nell'oggetto della norma ISO 15083. Gli Impianti di Pompaggio di Sentina, così come specificato nella norma ISO 15083, sono limitati a quantitativi normali d'acqua in un'imbarcazione intatta dovuti a spruzzi, pioggia, infiltrazioni, perdite e piccoli quantitativi occasionali d'acqua imbarcati in seguito ai movimenti dell'imbarcazione in caso di condizioni atmosferiche avverse. L'impiego del prodotto in qualsiasi altro modo può causare inondazioni, danni catastrofici a livello dell'unità, gravi lesioni personali o la morte.

AVVERTENZA: Questa pompa è stata concepita per l'uso ESCLUSIVO con acqua potabile e acqua salata. L'utilizzo del prodotto con qualsiasi altro materiale pericoloso, caustico o corrosivo può causare danni alla pompa e all'ambiente circostante, la possibile esposizione a sostanze pericolose e lesioni.

Le pompe di sentina devono essere montate secondo le istruzioni del fabbricante della pompa e in una posizione accessibile che permetta manutenzione e pulizia di presa e/o schermatura.

Su barche con comparti alloggio, deve essere installato un allarme sonoro che indichi che l'acqua di sentina sta raggiungendo il livello massimo.

Gli attraversamenti delle paratie saranno secondo i requisiti di ABYC H-2, ventilazione di barche che utilizzano benzina per ridurre al minimo la possibilità di migrazione del monossido di carbonio dai comparti macchine che contengono motori a benzina verso i comparti alloggio adiacenti.

Potenziali fonti elettriche di ignizione che si trovano in spazi contenenti macchinari alimentati a benzina o serbatoi di benzina o raccordi o altre connessioni tra componenti di un impianto a benzina, devono essere protetti contro l'ignizione a meno che il componente non sia isolato dalla fonte della benzina come descritto in ABYC E-11.5.3.3.

Eccezioni:

1. Barche che utilizzano diesel come unico carburante.
2. Motori fuoribordo montati esternamente o in comparti aperti verso l'atmosfera secondo i requisiti di ABYC H-2, ventilazione di barche che utilizzano benzina.

L'ingresso della pompa di sentina sarà in una posizione tale che l'acqua in eccesso possa essere rimossa della sentina in posizione galleggiante statica e alle condizioni massime create da movimento, sbandamento e assetto della barca.

ATTENZIONE: controllare il funzionamento di tutte le pompe di sentina a intervalli regolari. Liberare gli ingressi della pompa dai detriti. Se nelle paratie del gavone di prua e di poppa sono montate delle prese a mare, queste devono essere mantenute chiuse e aperte solo per consentire lo scarico dell'acqua nelle sentine principali.

Come funzionano le Pompe di Sentina Interamente Automatiche:

Le pompe di sentina automatiche Rule eliminano la necessità di un interruttore a galleggiante separato per attivare la pompa. Una volta fornita l'alimentazione, l'avvio e l'arresto sono completamente automatici. La pompa controlla la presenza di acqua ogni 2 minuti e mezzo accendendosi per un secondo e misurando il carico sulla girante. Se è presente acqua, la pompa rimane accesa finché l'acqua non viene rimossa. Successivamente la pompa riprende il ciclo di controllo di 2 minuti e mezzo. Le pompe automatiche sono dotate di due cavi positivi: uno automatico (marrone) e un comando manuale (marrone con una striscia bianca).

Il terzo filo nero è la terra/negativo. **Immagini di riferimento Pagine 3-6.**

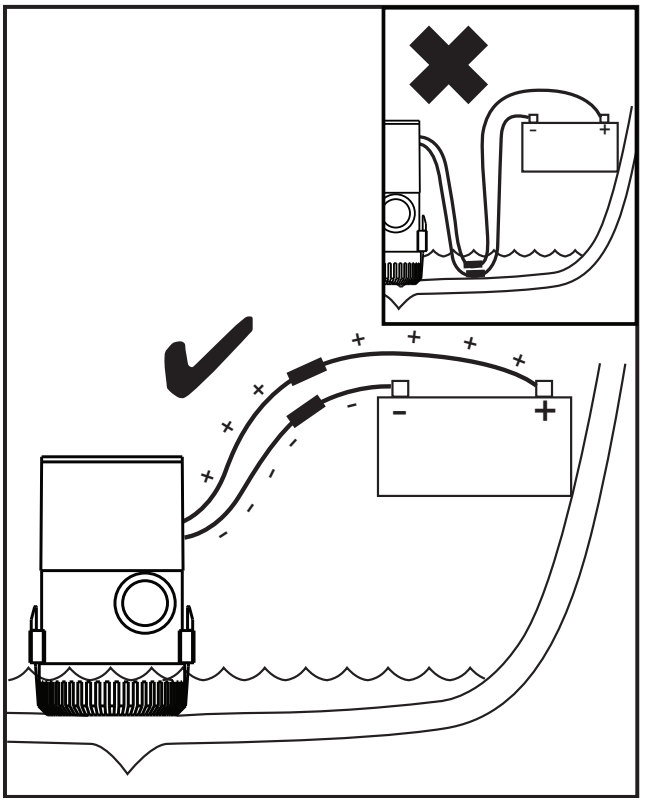

Uscita e Riferimenti elettriche Pagine 7-10

AVVERTENZA: I collegamenti elettrici devono essere effettuati da un tecnico elettrico marino competente.

ATTENZIONE: Scollegare l'alimentazione dall'impianto prima di lavorare sull'unità, per evitare lesioni personali, danni all'ambiente circostante e/o danni all'unità stessa.

ATTENZIONE: Installare sempre fusibili di dimensioni adeguate per evitare danni al prodotto in caso di cortocircuito. La mancata installazione di un fusibile adeguato può far aumentare il rischio di malfunzionamento della pompa, con lesioni personali e/o pericolo di incendio.

ATTENZIONE: Mantenere tutti i collegamenti di cablaggio al di sopra del livello massimo dell'acqua. I cavi devono essere collegati con connettori frontali e con un sigillante marino per evitare la corrosione del filo.

Impianto idraulico:

Questa pompa di sentina è stata progettata per essere utilizzata con tubi flessibili. Tubi o tubazioni rigide possono danneggiare la pompa o la sua mandata.

I fattori che riducono la portata di una pompa di sentina possono includere, ma non solo, i seguenti:

- La lunghezza delle tubazioni di scarico (i tratti più lunghi riducono la portata)
- Il numero o il raggio delle curve
- La rugosità delle superfici interne delle tubazioni e dei raccordi (meglio se con tubo liscio).
- La riduzione (restrizione del tubo) dell'area della sezione trasversale dei componenti del sistema di scarico, come le valvole di non ritorno e i passacavi.

Fissare il tubo di scarico al portagomma utilizzando fascette in acciaio inox.

Il raccordo di scarico passante deve essere montato almeno 20,3 cm (8") al di sopra della linea di galleggiamento sbandata per evitare il sifonamento dell'acqua dall'esterno dell'imbarcazione oppure lo scarico può essere posizionato al di sotto della linea di galleggiamento massima sbandata se la linea di scarico è dotata di entrambi i seguenti elementi:

- Un rubinetto a mare installato in conformità ai requisiti della norma ABYC H-27, Seacocks, Thru-Hull Connections, and Drain Plugs, e
- un anello di sfiato o un altro mezzo per prevenire il sifonamento nell'imbarcazione. A tale scopo non è possibile utilizzare una valvola di non ritorno.

Se gli scarichi di diverse pompe sono raggruppati per scaricare attraverso un unico raccordo passascafo, il sistema deve essere progettato in modo che il funzionamento di una pompa non alimenti un'altra pompa e che il funzionamento simultaneo di ciascuna pompa non diminuisca la capacità di pompaggio del sistema. Nel sistema del collettore di mandata non deve essere utilizzata una valvola di non ritorno.

Una valvola di non ritorno può essere utilizzata solo se necessaria per evitare che una pompa di sentina automatica si accenda e si spenga a causa del riflusso dalla linea di mandata.

Le connessioni dei tubi flessibili devono essere fissate con un tipo di fascetta non corrosiva o essere fissate meccanicamente con raccordi terminali fissati in modo permanente, come ad esempio un manicotto giuntato. Gli inserti filettati devono essere fissati con morsetti metallici resistenti alla corrosione.

Tutti i fori di montaggio devono essere sigillati con un sigillante marino per impedire l'infiltrazione dell'acqua.

ABYC®
Setting Standards for Safer Boating

Installare su ABYC H-22 ed E-11

Processo di Decontaminazione AIS (Aquatic Invasive Species).

Tutte le nostre pompe sono progettate per soddisfare gli standard ABYC per l'attuale procedura di decontaminazione AIS, inclusa l'acqua a bassa pressione a 120ºF per 130 secondi. Si prega di seguire le linee guida attuali per il processo di decontaminazione.

AVVISO: SMALTIMENTO DEL PRODOTTO A FINE VITA.
Gestire e smaltire tutti i rifiuti in conformità con le leggi e i regolamenti locali.

GARANZIA

LA GARANZIA LIMITATA DI XYLEM GARANTISCE CHE QUESTO PRODOTTO È PRIVO DI DIFETTI E DI LAVORAZIONE PER UN PERIODO DI 3 ANNI DALLA DATA DI PRODUZIONE. LA GARANZIA È ESCLUSIVA E SOSTITUISCE TUTTE LE ALTRE GARANZIE ESPRESSE O IMPLICITE, LE GARANZIE, LE CONDIZIONI O I TERMINI DI QUALSIASI NATURA RELATIVI ALLE MERCI FORNITE IN QUESTO CONTESTO, COMPRESE, SENZA LIMITAZIONE, LE GARANZIE IMPLICITE DI COMMERCIABILITÀ E DI IDONEITÀ A UNO SCOPO PARTICOLARE, CHE SONO QUI ESPRESSAMENTE DISCONOSCIUTE ED ESCLUSE. SALVO QUANTO DIVERSAMENTE PREVISTO DALLA LEGGE, IL RIMEDIO ESCLUSIVO DELL'ACQUIRENTE E LA RESPONSABILITÀ COMPLESSIVA DEL VENDITORE PER LA VIOLAZIONE DI UNA QUALSIASI DELLE GARANZIE DI CUI SOPRA SONO LIMITATI ALLA RIPARAZIONE O ALLA SOSTITUZIONE DEL PRODOTTO E SARANNO IN OGNI CASO LIMITATI ALL'IMPORTO PAGATO DALL'ACQUIRENTE AI SENSI DEL PRESENTE DOCUMENTO. IN NESSUN CASO IL VENDITORE È RESPONSABILE PER QUALSIASI ALTRA FORMA DI DANNO, DIRETTO, INDIRETTO, LIQUIDATO, INCIDENTALE, CONSEQUENZIALE, PUNITIVO, ESEMPLARE O SPECIALE, INCLUSI, A TITOLO ESEMPLIFICATIVO E NON ESAUSTIVO, LA PERDITA DI PROFITTO, LA PERDITA DI RISPARMI O ENTRATE PREVISTE, LA PERDITA DI REDDITO, LA PERDITA DI AFFARI, LA PERDITA DI PRODUZIONE, LA PERDITA DI OPPORTUNITÀ O LA PERDITA DI REPUTAZIONE. LA PRESENTE GARANZIA È SOLO UNA RAPPRESENTAZIONE DELLA GARANZIA LIMITATA COMPLETA. PER UNA SPIEGAZIONE DETTAGLIATA, VISITATE IL SITO www.xylem.com/it-it/support/, CHIAMATE IL NUMERO DEL NOSTRO UFFICIO O SCRIVETE UNA LETTERA ALLA VOSTRA SEDE REGIONALE.

PROCEDURA DI RESTITUZIONE

Le restituzioni in garanzia vengono effettuate tramite il luogo di acquisto. Si prega di contattare l'ente competente con la ricevuta d'acquisto per verificare la data.

NL

1500 - 4000
Volledig automatische lenspomp

GEVAAR: Lees deze handleiding zorgvuldig door voordat u dit product installeert, gebruikt of onderhoudt. Wanneer u de instructies in deze handleiding niet volgt, kan dat leiden tot explosie, materiële schade, ernstig lichamelijk en/of dodelijk letsel.

OPMERKING: Bewaar deze handleiding voor toekomstig gebruik, en houd hem beschikbaar op de plaats waar het toestel zich bevindt.

Algemene veiligheidsvoorschriften

- Houd de werkplek schoon.
- Let op de risico's van gassen en dampen in het werkgebied.
- Vermijd alle elektrische gevaren.
- Besteed aandacht aan de risico's van een elektrische schok of vlamoverslag.
- Houd altijd rekening met het risico van verdrinking, elektrische ongelukken en brandwonden.

GEVAAR: Dit product is niet bedoeld voor schadebeperking of voor de bestrijding van overstromingen die het gevolg zijn van schade aan de romp. Dit product is bedoeld voor gebruik in lenspompsystemen voor kleine boten met een romplengte tot 24 meter, zoals beschreven in de inleiding en de omvang van ISO 15083. Lenspompsystemen zijn, zoals gespecificeerd in ISO 15083, beperkt tot normale hoeveelheden water in een intacte boot die ontstaan door spatten, regen, lekkages, morsen en occasionele kleine hoeveelheden water die binnenkomen door bewegingen van de boot in stormweer. Elk ander gebruik van dit product kan resulteren in overstromingen, catastrofale schade aan de boot, ernstige persoonlijke letsels of de dood.

WAARSCHUWING: Deze pomp is UITSLUITEND ontwikkeld voor gebruik in zoet en zout water. Gebruik in combinatie met andere gevaarlijke, caustische of corrosieve materialen kan resulteren in schade aan de pomp en de omgeving, mogelijke blootstelling aan gevaarlijke stoffen en letsels.

Lenspompen moeten conform de instructies van de fabrikant worden gemonteerd op een toegankelijke plaats waar onderhoud mogelijk is en ook het reinigen van inlaat en/of.

Bij boten met een afgeschermd accomodatiecompartiment, moet een akoestisch alarm worden geïnstalleerd dat aangeeft wanneer het ruimwater het maximale niveau heeft bereikt.

Doorboringen van schotten moeten voldoen aan de eisen van ABYC H-2, Ventilatie van boten die op benzine varen, om eventuele verplaatsing van koolmonoxide van machinecompartimenten die benzinemotoren bevatten naar aangrenzende accomodatiecompartimenten te voorkomen.

Potentiële elektrische ontstekingsbronnen in ruimten waarin zich met benzine aangedreven machines bevinden, of brandstoftanks of aansluitingen van welke aard dan ook tussen onderdelen van een brandstofsysteem, moeten tegen ontsteking beveiligd worden tenzij het component geïsoleerd is van de brandstofbron zoals beschreven in ABYC E-11.5.3.3.

Uitzondering:

1. Boten die als enige brandstof diesel gebruiken.
2. Buitenboordmotoren die extern zijn gemonteerd of in een compartiment dat in contact staat met de buitenlucht conform de vereisten van ABYC H-2, Ventilatie van boten die op benzine varen.

De inlaat van de lenspomp moet zodanig zijn gepositioneerd dat overtollig ruimwater uit het ruim kan worden verwijderd terwijl de boot stil ligt en drijft, maar ook bij de maximaal mogelijke omstandigheden die kunnen ontstaan door de voortbeweging de hellingshoek en het trimmen van de boot.

WARNUNG: Prüfen Sie alle Lenzpumpen regelmäßig auf ihre Funktionstüchtigkeit. Säubern Sie die Pumpeneinlässe von Verschmutzungen. Wenn in die Schottwände von Vorschiff und Schiffsheck Flutventile eingebaut sind, halten Sie diese unbedingt geschlossen und öffnen Sie sie nur, damit das Wasser in den Hauptkielraum ablaufen kann.

Hoe volledig automatische lenspompen werken:

Automatische lenspompen elimineren de behoefte aan aparte vlotterschakelaar om de pomp te activeren. Eenmaal er toevoer is naar de pomp, gebeurt de inen uitschakeling volledig automatisch. De pomp controleert het waterpeil elke 2 minuten door gedurende een seconde in te schakelen en belasting tegen de rotor te meten.

Als er water aanwezig is blijft de pomp ingeschakeld tot het water is verwijderd. Daarna hervat de pomp haar controlecyclus van 2 minuten. De automatische pomp is voorzien van twee positieve leads: een automatische (bruine) en manuele bediening (bruin met een witte streep).

Referentie afbeeldingenpagina's 3-6.

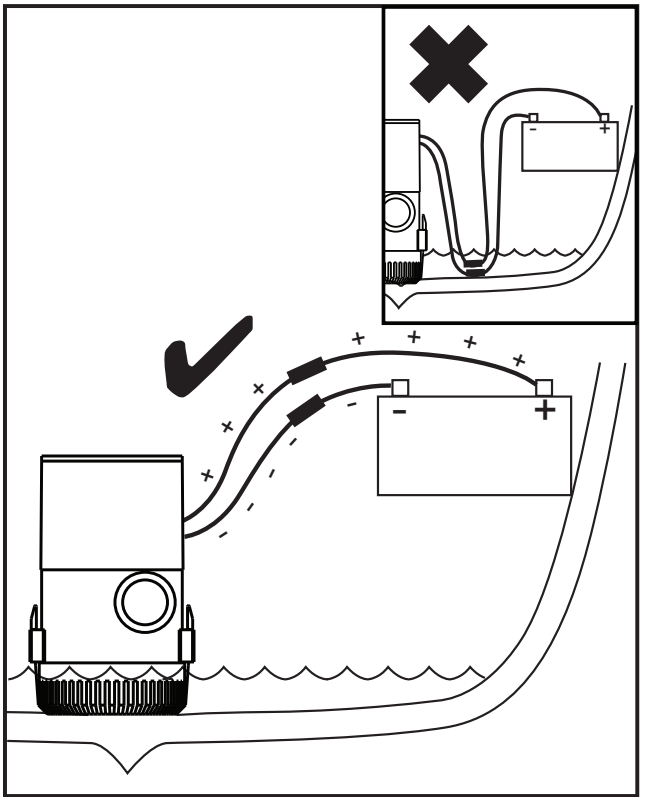

Output and Electrical Referenties Pagina's 7-10

WAARSCHUWING: Elektrische aansluitingen moeten worden uitgevoerd door een bevoegde scheepselektrotechnicus.

OPGELET: Koppel de stroom af van het systeem alvorens aan de eenheid te werken om persoonlijke letsels, schade aan de omgeving en/of schade aan de eenheid te voorkomen.

OPGELET: Plaats altijd een zekering van de juiste grootte om schade aan het product te voorkomen in het geval van een kortsluiting; Het niet plaatsen van een zekering kan het risico op storingen van de pomp vergroten, wat mogelijk kan leiden tot persoonlijke letsels en/of brandgevaar.

OPGELET: Houd alle kabelverbindingen boven het hoogste waterniveau. De draden moeten worden verbonden met stootverbinders en een zeewatervaste dichting om corrosie van de draad te voorkomen.

Loodgieter:

Deze lenspomp is ontworpen voor gebruik met flexibele slang. Stijve leidingen of slangen kunnen de pomp of de pompafvoer beschadigen.

Factoren die het debiet van een lenspomp verminderen zijn onder andere, maar niet uitsluitend, de volgende:

- De lengte van afvoerleidingen (langere leidingen verminderen de doorstroming)
- Het aantal bochten of de radius ervan

- De ruwheid van de binnenoppervlakken van leidingen en koppelingen (slangen met een gladde binnenwand zijn het beste)
- De verkleining (slangrestrictie) van de dwarsdoorsnede van afvoersysteemcomponenten zoals terug-slagkleppen en doorvoeren

Bevestig de afvoerslang aan de slangpilaar met roestvrijstalen slangklemmen.

De uitlaatfitting van de romp moet minstens 20,3 cm boven de helling worden gemonteerd om te voorkomen dat er water van buiten het vaartuig naar binnen wordt gezogen, of de uitlaat mag zich onder de maximale helling bevinden als de uitlaatleiding is voorzien van beide volgende voorzieningen:

- Een zeekraan geïnstalleerd volgens de eisen van ABYC H-27, Zeekranen, rompdoorvoeren en aftappluggen, en
- Een ontluchtingslus of andere middelen om hevelen naar de boot te voorkomen. Een terugslagklep mag niet voor dit doel worden gebruikt.

Wanneer de uitlaten van verschillende pompen worden samengevoegd om via één doorlaatfitting te lozen, moet het systeem zo zijn ontworpen dat de werking van de ene pomp geen terugvoer naar een andere pomp tot gevolg heeft en dat de gelijktijdige werking van elke pomp de pompcapaciteit van het systeem niet vermindert. In het spruitstuksysteem mag geen terugslagklep worden gebruikt.

Een terugslagklep mag alleen worden gebruikt wanneer dat nodig is om te voorkomen dat een automatische lenspomp door terugstroming uit de persleiding in- en uitschakelt.

Slangaansluitingen moeten worden vastgezet met een niet-corrosief type klem, of mechanisch worden bevestigd met permanent bevestigde eindfittingen, zoals een mof. Inzetstukken met schroefdraad moeten worden bevestigd met corrosiebestendige metalen klemmen.

Alle bevestigingsgaten moeten worden afgedicht met een zeewatervaste dichting om de indringing van water te voorkomen.

ABYC®
Setting Standards for Safer Boating

Installeren tot ABYC H-22 en E-11

AIS (Aquatic Invasive Species) Decontaminatieproces.

Al onze pompen zijn ontworpen om te voldoen aan de ABYC-normen voor de huidige AIS-decontaminatie-procedure, inclusief water onder lage druk bij 120°F gedurende 130 seconden. Volg de huidige richtlijnen voor het decontaminatieproces.

OPMERKING:
VERWIJDERING VAN HET EINDE LEVENSDUUR VAN HET PRODUCT.
Behandel en voer al het afval af in overeenstemming met de plaatselijke wet- en regelgeving.

GARANTIE

XYLEM GARANDEERT DAT DIT PRODUCT VRIJ IS VAN GEBREKEN EN VAKMANSCHAP VOOR EEN PERIODE VAN 3 JAAR VANAF DE PRODUCTIEDATUM. DE GARANTIE IS EXCLUSIEF EN KOMT IN DE PLAATS VAN ALLE ANDERE UITDRUKKELIJKE OF STILZWIJGENDE GARANTIES, WAARBORGEN, VOORWAARDEN OF BEPALINGEN VAN WELKE AARD DAN OOK MET BETREKKING TOT DE GOEDEREN DIE HIERONDER WORDEN GELEVERD, MET INBEGRIP VAN MAAR NIET BEPERKT TOT ALLE STILZWIJGENDE GARANTIES VAN VERKOOPBAARHEID EN GESCHIKTHEID VOOR EEN BEPAALD DOEL, DIE HIERBIJ UITDRUKKELIJK WORDEN AFGEWEZEN EN UITGESLOTEN. BEHALVE INDIEN WETTELIJK ANDERS BEPAALD, IS HET EXCLUSIEVE RECHTSMIDDEL VAN DE KOPER EN DE TOTALE AANSPRAKELIJKHEID VAN DE VERKOPER VOOR INBREUKEN OP EEN VAN DE VOORGAANDE GARANTIES BEPERKT TOT DE REPARATIE OF VERVANGING VAN HET PRODUCT EN ZAL IN ALLE GEVALLEN BEPERKT ZIJN TOT HET BEDRAG DAT DE KOPER OP GROND HIERVAN HEEFT BETAALD. IN GEEN GEVAL IS DE VERKOPER AANSPRAKELIJK VOOR ENIGE ANDERE VORM VAN SCHADE, HETZIJ DIRECTE, INDIRECTE, GELIQUIDEERDE, INCIDENTELE, GEVOLG-, PUNITIEVE, EXEMPLARISCHE OF SPECIALE SCHADE, MET INBEGRIP VAN MAAR NIET BEPERKT TOT WINSTDERVING, VERLIES VAN VERWACHTE BESPARINGEN OF INKOMSTEN, VERLIES VAN INKOMSTEN, VERLIES VAN ZAKEN, VERLIES VAN PRODUCTIE, VERLIES VAN KANSEN OF VERLIES VAN REPUTATIE. DEZE GARANTIE IS SLECHTS EEN WEERGAVE VAN DE VOLLEDIGE BEPERKTE GARANTIE. VOOR EEN GEDETAILLEERDE UITLEG, BEZOEK ONS OP www.xylem.com/nl-nl/support/, BEL ONS VERMELDE KANTOORNUMMER, OF SCHRIJF EEN BRIEF NAAR UW REGIONAAL KANTOOR.

TERUGKEERPROCEDURE

Retourzendingen onder garantie verlopen via de plaats van aankoop. Neem contact op met de juiste instantie met een aankoopbewijs om de datum te verifiëren.

SE

1500 - 4000
Helautomatisk länspump

FARA: Läs den här manualen noga innan installation, användning eller service and den här produkten. Underlåtelse att följa instruktionerna i manualen kan resultera i explosion, egendomsskada, allvarlig personskada och/eller dödsfall.

OBS: Spara den här handboken för framtida användning och förvara den lätt tillgänglig på den plats där enheten är placerad.

Allmänna säkerhetsregler

- Håll alltid arbetsytan ren
- Var uppmärksam på riskerna som medföljer att ha gas och ångor i arbetsområdet
- Undvik alla elektriska faror
- Var uppmärksam på riskerna för el-chock eller ljusblixtar
- Tänk alltid på riskerna för drunkning, elektriska olyckor och brännskador

FARA: Denna produkt är inte avsedd för skadekontroll eller för hantering av översvämningar orsakade av skador på skrovet. Denna produkt är avsedd för användning i länspumpssystem i små båtar med en skrovlängd på upp till 24 meter, såsom beskrivs i introduktionen till och inom ramen för ISO 15083. Länspumpsystem, såsom preciseras i ISO 15083, är begränsade till normala vattenmängder i en intakt båt på grund av stänk, regn, läckage, spill och små vattenmängder som sugs in på grund av båtens rörelser vid hårt väder. Användning av produkten på något annat sätt kan resultera i översvämning, stora skador på båten, allvarliga personskador eller dödsfall.

VARNING: Denna pump är konstruerad ENDAST för bruk med söt- och saltvatten. Användning med andra farliga, frätande eller brännande material kan resultera i skada på pump och den omgivande miljön, möjlig exponering för farliga ämnen och personskada.

Länspumpar ska monteras enligt pumptillverkarens instruktioner, och i ett utrymme som är åtkomligt för att kunna serva och rengöra intag och/eller utföra kontroll.

På båtar med ett slutet förvaringsutrymme ska ett hörbart larm installeras som indikerar att länsvattnet är på väg att nå den maximala länsvattengränsen.

Penetreringar i skott ska göras enligt kraven i ABYC H-2, Ventilation of Boats Using Gasoline (Ventilation av båtar med bensinmotor), för att minimera risken för att koloxid migrerar från maskinutrymmen med bensinmotorer till närliggande vistelseutrymmen.

Potentiella elektriska antändningskällor i utrymmen med bensindrivna maskiner, bränsletank(ar) med bensin, skarvad(e) koppling(ar) eller andra anslutningar mellan komponenter i ett bensinsystem, ska antändningsskyddas, såvida inte utrymmet är isolerat från en bensinbränslekälla enligt beskrivning i ABYC E-11.5.3.3.

Undantag:

1. Båtar som använder dieselbränsle som enda bränslekälla.
2. Utombordsmotorer som monterats externt eller i utrymmen som är öppna utåt enligt kraven i ABYC H-2, Ventilation of Boats Using Gasoline (Ventilation av båtar med bensinmotor).

Länspumpintaget ska vara placerat så att länsvatten kan avlägsnas från bälgen i ett statiskt flytande läge, och vid maximala förhållanden som skapas av båtens rörelse, slagsida och trim.

VARNING: Kontrollera regelbundet att alla länspumpar fungerar. Rensa pumpinloppet från skräp. Om sjöventiler monteras i för- och akterpikskotten ska dessa hållas stängda och bara öppnas för att låta vattnet rinna in i huvudpumparna.

Så här fungerar helautomatiska länspumpar:

Rule Automatiska länspumpar eliminerar behovet av en separat flottörbrytare för att aktivera pumpen. När strömmen är tillförd sker start och stopp helt automatiskt. Pumpen kontrollerar vatten var 2 ½ minut genom att slå på en sekund och mäta belastningen mot pumphjulet. Om det finns vatten förblir pumpen på tills vattnet tas bort. Därefter återupptar pumpen sin 2 ½ minuts kontrollcykel. De automatiska pumparna har två positiva ledningar: en automatisk (brun) och en manuell överstyrning (brun med en vit rand).

Den tredje svarta ledningen är jord/negativ.

Referens Images Sidor 3-6.

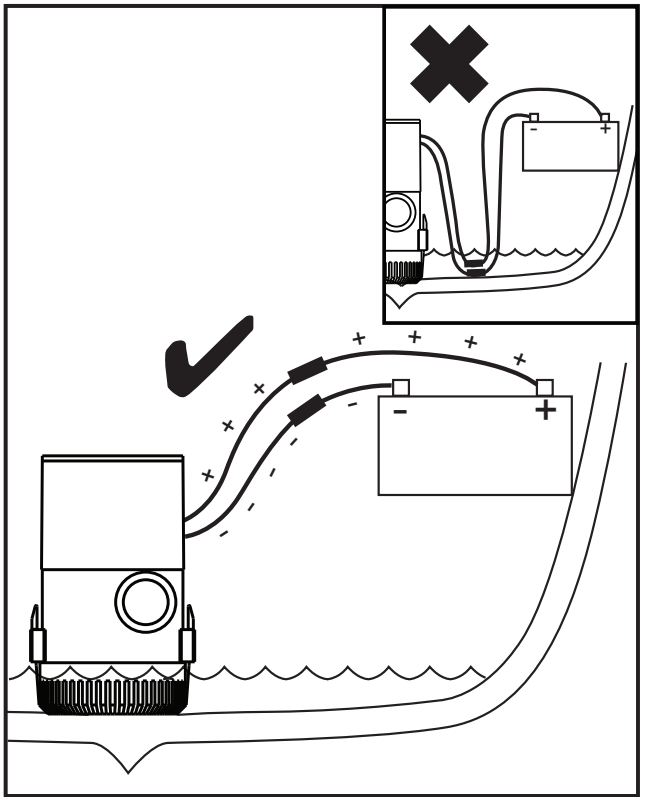

Utgång och Elektriska Referenser Sidor 7-10

VARNING: **Elektriska anslutningar ska göras av en behörig marineltekniker.**

VAR FÖRSIKTIG: **Koppla från strömtillförseln från systemet innan du börjar arbeta på enheten för att undvika personskada, skada på omgivningen och/ eller produktskada.**

VAR FÖRSIKTIG: **Installera alltid rätt säkringsstorlek för att undvika produktskada ifall av kortslutning. Underlåtelse att installera rätt säkring kan öka risken för pumpfel med risk för personskada och/eller brand som resultat.**

VAR FÖRSIKTIG: **Håll alla ledningsanslutningar ovanför den högsta vattennivån. Ledningar måste kopplas ihop med stumkontakter och förseglingsmedel för marint bruk för att förhindra ledningskorrosion.**

VVS:

Denna länspump har utformats för att användas med flexibel slang. Styva rör eller slangar kan skada pumpen eller pumpens utlopp.

Faktorer som minskar en länspumps flöde kan omfatta, men är inte begränsade till, följande:

- Längden på utloppsröret (längre sträckor minskar flödet)
- Antalet böjar eller deras radie
- Grovheten på rörledningarnas och kopplingarnas inre ytor (slät slang är bäst)
- Minskning (slangbegränsning) av tvärsnittsarean hos komponenter i utloppssystemet, t.ex. backventiler och genomloppsrör

Fäst avtappningsslangen på slangfästet med hjälp av slangklämmor i rostfritt stål.

Skrovgenomföringens utloppsarmatur ska monteras minst 20,3 cm (8") ovanför den krängande vattenlinjen för att förhindra att vatten sugs in från fartygets utsida, eller så kan utloppet placeras under den högsta krängande vattenlinjen om utloppsledningen är försedd med båda följande:

- En sjökock installerad i enlighet med kraven i ABYC H-27, Seacocks, Thru-Hull Connections, and Drain Plugs, och
- En ventilerad slinga eller annat sätt att förhindra sifonering in i båten. En backventil får inte användas för detta ändamål.

Om utloppen från flera pumpar är fördelade så att de släpps ut genom en enda skrovgenomföring, skall systemet vara konstruerat så att driften av en pump inte matar en annan pump baklänges och att samtidig drift av varje pump inte minskar systemets pumpkapacitet. En backventil får inte användas i utloppsfördelarsystemet.

En backventil får endast användas när det är nödvändigt för att förhindra att en automatisk länspump slås på och av på grund av återflöde från utloppsledningen.

Slanganslutningar ska säkras med en icke-korrosiv klämma eller fästas mekaniskt med permanent monterade ändbeslag, t.ex. en svängd hylsa. Gängade insatser ska fästas med korrosionsbeständiga metallklämmor.

Alla monteringshål måste tätas med ett förseglingsmedel för marint bruk för att förhindra att vatten tränger in.

ABYC®
Setting Standards for Safer Boating

Installeras till ABYC H-22 och E-11

AIS (Aquatic Invasive Species) Dekontamineringsprocess.

Alla våra pumpar är designade för att uppfylla ABYC-standarderna för den aktuella AIS-saneringsproceduren inklusive lågtrycksvatten vid 120ºF i 130 sekunder.

Vänligen följ gällande riktlinjer för saneringsprocessen.

ANMÄRKNING: AVFALLSHANTERING AV PRODUKTEN.
Hantera och kassera allt avfall i enlighet med lokala lagar och förordningar.

GARANTI

XYLEM BEGRÄNSAD GARANTI GARANTERAR ATT DENNA PRODUKT ÄR FRI FRÅN DEFEKTER OCH TILLVERKNINGSFEL UNDER EN PERIOD AV 3 ÅR FRÅN TILLVERKNINGSDATUM. GARANTIN ÄR EXKLUSIV OCH ERSÄTTER ALLA ANDRA UTTRYCKLIGA ELLER UNDERFÖRSTÅDDA GARANTIER, GARANTIER, VILLKOR ELLER BESTÄMMELSER AV VILKET SLAG SOM HELST AVSEENDE DE VAROR SOM TILLHANDAHÅLLS ENLIGT DETTA AVTAL, INKLUSIVE, UTAN BEGRÄNSNING, ALLA UNDERFÖRSTÅDDA GARANTIER FÖR SÄLJBARHET OCH LÄMPLIGHET FÖR ETT VISST ÄNDAMÅL, VILKA HÄRMED UTTRYCKLIGEN FÖRKASTAS OCH UTESLUTS. OM INTE ANNAT FÖRESKRIVS I LAG, ÄR KÖPARENS EXKLUSIVA RÄTTSMEDEL OCH SÄLJARENS SAMMANLAGDA ANSVAR FÖR BROTT MOT NÅGON AV DE FÖREGÅENDE GARANTIERNA BEGRÄNSAT TILL ATT REPARERA ELLER BYTA UT PRODUKTEN OCH SKA I SAMTLIGA FALL BEGRÄNSAS TILL DET BELOPP SOM KÖPAREN HAR BETALAT ENLIGT DETTA AVTAL. SÄLJAREN ÄR UNDER INGA OMSTÄNDIGHETER ANSVARIG FÖR NÅGON ANNAN FORM AV SKADA, VARE SIG DIREKT, INDIREKT, LIKVIDERAD, TILLFÄLLIG, FÖLJDSKADA, STRAFFSKADA, EXEMPLARISK ELLER SÄRSKILD SKADA, INKLUSIVE MEN INTE BEGRÄNSAT TILL FÖRLUST AV VINST, FÖRLUST AV FÖRVÄNTADE BESPARINGAR ELLER INTÄKTER, INKOMSTFÖRLUST, FÖRLUST AV AFFÄRSVERKSAMHET, PRODUKTIONSFÖRLUST, FÖRLUST AV MÖJLIGHETER ELLER FÖRLUST AV ANSEENDE. DENNA GARANTI ÄR ENDAST EN REPRESENTATION AV DEN FULLSTÄNDIGA BEGRÄNSADE GARANTIN. FÖR EN DETALJERAD FÖRKLARING, BESÖK OSS PÅ www.xylem.com/sv-se/support/, RING VÅRT ANGIVNA KONTORSNUMMER ELLER SKRIV ETT BREV TILL DITT REGIONALA KONTOR.

ÅTERVÄNDANDEFÖRFARANDE

Garantiåterlämningar sker via köpstället. Kontakta lämplig enhet med ett kvitto på köpet för att verifiera datumet.

ES

1500 - 4000
Bomba de achique totalmente automática

PELIGRO: Lea este manual cuidadosamente antes de instalar, usar o reparar este producto. El incumplimiento de las instrucciones contenidas en este manual puede ocasionar explosión, daños a la propiedad, lesiones personales graves o la muerte.

AVISO: Guarde este manual para futuras consultas y téngalo a mano en el lugar donde se encuentre la unidad.

Normas generales de seguridad

- Mantenga siempre el área de trabajo limpia.
- Preste atención a los riesgos presentados por gases y vapores en el área de trabajo.
- Evite todos los peligros eléctricos.
- Preste atención a los riesgos de choque eléctrico o de descargas de arco voltaico.
- Tenga siempre en cuenta el riesgo de ahogamiento, accidentes eléctricos y lesiones por quemaduras.

PELIGRO: Este producto no está indicado para utilizarse como control de daños o en casos de inundación causada por daños al casco. Este producto está diseñado para utilizarse en Sistemas de Bombeo de Sentina para pequeñas embarcaciones con una longitud de casco de hasta 24 metros, según se describe dentro de la introducción y alcance de ISO 15083. Los Sistemas de Bombeo de Sentina, tal como se especifica en ISO 15083, se limitan a cantidades normales de agua en una embarcación intacta por acción de rocío del mar, lluvia, filtración, derrame y cantidades pequeñas ocasionales de agua causadas por movimientos de la embarcación en climas adversos. El uso del producto de cualquier otra manera podría provocar inundación, daños catastróficos a la embarcación, lesiones personales serias o la muerte.

ADVERTENCIA: La bomba está diseñada para funcionar con agua dulce y agua salada ÚNICAMENTE. Su uso con cualquier otro material peligroso, cáustico o corrosivo podría provocar daños a la bomba y al entorno circundante, la posibilidad de exposición a sustancias peligrosas y lesiones.

Las bombas de sentina deben montarse de acuerdo con las instrucciones del fabricante de las mismas y en una ubicación accesible en la que se puedan llevar a cabo las operaciones de mantenimiento/reparación y limpieza de la toma y/o el filtro.

En embarcaciones provistas de un compartimento tipo camarote cerrado, se instalará una alarma sonora para indicar que el agua de sentina se está aproximando al nivel máximo de agua de sentina.

Las penetraciones de los mamparos se ajustarán a los requisitos que dicta la norma ABYC H-2, Ventilación de embarcaciones que utilizan gasolina, a fin de minimizar el riesgo potencial de que el monóxido de carbono se traslade de los compartimentos de la maquinaria que contienen gasolina a los compartimentos tipo camarote adyacentes.

Deberán estar protegidas contra la ignición las fuentes potenciales de ignición ubicadas en espacios que contengan maquinaria con motores de gasolina, o depósitos de gasolina, o piezas de unión o cualquier conexión entre componentes de un sistema de gasolina, a menos que el componente esté aislado de una fuente de gasolina tal y como se describe en ABYC E-11.5.3.3.

Excepción:

1. Las embarcaciones que utilicen diesel como única fuente de combustible.
2. Los motores fueraborda montados de manera externa o en compartimentos con salida a la atmósfera de acuerdo con los requisitos de ABYC H-2, Ventilación de embarcaciones que utilizan gasolina.

La entrada de la bomba de sentina estará situada de manera que el agua de sentina sobrante pueda eliminarse de la sentina en posición flotante estática, en las condiciones más difíciles derivadas del movimiento, la escora y el asiento de la embarcación.

ADVERTENCIA: Compruebe el funcionamiento de todas las bombas de achique a intervalos regulares. Limpie las entradas de la bomba de escombros. Si se instalan tomas de mar en los mamparos de pico de proa y de popa, se mantendrán cerradas y sólo se abrirán para permitir que el agua drene hacia las sentinas principales.

Cómo Funcionan las Bombas de Sentina Totalmente Automáticas:

Las bombas de achique automáticas Rule eliminan la necesidad de un interruptor de flotador separado para activar la bomba. Una vez suministrada la energía, el arranque y la parada son completamente automáticos. La bomba verifica la presencia de agua cada 2 ½ minutos encendiéndola por un segundo y midiendo la carga contra el impulsor. Si hay agua, la bomba permanece encendida hasta que se extrae el agua. Luego, la bomba reanuda su ciclo de verificación de 2 ½ minutos. Las bombas automáticas cuentan con dos cables positivos: uno automático (marrón) y uno manual (marrón con una raya blanca).

El tercer cable negro es tierra/negativo. **Imágenes de referencia, páginas 3-6.**

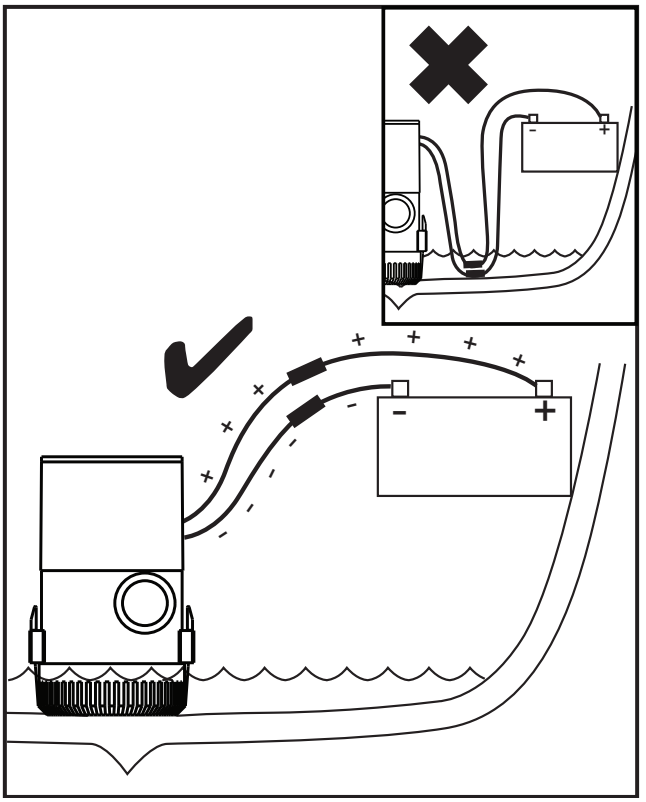

Salida e instalaciones eléctricas de referencia, páginas 7-10

ADVERTENCIA: Las conexiones eléctricas deberían ser realizadas por un técnico eléctrico naval competente.

PRECAUCIÓN: Desconecte la energía del sistema antes de comenzar a trabajar en la unidad para evitar lesiones personales, daños al entorno circundante y/o daños a la unidad.

PRECAUCIÓN: Siempre instale fusibles de tamaño apropiado para evitar daños al producto en caso de producirse un cortocircuito. Si no se instalan fusibles apropiados, ello podría aumentar el riesgo de un desperfecto de la bomba con la posibilidad de lesiones personales y/o riesgo de incendio.

PRECAUCIÓN: Mantenga todas las conexiones eléctricas por encima del nivel de agua más alto. Los cables deben estar unidos con conectores a tope y un sellador apto para aplicaciones marinas para prevenir la corrosión de los cables.

Conexiones de tubos y mangueras

Esta bomba de sentina se ha diseñado para usarse con mangueras flexibles. Unas tuberías rígidas pueden dañar la bomba o su descarga.

A continuación se enumeran algunos factores que pueden reducir el caudal de una bomba de sentina:

- La longitud de las tubos de descarga (a mayor longitud, menor caudal)
- El número o radio de los recodos
- La aspereza de las superficies internas de los tubos y los empalmes (la mejor opción son mangueras con un interior liso)
- La reducción (restricción de la manguera) en áreas transversales de los componentes del sistema de descarga como válvulas de retención y pasacascos.

Conecte la manguera de descarga al conector utilizando para ellos bridas de acero inoxidable.

El adaptador de descarga del pasacascos debe montarse un mínimo de 8" (20,3 cm) por encima de la línea de agua escorada para impedir el efecto sifón del agua procedente de fuera de la embarcación o la descarga puede situarse debajo de la línea de agua escorada máxima si la línea de descarga cumple estas dos condiciones:

- Un grifo de fondo instalado de acuerdo con las especificaciones de la norma ABYC H-27, Grifos de fondo, conexiones de pasacascos y tapones de drenaje, y
- Un circuito con salida o cualquier otro medio para impedir el efecto sifón del agua en la embargación. Para este fin, no deberá usarse ninguna válvula de retención.

Si las descargas de varias bombas están conectadas para descargar a través de un solo pasacascos, el sistema se diseñará de manera que el funcionamiento de una bomba no retroalimente otra bomba, y el funcionamiento simultáneo de cada bomba no disminuya la capacidad de bombeo del sistema. Para este fin, no deberá usarse ninguna válvula de retención en el sistema de colectores de descarga.

Únicamente podrá utilizarse una válvula de retención cuando ello sea necesario para impedir que una bomba de sentina automática se encienda y se apague debido a la retroalimentación procedente de la línea de descarga.

Las conexiones de la manguera deberán sujetarse con un tipo de agarradera anticorrosión o mediante sujeción mecánica con la ayuda de racores de conexión permanente tales como manguitos. Las piezas roscadas se colocarán con abrazaderas metálicas anticorrosión.

Todos los orificios de montaje deben estar sellados con un sellador apto para aplicaciones marinas para evitar la intrusión de agua.

ABYC®
Setting Standards for Safer Boating

Instale de acuerdo con ABYC H-22 y E-11

Proceso de descontaminación AIS (Aquatic Invasive Species).

Todas nuestras bombas están diseñadas para cumplir con los estándares ABYC para el procedimiento de descontaminación AIS actual, que incluye agua a baja presión a 120 °F durante 130 segundos.

Siga las pautas actuales para el proceso de descontaminación.

AVISO: ELIMINACIÓN DEL PRODUCTO AL FINAL DE SU VIDA ÚTIL.
Maneje y elimine todos los desechos de acuerdo con las leyes y regulaciones locales.

GARANTÍA

LA GARANTÍA LIMITADA DE XYLEM GARANTIZA QUE ESTE PRODUCTO ESTÁ LIBRE DE DEFECTOS Y MANO DE OBRA DURANTE UN PERÍODO DE 3 AÑOS A PARTIR DE LA FECHA DE FABRICACIÓN. LA GARANTÍA ES EXCLUSIVA Y SUSTITUYE A TODAS Y CADA UNA DE LAS DEMÁS GARANTÍAS EXPRESAS O IMPLÍCITAS, AVALES, CONDICIONES O TÉRMINOS DE CUALQUIER NATURALEZA RELACIONADOS CON LOS PRODUCTOS SUMINISTRADOS EN VIRTUD DEL PRESENTE DOCUMENTO, INCLUYENDO, SIN LIMITACIÓN, CUALQUIER GARANTÍA IMPLÍCITA DE COMERCIABILIDAD E IDONEIDAD PARA UN FIN DETERMINADO, QUE POR LA PRESENTE SE RECHAZAN Y EXCLUYEN EXPRESAMENTE. SALVO QUE LA LEY DISPONGA LO CONTRARIO, EL RECURSO EXCLUSIVO DEL COMPRADOR Y LA RESPONSABILIDAD TOTAL DEL VENDEDOR POR EL INCUMPLIMIENTO DE CUALQUIERA DE LAS GARANTÍAS ANTERIORES SE LIMITAN A LA REPARACIÓN O SUSTITUCIÓN DEL PRODUCTO Y, EN TODOS LOS CASOS, SE LIMITARÁN AL IMPORTE PAGADO POR EL COMPRADOR EN VIRTUD DEL PRESENTE DOCUMENTO. EN NINGÚN CASO EL VENDEDOR SERÁ RESPONSABLE DE NINGÚN OTRO TIPO DE DAÑOS, YA SEAN DIRECTOS, INDIRECTOS, LIQUIDADOS, INCIDENTALES, CONSECUENTES, PUNITIVOS, EJEMPLARES O ESPECIALES, INCLUYENDO PERO NO LIMITÁNDOSE A LA PÉRDIDA DE BENEFICIOS, PÉRDIDA DE AHORROS O INGRESOS PREVISTOS, PÉRDIDA DE INGRESOS, PÉRDIDA DE NEGOCIO, PÉRDIDA DE PRODUCCIÓN, PÉRDIDA DE OPORTUNIDADES O PÉRDIDA DE REPUTACIÓN. ESTA GARANTÍA ES SÓLO UNA REPRESENTACIÓN DE LA GARANTÍA LIMITADA COMPLETA. PARA OBTENER UNA EXPLICACIÓN DETALLADA, VISÍTENOS EN www.xylem.com/es-es/support/, LLAME A NUESTRO NÚMERO DE OFICINA INDICADO O ESCRIBA UNA CARTA A SU OFICINA REGIONAL.

PROCEDIMIENTO DE DEVOLUCIÓN

Las devoluciones en garantía se realizan a través del lugar de compra. Por favor, póngase en contacto con la entidad correspondiente con un recibo de compra para verificar la fecha.

Xylem — USA
17942 Cowan
Irvine, CA 92614

Xylem Water Solutions UK Ltd
Unit 2 Modus, Harlow Innovation Park,
Maypole Boulevard, Harlow,
Essex, CM17 9TX

Xylem — CHINA
30/F Tower A, 100 Zunyi Road
Shanghai 200051

Xylem — HUNGARY KFT
2700 Cegléd
Külso Kátai út 61

Xylem — AUSTRALIA
14 Emporium Avenue
Kemps Creek, NSW 2178

www.xylem.com/rule

© 2025 Xylem Inc. All rights reserved
Rule is a trademark of Xylem Inc. or one of its subsidiaries

950-0579A Rev. E 10/2025