Produktblad
2025-12-02
RSK nummer: 5887329
Xylem art. nr: 00- 844 40 62

Flygt Compit 901P

Pumpstationspaket C-901P-EA- +XX-18/DXG+

Pumpstationspaket för avloppspumpning med 1x tuggerpump DXG+. 1-fas matning/3-fas drift med intelligent styrenhet placerad i pumpbrunnen. Optimerad för enkel installation.

Pumpstationspaket med pump DXG+ / APP 111, försedd med betonglock Klass A

Pumpstationspaketet levereras med en 1-fas matad tuggerpump, DXG+, med 3-fas drift genom brunnsmonterad styrning APP 111. Pumpbrunnen är i övrigt utformad med en bottenmonterad kopplingsfot och med rörutlopp PEM 40 (SDR 11). Pumpstationspaketet är avsedd för avloppspumpning där hög tryckkapacitet krävs. Rådgör vid behov med Xylem gällande applikation.

Pumpen styrs helt automatiskt via Flygts unika pumpstyrning, APP-111. Styrningen är monterad i pumpstationen och har avancerade motorskyddsfunktioner. Den har automatiska funktioner för rengöringssekvenser i sump och motionskörning mm. Läs mer om DXG+/ APP 111 system i vår separata broschyr för dessa. Pumpens låga vikt och den vattensäkra snabbkopplingen för elkablage ger enkel installation och service. Paketet med betonglock, Klass A är lämpligt för förläggning i grönytor (maxbelastning från fotgängare eller cyklister).

Alternativa pumpbrunnar kan också beställas med:

- Betonglock, Klass A (maxbelastning från fotgängare eller cyklister)
- Betonglock, Klass B (gångtrafik och parkeringsområden)
- Gjutjärnsbeteckning/avlastningsplatta för körbara ytor, Klass D 40 ton.

Flygt Compit kan kompletteras med en kapbar förhöjningsdel i längd 1400 mm eller 750 mm som förlänger Compitstationen till max höjd 3000 mm respektive till 2400 mm.

Enkelpumpstation Flygt Compit C-901P-EA- +XX-18/DXG+

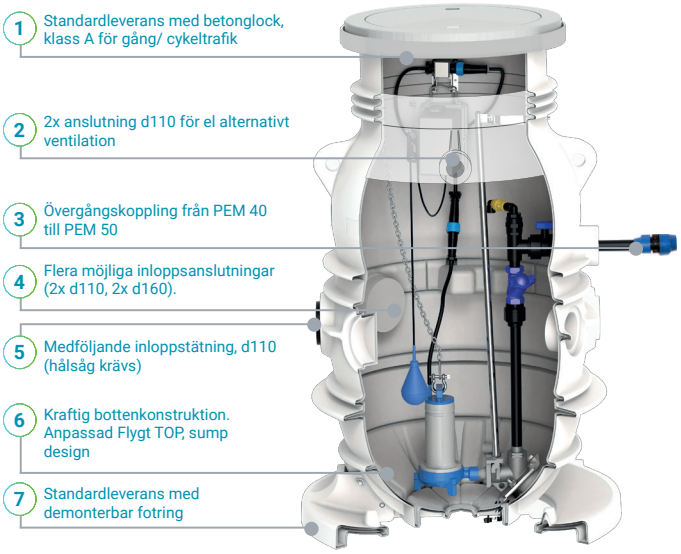

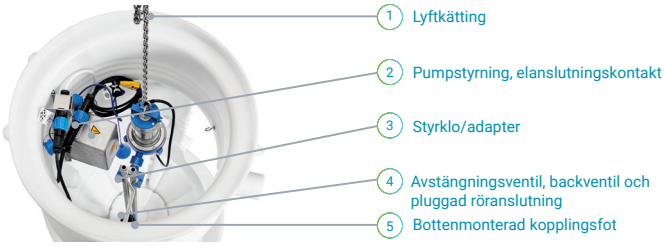

Pump; 1x Flygt DXG+, 1,4kW, 4,55A

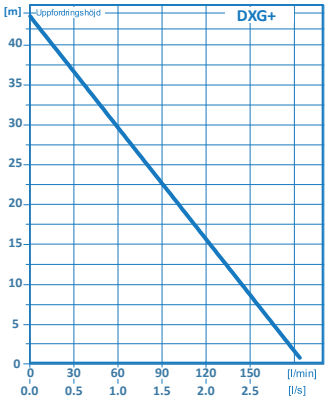

Styrning: Givarlös intelligent pumpstyrning APP-111 och larmbox ATU-001. Pumpen är ansluten med vattensäker elkontakt för enkel montering/demontering

Compit 901P, Enkelpumpstation C-901P-EA- +XX-18/DXG+

Betäckning	A MÅTT [mm]	Artikelnummer
PE-lock	72	00-82 95 35
Betonglock, Klass A:	33	00-82 92 53
Betonglock, Klass B:	78	00-82 92 54
Gjutjärnslock. Klass D, 40 ton, inkl. avlastningsplatta	Kontakta Xylem för information	

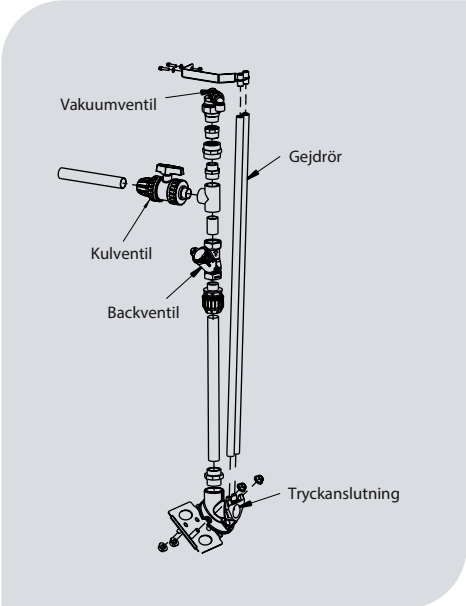

Sprängskiss

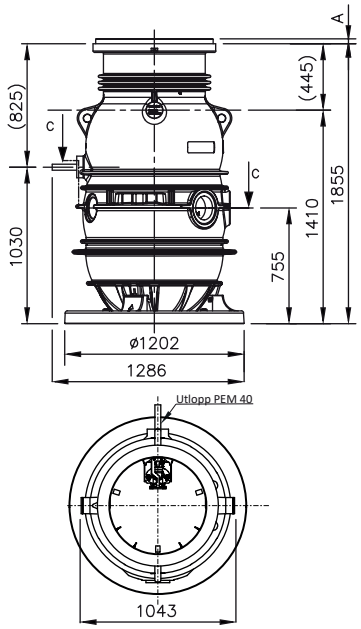

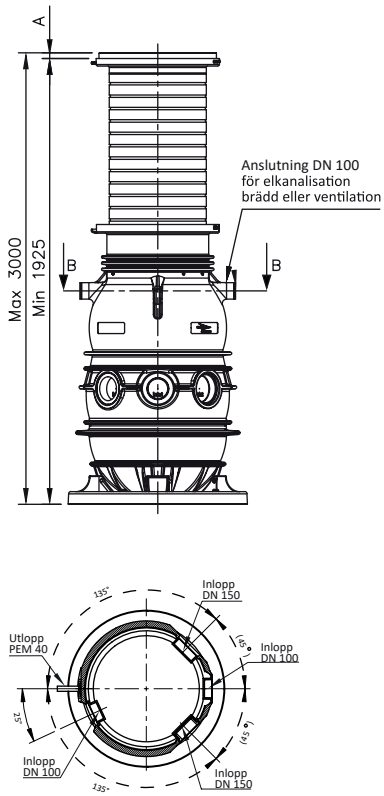

	Optioner	Art.nr.	RSK nr.
Förhöjning med förlängningsdel med gejdrör samt o-ringstätning	**Compit 901P-750, Förlängningsenhet 750mm** Förlänger till installationsdjup, 2355mm	00-85 08 21	5893019
	Compit 901P-1400, Förlängningsenhet 1400mm Förlänger till installationsdjup, 3000mm	00-85 08 22	5893018
	Isolationsskiva Isolationsskiva med förankringslist för förhöjningsdel (används främst när pumpbrunnen har plastlock)	00-654 09 08	—
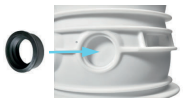	**Compit 901H/P Inloppstätning, d110mm rör** Håltagning/hålsåg 102-108mm krävs.	00-85 08 62	581 95 69
	Compit 901H/P Inloppstätning, d160mm rör Håltagning/hålsåg 152-158mm krävs.	00-85 08 63	581 95 70

	Övrig medföljande utrustning	Art.nr.	RSK nr.
	Tätningshylsa för kabel, DN100-rör Kabelanslutning, start- och manöverpanel	00-83 00 63	—
	Rörkoppling PE-koppling. PEM 40mm till PEM 50mm.	00-85 08 22	—
	Verktyg för betonglock	00-85 00 71	—

Xylem Water Solutions Sweden AB
Gesällvägen 33
174 53 Sundbyberg

Tel 010-603 50 00
sverige@xylem.com
xylem.com/sv-se

All information som presenteras i detta dokument anses vara tillförlitlig och i enlighet med vedertagen teknisk praxis. Xylem lämnar dock inga garantier för att denna information är fullständig. Användare är ansvariga för att utvärdera enskilda produkters lämplighet för specifika tillämpningar. Xylem kan inte hållas ansvarigt för några direkta eller indirekta skador som uppstår till följd av försäljning, återförsäljning eller felaktig användning av dess produkter. Kan komma att ändras utan föregående meddelande.

© 2025 Xylem Inc. or its affiliate. All rights reserved. Flygt Compit is a trademark of Xylem or one of its subsidiaries.

xylem
Let's Solve Water