KT MPP/SK

Kabeltrommel für IDS-Verbindungskabel
Cable drum for IDS connection cables
Tambour de câble pour câbles de raccordement IDS
Tambor portacable para el cable de conexión IDS

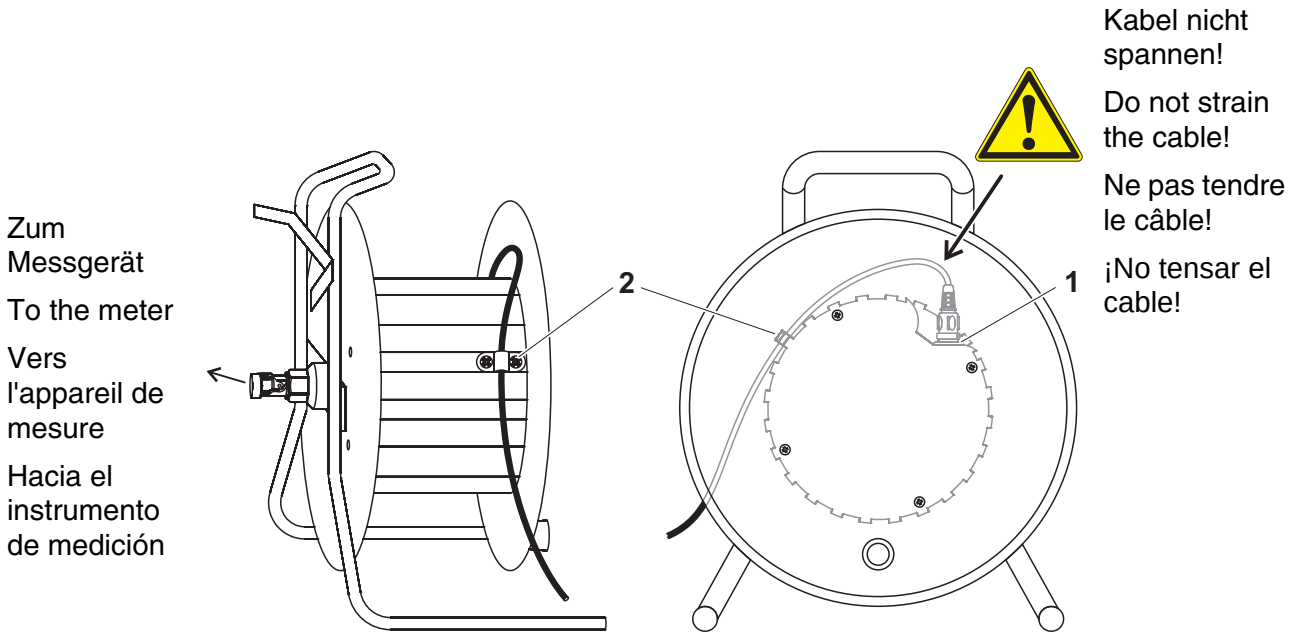

Montagehinweise:
Stecker des IDS-Verbindungskabels in die Buchse (Pos. 1) einstecken und Kabel mit der Zugsicherung (Pos. 2) sichern. Das Kabelstück zwischen Buchse und Zugsicherung darf dabei nicht gespannt sein (minimalen Biegeradius des Kabels beachten).

Installation notes:
Insert the plug of the IDS connection cable in the socket (pos. 1) and fix the cable with the strain relief (pos. 2). The section of the cable between the socket and strain relief must not be strained (note the minimum bend radius of the cable).

Instructions de montage:
Brancher le connecteur du câble de raccordement IDS dans la prise (pos. 1) et sécuriser le câble au moyen du dispositif anti-traction. La portion de câble située entre la prise et le dispositif anti-traction ne doit pas être tendue (respecter le rayon de courbure minimal du câble).

Instrucciones de montaje:
Enchufar el enchufe del cable de conexión IDS al buje (pos 1) y asegurar el cable contra tracción con la fijación (pos. 2). El segmento de cable entre el buje y la fijación no debe quedar tenso (observar el radio mínimo de curvatura o flexión del cable).