Bell & Gossett
xylem

Instruction Manual
P81748 Rev H

EN, FR, ES

Iron and Bronze Circulator Pumps

https://qr.xylemsales.com/p81748

Series 100
Series HV
Series PR

Series 2"

Safety

NOTICE:
PLEASE LEAVE THIS MANUAL FOR OWNER'S USE

SAFETY INSTRUCTIONS

This safety alert symbol will be used in this manual and on the unit safety instruction decals to draw attention to safety related instructions. When used, the safety alert symbol means ATTENTION! BECOME ALERT! YOUR SAFETY IS INVOLVED! FAILURE TO FOLLOW THESE INSTRUCTIONS MAY RESULT IN A SAFETY HAZARD.

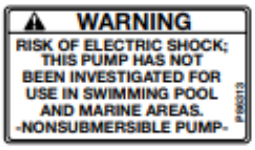

Your Booster Pump should have these warning labels affixed near the conduit box cover. If these warnings are missing or illegible, contact your local Bell & Gossett Representative for replacement labels.

Description

Bell & Gossett circulator pumps feature oil lubricated sleeve bearings, a carbon/ceramic seal and a noise dampening spring coupler. Bell & Gossett circulator pumps motors are designed specifically for quiet operation and are built with thermal protection and drip-proof construction. The motor is nonover- loading at any point on the pump curve.

This pump is nonsubmersible, for indoor use only.

Product certification

C22.2 No.108

LISTED
UL 778

Pump application

Bell & Gossett Pumps may be used for water circulating applications in hydronic, solar and chilled water systems. Bell & Gossett recommends that bronze constructed pumps be used for pumping potable water. For other applications contact your local Bell & Gossett Representative. Note that some local codes require using a check valve in the supply line when recirculating potable water.

It has not been investigated, nor is it intended for use in swimming pool and marine areas.

Glycol mixture statement

- These three piece circulator pumps can be used to circulate water and glycol mixtures up to a recommended 30% concentration and 40% for snow melt applications.
- Pump performance is based on 77°F (25°C). Therefore pumping of glycol mixtures will affect max performance, depending on mixture concentration and temperature.

Recommended accessories

- Pump is recommended to be used with clean water systems
- Dirt or magnetic seperators are recommended if the water is high in particulate matter such as irn oxide and/or mineral deposits. Clean water promotes long pump life.

Operational limits

These pumps are designed to pump liquids compatible with their iron or bronze body construction. Unless special provisions have been made by Bell & Gossett, the operational limits for Series 100, HV, PR and 2" Pumps are listed below.

Do not exceed these values.

Maximum Working Pressure	125 psi
Maximum Operating Temperature	225 F (107 C)
Electrical Rating	115V, 60 Hz, 1PH

Safety Requirements

Mechanical safety

WARNING: Excessive system pressure hazard

The maximum working pressure of the pump is listed on the nameplate. Do not exceed this pressure. Failure to follow these instructions could result in serious personal injury, death and/or property damage.

WARNING: Excessive pressure hazard volumetric expansion

The heating of water and other fluids causes volumetric expansion. The associated forces may cause failure of system components and release of high temperature fluids. This can be prevented by installing properly sized and located pressure relief valves and expansion tanks. Failure to follow these instructions could result in serious personal injury, death, and/or property damage.

Thermal safety

WARNING: Extreme temperature hazard

If the pump, motor or piping are operating at extremely high or low temperature, guarding or insulation is required. Failure to follow these instructions could result in serious personal injury, death and/or property damage.

WARNING: Hot water hazard

When disassembling a gasketed joint, always use a new gasket upon reassembly. Never re-use old gaskets. Failure to follow these instructions could result in serious personal injury, death and/or property damage.

Electrical safety

WARNING: Electrical shock hazard

Electrical connections are to be made by a qualified electrician in accordance with all applicable codes, ordinances and good practices. Disconnect and lock out the power before making electrical connections. Failure to follow these instructions could result in serious personal injury and/or death.

WARNING: Electrical overload hazard

Three phase motors must have properly sized heaters to provide overload and under voltage protection. Single phase motors have built-in overload protection. Failure to follow these instructions could result in serious personal injury, death and/or property damage.

WARNING: Electrical grounding hazard

Adequate electrical grounding is required for the safe operation. The use of grounded metal conduit assures this requirement. If the means of connection to the supply-connection box (wiring compartment) is other than grounded metal conduit, ground the pump back to the service by connecting a copper conductor at least the size of the circuit conductors supplying the pump to the green grounding screw provided within the wiring compartment. Failure to follow these instructions could result in serious personal injury, death and/or property damage.

WARNING: Risk of electric shock

Do not install this pump in swimming pool or marine areas. Failure to follow these instructions could result in serious personal injury, death and/or property damage.

WARNING:

This product can expose you to chemicals including Lead, which is known to the State of California to cause cancer and birth defects or other reproductive harm. For more information go to: www.P65Warnings.ca.gov.

Removal of the pump from existing system for replacement

WARNING: Electrical shock hazard

Disconnect and lock out the power before making electrical connections. Failure to follow these instructions could result in serious personal injury or death.

1. Close the valves on the suction and discharge sides of the pump. If no valves have been installed, it may be necessary to drain the system.

   WARNING: Hot water hazard

   Before draining the system, allow water to cool to a maximum of 100°F (38°C). Open the drain valve (take precautions against water damage) and leave the drain valve open until servicing is complete. Failure to follow these instructions could result in serious personal injury, death and/or property damage.

   WARNING: Electrical shock hazard

   Be certain the electrical power is not present at the motor leads before continuing. Failure to follow these instructions could result in serious personal injury or death.

2. Loosen the conduit box cover screw and remove the cover.

   WARNING: Unexpected startup hazard

   Single phase motors are equipped with automatic reset overload protectors. The pump can restart without warning. Disconnect and lockout power before servicing. Failure to follow these instructions could result in serious personal injury, death and/or property damage.

3. Disconnect the electrical supply lines to the pump.

   WARNING: High pressure hazard

   Pressure may be present in the pump body. This pressure can be relieved by loosening the flange bolts and shifting the pump assembly slightly to allow the pressurized water to escape. Failure to follow these instructions could result in serious personal injury or death.

4. Remove the flange bolts and nuts and then remove the pump from the piping.

Pump Installation

CAUTION: PROPERTY DAMAGE HAZARD

It is not advisable to install circulators in an attic or upper floor over finished living space. If the circulator must be installed over head, or over expensive equipment, provide adequate drainage in the event of leakage. Failure to follow these instructions could result in property damage.

Pump location

Bell & Gossett Booster Pumps should be installed where there will be sufficient room for future inspection, maintenance and service. It is highly recommended that service valves (shut-off) also be installed on each side of circulator pumps to facilitate servicing or replacing the pump without draining the system.

Important: In closed systems, do not install and operate Bell & Gossett pumps, 3D valves, suction diffusers, etc., without properly sized safety and control devices. Such devices include the properly sized and located pressure relief valves, expansion tanks and pressure, temperature, and flow controls. If the system is not equipped with these devices, consult the responsible engineer or architect before operating.

Pump supporting and piping

Install the suction and discharge flanges on the pipe ends using PTFE tape sealer or high quality thread sealant. Minimize strain on the pump by supporting the suction and discharge piping with pipe hangers near the pump. Line up the vertical and horizontal piping so that the bolt-holes in both the pump and pipe flanges are aligned. DO NOT ATTEMPT TO SPRING THE SUCTION OR DISCHARGE LINES INTO POSITION. THIS MAY RESULT IN UNWANTED STRESS IN THE PUMP BODY, FLANGE CONNECTIONS AND/OR PIPING. The code for pressure piping, ANSI B31 .1, lists types of supports for various applications.

Ordinary wire or band hangers are not adequate to maintain alignment. It is very important to provide strong, rigid support for the suction and discharge lines.

Important: Do not support the pump by its power pack. To function properly, the motor power pack must not be strained.

Pump flanges

New Bell & Gossett flanges gaskets must be installed between the flanges of the pump body and suction and discharge pipes. The gaskets should be clean and grease-free; old gaskets should never be reused.

WARNING: Hot water hazard

When disassembling a gasketed joint, always use a new gasket upon reassembly. Never re-use old gaskets. Failure to follow these instructions could result in serious personal injury, death and/or property damage.

WARNING: Hot water hazard

Make sure that each flange gasket remains seated in the flange groove during and after installation. Failure to follow these instructions could result in serious personal injury, death and/or property damage.

Apply torque in even increments to both flange bolts until the value listed in the table below is reached.

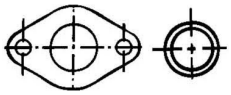

Pump Series	100 With Full Face Flange Gasket*	100 With Ring Flange Gasket	PR	HV	2"
Bolt Torque	150-180 in. lbs. 12.5 -15 ft. lbs.	96-132 in. lbs. 8-11 ft. lbs.	96-132 in. lbs. 8-11 ft. lbs.	96-132 in. lbs. 8-11 ft. lbs.	96-132 in. lbs. 8-11 ft. lbs.
Full turns of the nut from finger tight	1-1/4	1	1	3/4	3/4
* No longer used.					

WARNING: Water leakage hazard

To prevent leakage, make certain that the flange bolts have been adequately torqued. Failure to follow these instructions could result in serious personal injury and/or property damage.

Mode of discharge

Bell & Gossett Pumps can be installed to discharge up, down, left or right. The oiling ports must always be in the twelve o'clock position (on top) with motor and bearing assembly in a horizontal position. THE ARROW ON THE PUMP BODY MUST POINT IN THE DIRECTION OF THE FLOW. If it becomes necessary to change the mode of discharge, refer to B&G Instruction Manual HS-105-SM for specific instructions in removing the motor and bearing assembly from the pump body.

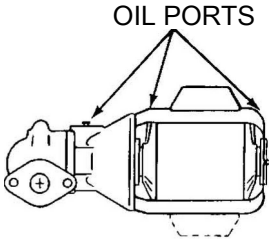

EN

NOTICE:

The position of the conduit box is determined by the model of the motor used. The oiling ports must always be in the up position.

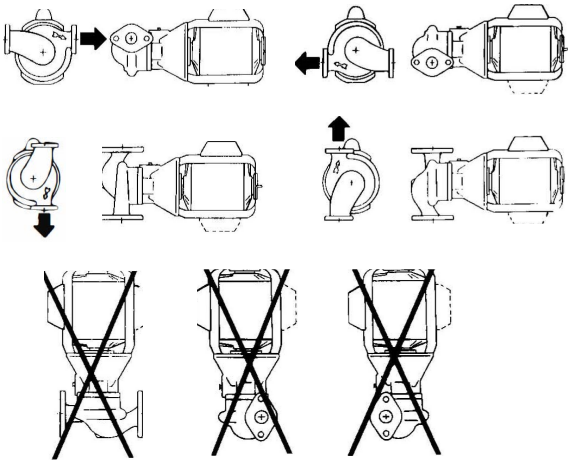

Wiring Instructions

WARNING: Electrical shock hazard

Disconnect and lock out the power before making electrical connections. Failure to follow these instructions could result in serious personal injury or death.

1. Remove the screws securing the conduit box cover (wiring compartment) and lift off the cover. Attach the appropriate size connector to the hole in the side of the conduit box.
2. Using a minimum size 14 AWG copper electrical wire (refer to your local code for wiring restrictions), wire the motor to a 115 volt, 60 hertz, single phase power source.

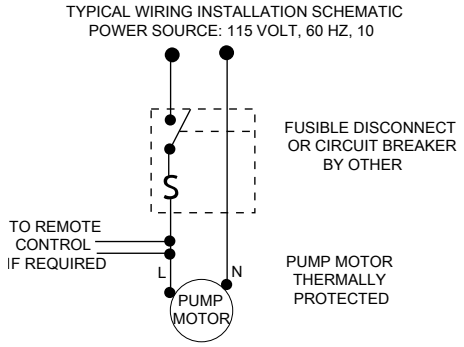

3. Connect the ground wire to the green screw inside the conduit box.

NOTICE:

Single phase motors are protected with inherent overheating devices and do not require external overload protection.

NOTICE:

If a motor with special characteristics is selected, the electrical rating of the power source must be the same as that of the motor.

WARNING: Electrical shock hazard

Be certain that all connections are secure and the conduit box is closed before electrical power is connected. Failure to follow these instructions could result in serious personal injury, death and/or property damage.

EN

Operational Instructions

System preparation

Prior to pump start up, closed heating and cooling systems should be flushed with clean water and drained. The system should then be filled with clean water having a PH between 7 and 9.

Lubrication

Although the new B&G pumps are test run at the factory, they must be lubricated thoroughly before being placed in operation. Bell & Gossett supplies a high quality lubricant specifically for this purpose which can be purchased from any B&G Representative (Part No. L23401). Proper lubrication procedures are as follows:

1. **Pump bearings** – Fill the bearing frame according to the oiling instructions decal. At the time of installation, add approximately 1 oz. of B&G #20 weight non-detergent oil. An SAE 20 (non-detergent) or 10W-30 oil may be substituted. Re-lubrication is required at the start of each heating season, or every three months for continuous service. Relubricate with 1 teaspoon of oil. More frequent lubrication may be required under adverse conditions such as high ambient temperatures. Less frequent lubrication is required if oil overflows from the reservoir.
2. **Motor bearings** – Lubricate through the two motor oil cups according to the lubrication decal. At the time of installation the motor bearings use approx. 12 drops each. At re-lubrication intervals fill each motor bearing with approx. 6-8 drops. More or less frequent re-lubrication may be required depending on the installation conditions.

NOTICE:

Over-oiling can cause motor mount deterioration and may cause spillage onto surrounding surfaces. Deteriorated motor mounts will lead to misalignment and excessive coupler wear.

CAUTION: DO NOT RUN DRY. SEAL DAMAGE MAY OCCUR.

Inspect pump seal regularly for leaks. Replace as required. Failure to follow these instructions could result in injury or property damage.

Priming and starting

Do not run B&G circulator pumps dry. Before starting, the pump must be filled with water. Air should be vented from the system by means of a system air vent or by an alternate method.

Service Instructions

1. Keep the pump and motor properly lubricated.
2. If the system is to be exposed to freezing temperatures, drain the pump.

Periodic Inspection

Inspect the pump regularly for leaking seals, worn gaskets, and loose or damaged components. Replace or repair as required.

Additional Pump Repair

Refer to the following manuals for additional repair instructions for Bell & Gossett Iron & Bronze Circulator Pumps:

Coupler & Motor Mount Replacement . . . . . #S15900, Rev. E

Circulator Pump Service Manual . . . . . #HS-105-SM, Rev. 4

Service parts catalog Parts list . . . . . #HS-300H-PL R4

Product warranty

Commercial warranty

Warranty. For goods sold to commercial buyers, Seller warrants the goods sold to Buyer hereunder (with the exception of membranes, seals, gaskets, elastomer materials, coatings and other "wear parts" or consumables all of which are not warranted except as otherwise provided in the quotation or sales form) will be (i) be built in accordance with the specifications referred to in the quotation or sales form, if such specifications are expressly made a part of this Agreement, and (ii) free from defects in material and workmanship for a period of eighteen (18) months from the date of installation or thirty-six (36) months from the date of shipment (which date of shipment shall not be greater than thirty (30) days after receipt of notice that the goods are ready to ship), whichever shall occur first, unless a longer period is specified in the product documentation (the "Warranty").

Except as otherwise required by law, Seller shall, at its option and at no cost to Buyer, either repair or replace any product which fails to conform with the Warranty provided Buyer gives written notice to Seller of any defects in material or workmanship within ten (10) days of the date when any defects or non-conformance are first manifest. Under either repair or replacement option, Seller shall not be obligated to remove or pay for the removal of the defective product or install or pay for the installation of the replaced or repaired product and Buyer shall be responsible for all other costs, including, but not limited to, service costs, shipping fees and expenses. Seller shall have sole discretion as to the method or means of repair or replacement. Buyer's failure to comply with Seller's repair or replacement directions shall terminate Seller's obligations under this Warranty and render the Warranty void. Any parts repaired or replaced under the Warranty are warranted only for the balance of the warranty period on the parts that were repaired or replaced. Seller shall have no warranty obligations to Buyer with respect to any product or parts of a product that have been: (a) repaired by third parties other than Seller or without Seller's written approval; (b) subject to misuse, misapplication, neglect, alteration, accident, or physical damage; (c) used in a manner contrary to Seller's instructions for installation, operation and maintenance; (d) damaged from ordinary wear and tear, corrosion, or chemical attack; (e) damaged due to abnormal conditions, vibration, failure to properly prime, or operation without flow; (f) damaged due to a defective power supply or improper electrical protection; or (g) damaged resulting from the use of accessory equipment not sold or approved by Seller. In any case of products not manufactured by Seller, there is no warranty from Seller; however, Seller will extend to Buyer any warranty received from Seller's supplier of such products.

THE FOREGOING WARRANTY IS EXCLUSIVE AND IN LIEU OF ANY AND ALL OTHER EXPRESS OR IMPLIED WARRANTIES, GUARANTEES, CONDITIONS OR TERMS OF WHATEVER NATURE RELATING TO THE GOODS PROVIDED HEREUNDER, INCLUDING WITHOUT LIMITATION ANY IMPLIED WARRANTIES OF MERCHANTABILITY AND FITNESS FOR A PARTICULAR PURPOSE, WHICH ARE HEREBY EXPRESSLY DISCLAIMED AND EXCLUDED. EXCEPT AS OTHERWISE REQUIRED BY LAW, BUYER'S EXCLUSIVE REMEDY AND SELLER'S AGGREGATE LIABILITY FOR BREACH OF ANY OF THE FOREGOING WARRANTIES ARE LIMITED TO REPAIRING OR REPLACING THE PRODUCT AND SHALL IN ALL CASES BE LIMITED TO THE AMOUNT PAID BY THE BUYER FOR THE DEFECTIVE PRODUCT. IN NO EVENT SHALL SELLER BE LIABLE FOR ANY OTHER FORM OF DAMAGES, WHETHER DIRECT, INDIRECT, LIQUIDATED, INCIDENTAL, CONSEQUENTIAL, PUNITIVE, EXEMPLARY OR SPECIAL DAMAGES, INCLUDING BUT NOT LIMITED TO LOSS OF PROFIT, LOSS OF ANTICIPATED SAVINGS OR REVENUE, LOSS OF INCOME, LOSS OF BUSINESS, LOSS OF PRODUCTION, LOSS OF OPPORTUNITY OR LOSS OF REPUTATION.

EN

Limited consumer warranty

Warranty. For goods sold for personal, family or household purposes, Seller warrants the goods purchased hereunder (with the exception of membranes, seals, gaskets, elastomer materials, coatings and other "wear parts" or consumables all of which are not warranted except as otherwise provided in the quotation or sales form) will be free from defects in material and workmanship for a period of eighteen (18) months from the date of installation or thirty-six (36) months from the product date code, whichever shall occur first, unless a longer period is provided by law or is specified in the product documentation (the "Warranty").

Except as otherwise required by law, Seller shall, at its option and at no cost to Buyer, either repair or replace any product which fails to conform with the Warranty provided Buyer gives written notice to Seller of any defects in material or workmanship within ten (10) days of the date when any defects or non-conformance are first manifest. Under either repair or replacement option, Seller shall not be obligated to remove or pay for the removal of the defective product or install or pay for the installation of the replaced or repaired product and Buyer shall be responsible for all other costs, including, but not limited to, service costs, shipping fees and expenses. Seller shall have sole discretion as to the method or means of repair or replacement. Buyer's failure to comply with Seller's repair or replacement directions shall terminate Seller's obligations under this Warranty and render this Warranty void. Any parts repaired or replaced under the Warranty are warranted only for the balance of the warranty period on the parts that were repaired or replaced. The Warranty is conditioned on Buyer giving written notice to Seller of any defects in material or workmanship of warranted goods within ten (10) days of the date when any defects are first manifest.

Seller shall have no warranty obligations to Buyer with respect to any product or parts of a product that have been: (a) repaired by third parties other than Seller or without Seller's written approval; (b) subject to misuse, misapplication, neglect, alteration, accident, or physical damage; (c) used in a manner contrary to Seller's instructions for installation, operation and maintenance; (d) damaged from ordinary wear and tear, corrosion, or chemical attack; (e) damaged due to abnormal conditions, vibration, failure to properly prime, or operation without flow; (f) damaged due to a defective power supply or improper electrical protection; or (g) damaged resulting from the use of accessory equipment not sold or approved by Seller. In any case of products not manufactured by Seller, there is no warranty from Seller; however, Seller will extend to Buyer any warranty received from Seller's supplier of such products.

THE FOREGOING WARRANTY IS PROVIDED IN PLACE OF ALL OTHER EXPRESS WARRANTIES. ALL IMPLIED WARRANTIES, INCLUDING BUT NOT LIMITED TO THE IMPLIED WARRANTIES OF MERCHANTABILITY AND FITNESS FOR A PARTICULAR PURPOSE, ARE LIMITED TO EIGHTEEN (18) MONTHS FROM THE DATE OF INSTALLATION OR THIRTY-SIX (36) MONTHS FROM THE PRODUCT DATE CODE , WHICHEVER SHALL OCCUR FIRST. EXCEPT AS OTHERWISE REQUIRED BY LAW, BUYER'S EXCLUSIVE REMEDY AND SELLER'S AGGREGATE LIABILITY FOR BREACH OF ANY OF THE FOREGOING WARRANTIES ARE LIMITED TO REPAIRING OR REPLACING THE PRODUCT AND SHALL IN ALL CASES BE LIMITED TO THE AMOUNT PAID BY THE BUYER FOR THE DEFECTIVE PRODUCT. IN NO EVENT SHALL SELLER BE LIABLE FOR ANY OTHER FORM OF DAMAGES, WHETHER DIRECT, INDIRECT, LIQUIDATED, INCIDENTAL, CONSEQUENTIAL, PUNITIVE, EXEMPLARY OR SPECIAL DAMAGES, INCLUDING BUT NOT LIMITED TO LOSS OF PROFIT, LOSS OF ANTICIPATED SAVINGS OR REVENUE, LOSS OF INCOME, LOSS OF BUSINESS, LOSS OF PRODUCTION, LOSS OF OPPORTUNITY OR LOSS OF REPUTATION.

Some states do not allow limitations on how long an implied warranty lasts, so the above limitation may not apply to you. Some states do not allow the exclusion or limitation of incidental or consequential damages, so the above exclusions may not apply to you. This warranty gives you specific legal rights, and you may also have other rights which may vary from state to state.

To make a warranty claim, check first with the dealer from whom you purchased the product or visit www.xylem.com for the name and location of the nearest dealer providing warranty service.

Sécurité

AVIS:

VEUILLEZ CONSERVER CE MANUEL POUR LES BESOINS DE L'UTILISATEUR

CONSIGNES DE SÉCURITÉ

Ce symbole d'alerte à la sécurité sera utilisé dans ce manuel et sur les autocollants de consignes de sécurité de l'appareil pour attirer l'attention sur les consignes liées à la sécurité. Lorsqu'il est utilisé, le symbole d'alerte à la sécurité signifie ATTENTION! SOYEZ PRUDENT! VOTRE SÉCURITÉ EST EN JEU! LE NON-RESPECT DE CES CONSIGNES PEUT ENTRAÎNER DES RISQUES LIÉS À LA SÉCURITÉ.

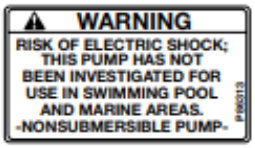

Ces étiquettes d'avertissement doivent être apposées près du couvercle de la boîte de conduit de votre pompe de suralimentation. Si ces avertissements sont manquants ou illisibles, contacter votre représentant Bell & Gossett local pour obtenir des étiquettes de remplacement.

Description

Les pompes de circulateur Bell & Gossett sont équipées de roulements à manchon lubrifiés à l'huile, d'un joint en carbone/céramique et d'un coupleur à ressort d'amortissement du bruit. Les moteurs des pompes de circulation Bell & Gossett sont conçus spécifiquement pour un fonctionnement silencieux et sont construits avec une protection thermique et une construction anti-gouttes. Le moteur n'est pas surchargé à tout point sur la courbe de la pompe.

Cette pompe n'est pas submersible, destinée à un usage intérieur uniquement.

Certification du produit

C22.2 No.108

LISTED
UL 778

Utilisation de la pompe

Les pompes Bell & Gossett peuvent être utilisées pour les applications de circulation d'eau dans les systèmes d'eau hydronique, solaire et réfrigérée. Bell & Gossett recommande d'utiliser des pompes en bronze pour pomper l'eau potable. Pour d'autres applications, contacter votre représentant Bell & Gossett local. Noter que certains codes locaux exigent l'utilisation d'un clapet anti-retour dans la conduite d'alimentation lors de la recirculation d'eau potable.

Il n'a pas été évalué et n'est pas destiné à être utilisé dans les piscines et les zones marines.

Déclaration de mélange de glycol

- Ces pompes de circulation en trois parties peuvent être utilisées pour faire circuler des mélanges d'eau et de glycol jusqu'à une concentration recommandée de 30 % et 40 % pour les applications de fonte de neige.
- Le rendement de la pompe repose sur une température de 77°F (25°C). Par conséquent, le pompage de mélanges de glycol affectera son rendement maximal, selon la concentration et la température du mélange.

Accessoires recommandés

- Il est recommandé d'utiliser la pompe avec des systèmes d'eau propre
- Des séparateurs magnétiques ou de saleté sont recommandés si l'eau est riche en particules telles que l'oxyde de fer et/ou les dépôts minéraux. L'eau propre favorise une longue durée de vie de la pompe.

Limites opérationnelles

Ces pompes sont conçues pour pomper des liquides compatibles avec leur construction de corps en fer ou en bronze. À moins que des dispositions spéciales n'aient été prises par Bell & Gossett, les limites opérationnelles pour les pompes de série 100, HV, PR et 2 po sont énumérées ci-dessous.

Ne pas dépasser ces valeurs.

Pression de fonctionnement maximale	125 psi
Température de fonctionnement maximale	107 °C (225 °F)
Rating électrique	115 V, 60 Hz, 1 PH

FR

Exigences de sécurité

Sécurité mécanique

AVERTISSEMENT: Risque de pression excessive du système

La pression maximale de fonctionnement de la pompe est inscrite sur la plaque signalétique. Ne pas dépasser cette pression. Le non-respect de cette consigne peut entraîner des blessures personnelles graves, la mort ou des dommages matériels.

AVERTISSEMENT: Expansion volumétrique à risque de pression excessive

Le chauffage de l'eau et d'autres fluides cause une dilatation volumétrique. Les forces associées peuvent entraîner la défaillance des composants du système et relâcher des liquides à haute température. Cela peut être évité en installant des soupapes de surpression et des réservoirs d'expansion correctement dimensionnés et situés. Le fait de ne pas respecter ces consignes peut entraîner des blessures, la mort et/ou des dommages aux locaux.

Sécurité thermique

AVERTISSEMENT: Risque de température extrême

Si la pompe, le moteur ou la tuyauterie fonctionnent à des températures extrêmement élevées ou basses, une protection ou une isolation est nécessaire. Le non-respect de cette consigne peut entraîner des blessures personnelles graves, la mort ou des dommages matériels.

AVERTISSEMENT: Risque lié à l'eau chaude

Lors du démontage d'un joint d'étanchéité, toujours utiliser un joint d'étanchéité neuf pour le remontage. Ne jamais réutiliser les vieux joints. Le non-respect de cette consigne peut entraîner des blessures personnelles graves, la mort ou des dommages matériels.

Sécurité électrique

AVERTISSEMENT: Risque de choc électrique

Les connexions de câblage doivent être effectuées par un électricien qualifié en conformité avec les codes et les règlements en vigueur ainsi que les bonnes pratiques. Débranchez et verrouillez l'alimentation avant d'effectuer des connexions électriques. Le non-respect de cette consigne peut entraîner des blessures personnelles graves ou la mort.

AVERTISSEMENT: Risque de surcharge électrique

Les moteurs triphasés doivent être munis de radiateurs bien dimensionnés pour assurer une protection contre les surcharges et les sous-tensions. Les moteurs monophasés sont dotés d'une protection intégrée contre les surcharges. Le non-respect de cette consigne peut entraîner des blessures personnelles graves, la mort ou des dommages matériels.

FR

AVERTISSEMENT: Risque associé à la mise à la terre électrique

Une mise à la terre électrique adéquate est nécessaire pour un fonctionnement sûr. L'utilisation d'un conduit métallique mis à la terre garantit cette exigence. Si le moyen de connexion au boîtier de connexion d'alimentation (compartiment de câblage) est autre qu'un conduit métallique mis à la terre, relier la pompe au service en connectant un conducteur en cuivre au moins de la taille des conducteurs du circuit alimentant la pompe à la vis de mise à la terre verte prévue dans le compartiment de câblage. Le non-respect de cette consigne peut entraîner des blessures personnelles graves, la mort ou des dommages matériels.

AVERTISSEMENT: Risque d'électrocution

Ne pas installer cette pompe dans une piscine ou dans une zone marine. Le non-respect de cette consigne peut entraîner des blessures personnelles graves, la mort ou des dommages matériels.

AVERTISSEMENT:

Ce produit peut vous exposer à des produits chimiques, incluant le plomb, reconnus par l'État de la Californie comme pouvant être cancérigènes, causer des anomalies congénitales ou d'autres problèmes de reproduction. Pour plus d'informations : www.P65Warnings.ca.gov.

Retrait de la pompe du système existant pour remplacement

AVERTISSEMENT: Risque de choc électrique

Débranchez et verrouillez l'alimentation avant d'effectuer des connexions électriques. Le non-respect de ces consignes peut entraîner des blessures corporelles graves ou la mort.

1. Fermer les soupapes de la pompe du côté de l'aspiration et de la décharge de la pompe. Si aucune valve n'a été installée, il pourrait être nécessaire de vidanger le système.

AVERTISSEMENT: Risque lié à l'eau chaude

Avant de vidanger le système, laissez l'eau refroidir à un maximum de 38 °C (100 °F). Ouvrir le robinet de vidange (prendre des précautions contre les dégâts des eaux) et laisser le robinet de vidange ouvert jusqu'à ce que l'entretien soit terminé. Le non-respect de cette consigne peut entraîner des blessures personnelles graves, la mort ou des dommages matériels.

AVERTISSEMENT: Risque de choc électrique

S'assurer que l'alimentation électrique n'est pas présente au niveau des fils du moteur avant de continuer. Le non-respect de ces consignes peut entraîner des blessures corporelles graves ou la mort.

2. Desserrer la vis du couvercle de la boîte de dérivation et enlever le couvercle.

AVERTISSEMENT: Risque de démarrage imprévu

Les moteurs monophasés sont équipés de protecteurs de surcharge à réinitialisation automatique. La pompe peut redémarrer sans avertissement. Débrancher systématiquement le produit et verrouiller l'alimentation avant l'entretien. Le non-respect de cette consigne peut entraîner des blessures personnelles graves, la mort ou des dommages matériels.

3. Déconnecter les ligne d'alimentation électrique de la pompe.

AVERTISSEMENT: Risque de haute pression

Une pression peut être présente dans le corps de la pompe. Cette pression peut être soulagée en desserrant les boulons de la bride et en déplaçant légèrement l'ensemble de la pompe pour permettre à l'eau sous pression de s'échapper. Le non-respect de ces consignes peut entraîner des blessures corporelles graves ou la mort.

4. Enlever les boulons et les écrous de la bride, puis retirer la pompe de la tuyauterie.

Installation de la pompe

MISE EN GARDE: RISQUE DE DOMMAGES MATÉRIELS

Il n'est pas recommandé d'installer le circulateur dans un grenier ou un étage supérieur au-dessus d'une surface habitable finie. Si le circulateur doit être installé en hauteur, ou sur de l'équipement dispendieux, installer un moyen de drainage adéquat en cas de fuite. Ne pas suivre ces directives pourrait entraîner des dommages matériaux.

Emplacement de la pompe

Les pompes de suralimentation Bell & Gossett doivent être installées dans un endroit suffisamment spacieux pour une inspection, une maintenance et un entretien futurs. Il est fortement recommandé d'installer des vannes d'entretien (arrêt) de chaque côté des pompes du circulateur pour faciliter l'entretien ou le remplacement de la pompe sans vidanger le système.

Important : dans les systèmes fermés, ne pas installer et ne pas utiliser les pompes Bell & Gossett, les vannes 3D, les diffuseurs d'aspiration, etc., sans dispositifs de sécurité et de contrôle de bonne taille. Ces dispositifs comprennent des soupapes de décharge de pression, des réservoirs d'expansion et des régulateurs de pression, de température et de débit correctement dimensionnés et situés. Si le système n'est pas équipé de

ces dispositifs, consulter l'ingénieur ou l'architecte responsable avant de l'utiliser.

Support et tuyauterie de la pompe

Installer les brides d'aspiration et de refoulement sur les extrémités du tuyau à l'aide d'un ruban d'étanchéité PTFE ou d'un produit d'étanchéité pour filetage de haute qualité. Minimiser la pression sur la pompe en soutenant la tuyauterie d'aspiration et de refoulement avec des crochets de tuyau près de la pompe. Aligner la tuyauterie verticale et horizontale de manière à ce que les trous de boulons des brides de la pompe et du tuyau soient alignés. NE PAS ESSAYER DE METTRE LES CONDUITES D'ASPIRATION OU DE REFOULEMENT EN POSITION. CELA PEUT ENTRAÎNER DES CONTRAINTES INDÉSIRABLES DANS LE CORPS DE LA POMPE, LES RACCORDS À BRIDE ET/OU LA TUYAUTERIE. La norme pour la tuyauterie sous pression, ANSI B31.1, énumère les types de supports pour diverses applications.

Les supports ordinaires en fil ou en bande ne suffisent pas à maintenir l'alignement. Il est très important de fournir un support solide et rigide pour les conduites d'aspiration et de refoulement.

Important : ne pas soutenir la pompe par son bloc d'alimentation. Pour fonctionner correctement, le bloc d'alimentation du moteur ne doit pas être tendu.

Brides de pompe

Les nouveaux joints de bride Bell & Gossett doivent être installés entre les brides du corps de la pompe et les tuyaux d'aspiration et de refoulement. Les joints doivent être propres et sans graisse; les anciens joints ne doivent jamais être réutilisés.

AVERTISSEMENT: Risque lié à l'eau chaude

Lors du démontage d'un joint d'étanchéité, toujours utiliser un joint d'étanchéité neuf pour le remontage. Ne jamais réutiliser les vieux joints. Le non-respect de cette consigne peut entraîner des blessures personnelles graves, la mort ou des dommages matériels.

AVERTISSEMENT: Risque lié à l'eau chaude

S'assurer que chaque collerette de joint d'étanchéité repose bien dans la rainure de la collerette pendant et après l'installation. Le non-respect de cette consigne peut entraîner des blessures personnelles graves, la mort ou des dommages matériels.

Appliquer un couple par incréments réguliers aux deux boulons de bride jusqu'à ce que la valeur indiquée dans le tableau ci-dessous soit atteinte.

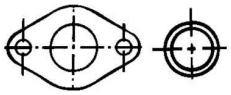

Série de pompes	100 avec joint de bride pleine face*	100 avec joint à bride annulaire	PR	HV	2 po
Couple de serrage des boulons	150 à 180 po-lb 12,5 à 15 pi-lb	96 à 132 po-lb 8 à 11 pi-lb	96 à 132 po-lb 8 à 11 pi-lb	96 à 132 po-lb 8 à 11 pi-lb	96 à 132 po-lb 8 à 11 pi-lb
Tours complets de l'écrou à la main	1-1/4	1	1	3/4	3/4
* N'est plus utilisé.					

AVERTISSEMENT: Risque de fuite d'eau

Pour éviter les fuites, s'assurer que les boulons de bride ont été serrés de manière adéquate. Le non-respect de ces consignes peut entraîner des blessures graves et des dommages matériels.

Mode de décharge

Les pompes Bell & Gossett peuvent être installées pour décharger vers le haut, le bas, la gauche ou la droite. Les orifices de lubrification doivent toujours être en position douze heures (sur le dessus) avec l'ensemble moteur et roulement en position horizontale. LA FLÈCHE SUR LE CORPS DE LA POMPE DOIT POINTER DANS LA DIRECTION DU DÉBIT. S'il s'avère nécessaire de changer le mode de décharge, se reporter au manuel d'instructions HS-105-SM de B&G pour obtenir des instructions spécifiques sur le retrait du moteur et de l'ensemble de roulement du corps de pompe.

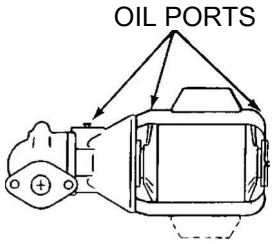

FR

AVIS:

La position du boîtier de conduit est déterminée par le modèle du moteur utilisé. Les orifices de lubrification doivent toujours être en position haute.

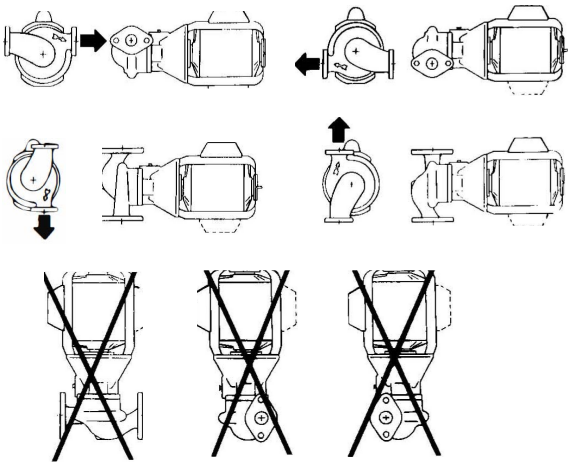

Instructions de câblage

AVERTISSEMENT: Risque de choc électrique

Débranchez et verrouillez l'alimentation avant d'effectuer des connexions électriques. Le non-respect de ces consignes peut entraîner des blessures corporelles graves ou la mort.

1. Retirez les vis fixant le couvercle du boîtier de conduit (compartiment de câblage) et soulevez le couvercle. Attacher le connecteur de taille appropriée au trou situé sur le côté du boîtier de conduit.
2. À l'aide d'un câble électrique en cuivre de 14 AWG (se reporter à la réglementation locale pour les restrictions de câblage), câblez le moteur à une source d'alimentation monophasée de 115 volts, 60 hertz.

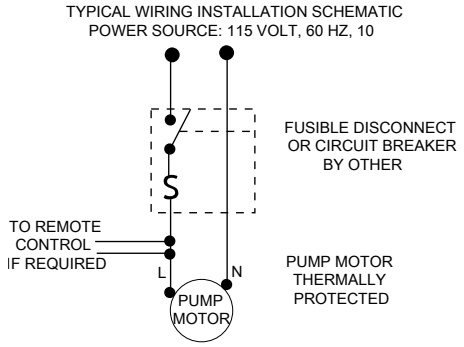

3. Brancher le fil de terre à la vis verte à l'intérieur de la boîte de dérivation.

AVIS:

Les moteurs monophasés sont protégés avec des dispositifs de surchauffe intégrés et ne nécessitent pas de protection externe contre la surcharge.

AVIS:

Si un moteur avec des caractéristiques spéciales est sélectionné, la puissance nominale de la source d'alimentation doit être la même que celle du moteur.

FR

AVERTISSEMENT: Risque de choc électrique

S'assurer que toutes les connexions sont sécurisées et que la boîte de dérivation est fermée avant de brancher l'alimentation électrique. Le non-respect de cette consigne peut entraîner des blessures personnelles graves, la mort ou des dommages matériels.

Mode d'emploi

Préparation du système

Avant le démarrage de la pompe, les systèmes fermés de chauffage et de refroidissement doivent être rincés à l'eau propre et vidangés. Le système doit ensuite être rempli d'eau propre ayant un pH compris entre 7 et 9.

Lubrification

Bien que les nouvelles pompes B&G soient testées en usine, elles doivent être bien lubrifiées avant d'être mises en service. Bell & Gossett fournit un lubrifiant de haute qualité spécialement conçu à cet effet, qui peut être acheté auprès de n'importe quel représentant B&G (référence L23401). Les procédures de lubrification appropriées sont les suivantes :

1. **Roulements de pompe** – Remplir le cadre de roulement conformément à l'autocollant des instructions de lubrification. Au moment de l'installation, ajouter environ 1 oz d'huile non détergente de poids B&G No 20. Une huile SAE 20 (non détergente) ou 10W-30 peut être remplacée. Une relubrification est requise au début de chaque saison de chauffage, ou tous les trois mois pour un service continu. Lubrifier à nouveau avec 1 cuillère à café d'huile. Une lubrification plus fréquente peut être nécessaire dans des conditions défavorables telles que des températures ambiantes élevées. Une lubrification moins fréquente est requise si l'huile déborde du réservoir.
2. **Roulements du moteur** – Lubrifier à travers les deux coupelles d'huile du moteur conformément à l'autocollant de lubrification. Au moment de l'installation, les roulements du moteur utilisent environ 12 gouttes chacun. Aux intervalles de relubrification, remplir chaque roulement de moteur d'environ 6 à 8 gouttes. Une relubrification plus ou moins fréquente peut être nécessaire selon les conditions d'installation.

AVIS:

Un excès d'huile peut entraîner une détérioration de la fixation du moteur et un déversement sur les surfaces environnantes. Des fixations de moteur détériorées entraîneront un désalignement et une usure excessive du coupleur.

MISE EN GARDE: NE PAS FAIRE FONCTIONNER À SEC. LES JOINTS D'ÉTANCHÉITÉ PEUVENT ÊTRE ENDOMMAGÉS.

Inspecter le joint de la pompe régulièrement pour vérifier la présence de fuites. Remplacez les pièces défectueuses. Ne pas suivre ces directives pourrait entraîner des blessures ou des dommages matériaux.

Amorçage et démarrage

Ne pas faire fonctionner les pompes du circulateur B&G à sec. Avant de démarrer, la pompe doit être remplie d'eau. L'air doit être évacué du système au moyen d'une ventilation du système ou d'une autre méthode.

Prescriptions d'entretien

1. Garder la pompe et le moteur correctement lubrifiés.
2. Si le système doit être exposé à des températures de gel, vider la pompe.

Inspection périodique

Inspecter la pompe régulièrement pour des fuites aux joints d'étanchéité, de l'usure des joints d'étanchéité et des composants abîmés ou desserrés. Remplacer ou réparer si nécessaire.

Réparation supplémentaire de la pompe

Se reporter aux manuels suivants pour obtenir des instructions de réparation supplémentaires pour les pompes à circulation en fer et en bronze Bell & Gossett :

Remplacement du coupleur et du support moteur . . . . . No S15900, Rév. E

Manuel d'entretien de la pompe du circulateur . . . . . No HS-105-SM, Rév. 4

Catalogue des pièces de rechange Liste des pièces . . . . . #HS-300H-PL R4

Garantie du produit

Garantie pour utilisation commerciale

Garantie. Pour les biens vendus aux acheteurs commerciaux, le vendeur garantit que les biens vendus ci-dessous (sauf les membranes, joints d'étanchéités, joints, matériaux en élastomère, revêtements et autres « pièces d'usure » ou consommables, ces derniers n'étant pas garantis sauf indication contraire sur le formulaire de soumission ou de vente) seront (i) fabriqués selon les spécifications indiquées sur le formulaire de soumission ou de vente, si ces spécifications font partie intégrante de cette entente, et (ii) seront exempts de tout défaut de matériau et de fabrication pendant une période dix-huit (18) mois trente (36) moisà partir de la date d'expédition (la date d'expédition ne doit pas être ultérieure à trente (30) jours après la réception de l'avis que les biens sont prêts à être expédiés), selon la première éventualité, à moins qu'une période plus longue n'ait été indiquée dans la documentation du produit (la « Garantie »).

Sauf mention contraire dans les lois, le vendeur, à son choix et sans frais pour l'acheteur, réparera ou remplacera tout produit défectueux en vertu de la garantie pour autant que l'acheteur donne un avis écrit au vendeur de toutes défectuosités matérielles ou de main-d'œuvre dans les dix (10) jours de la première occurrence d'un défaut ou non-conformité. Au titre de l'option de réparation ou de remplacement, le vendeur n'est pas tenu de retirer ou de payer pour faire retirer le produit défectueux ou d'installer ou de payer pour faire installer le produit réparé ou remplacé, et l'acheteur est responsable de tous les autres coûts, notamment les coûts des services, les frais d'expédition et les dépenses. La méthode ou le moyen de réparation ou de remplacement est à l'entière discrétion du vendeur. Le non-respect par l'acheteur des directives de réparation ou de remplacement du vendeur met fin aux obligations du vendeur en vertu de la présente garantie et annule la garantie. Toutes pièces réparées ou remplacées en vertu de la garantie sont garanties uniquement pour la durée restante de la garantie sur les pièces qui ont été réparées ou remplacées. Le vendeur n'a aucune obligation de garantie envers l'acheteur pour les produits ou les pièces des produits qui : (a) ont été réparés par des tiers autres que le vendeur ou sans l'approbation écrite du vendeur; (b) ont fait l'objet d'une mauvaise utilisation, d'une mauvaise application, d'une négligence, d'une modification, d'un accident ou d'un dommage physique; (c) ont été utilisés de manière contraire aux instructions d'installation, d'utilisation et d'entretien du vendeur; (d) ont été endommagés par une usure normale, de la corrosion ou des produits chimiques; (e) ont été endommagés par des conditions anormales, des vibrations, une amorce inadéquate ou une utilisation sans débit; (f) ont été endommagés par un bloc d'alimentation défectueux ou une mauvaise protection électrique; (g) ont été endommagés par l'utilisation d'un équipement auxiliaire non vendu ni approuvé par le vendeur. Dans le cas des produits non fabriqués par le vendeur, ce dernier n'offre aucune garantie; toutefois, le vendeur va accorder la garantie à l'acheteur reçue du fournisseur de ces produits.

LA GARANTIE QUI PRÉCÈDE EST EXCLUSIVE ET REMPLACE TOUTE AUTRE GARANTIE, CONDITION MODALITÉ EXPRESSE OU IMPLICITE DE QUELQUE NATURE QUE CE SOIT CONCERNANT LES BIENS FOURNIS AUX PRÉSENTES, NOTAMMENT TOUTE GARANTIE IMPLICITE DE QUALITÉ MARCHANDE ET D'ADÉQUATION À UN USAGE PARTICULIER, QUI EST PAR LA PRÉSENTE EXPRESSÉMENT REJETÉE ET EXCLUE. SAUF DANS LA MESURE OU LA LOI L'EXIGE, LE SEUL RECOURS DE L'ACHETEUR ET L'OBLIGATION GLOBALE DU VENDEUR, EN CAS DE VIOLATION DE L'UNE DES GARANTIES QUI PRÉCÈDE, SE LIMITENT À LA PRÉPARATION OU AU REMPLACEMENT DU PRODUIT ET, DANS TOUS LES CAS, SE LIMITENT AU MONTANT PAYÉ DE L'ACHETEUR POUR LE PRODUIT DÉFECTUEUX. EN AUCUN CAS, LE VENDEUR NE PEUT ÊTRE TENU RESPONSABLE DE TOUTE AUTRE FORME DE DOMMAGE, QU'IL SOIT DIRECT, INDIRECT, LIQUIDÉ, ACCIDENTEL, CONSÉCUTIF, PUNITIF, EXEMPLAIRE OU SPÉCIAL, NOTAMMENT UNE PERTE DE PROFIT, UNE PERTE D'ÉCONOMIES OU DE RECETTES PRÉVUES, UNE PERTE DE REVENU, UNE PERTE PROVENANT D'UNE ENTREPRISE, UNE PERTE DE PRODUCTION, UNE PERTE D'OPPORTUNITÉ OU UNE PERTE DE RÉPUTATION.

FR

Garantie limitée au consommateur

Garantie. Pour les biens vendus à des fins personnelles, familiales ou domestiques, le vendeur garantit que les biens vendus ci-dessous (sauf les membranes, joints d'étanchéités, joints, matériaux en élastomère, revêtements et autres « pièces d'usure » ou consommables, ces derniers n'étant pas garantis sauf indication contraire sur le formulaire de soumission ou de vente) seront exempts de tout défaut de matériau et de fabrication pendant une période de dix-huit (18) mois à partir de la date d'installation ou de trente (36) mois à partir de la date de production, selon la première éventualité, à moins qu'une période plus longue n'ait été indiquée sur la documentation du produit (la « Garantie »).

Sauf mention contraire dans les lois, le vendeur, à son choix et sans frais pour l'acheteur, réparera ou remplacera tout produit défectueux en vertu de la garantie pour autant que l'acheteur donne un avis écrit au vendeur de toutes défectuosités matérielles ou de main-d'œuvre dans les dix (10) jours de la première occurrence d'un défaut ou non conformité. Au titre de l'option de réparation ou de remplacement, le vendeur n'est pas tenu de retirer ou de payer pour faire retirer le produit défectueux ou d'installer ou de payer pour faire installer le produit réparé ou remplacé, et l'acheteur est responsable de tous les autres coûts, notamment les coûts des services, les frais d'expédition et les dépenses. La méthode ou le moyen de réparation ou de remplacement est à l'entière discrétion du vendeur. Le non-respect par l'acheteur des directives de réparation ou de remplacement du vendeur met fin aux obligations du vendeur en vertu de la présente garantie et annule la présente garantie. Toutes pièces réparées ou remplacées en vertu de la garantie sont garanties uniquement pour la durée restante de la garantie sur les pièces qui ont été réparées ou remplacées. La garantie s'applique à condition que l'acheteur remette un avis écrit au vendeur de tous défauts de matériaux ou de fabrication des biens garantis dans un délai de dix (10) jours après la date à laquelle les défauts sont initialement constatés.

Le vendeur n'a aucune obligation de garantie envers l'acheteur pour les produits ou les pièces des produits qui : (a) ont été réparés par des tiers autres que le vendeur ou sans l'approbation écrite du vendeur; (b) ont fait l'objet d'une mauvaise utilisation, d'une mauvaise application, d'une négligence, d'une modification, d'un accident ou d'un dommage physique; (c) ont été utilisés de manière contraire aux instructions d'installation, d'utilisation et d'entretien du vendeur; (d) ont été endommagés par une usure normale, de la corrosion ou des produits chimiques; (e) ont été endommagés par des conditions anormales, des vibrations, une amorce inadéquate ou une utilisation sans débit; (f) ont été endommagés par un bloc d'alimentation défectueux ou une mauvaise protection électrique; ou (g) ont été endommagés par l'utilisation d'un équipement auxiliaire non vendu ni approuvé par le vendeur. Dans le cas des produits non fabriqués par le vendeur, ce dernier n'offre aucune garantie; toutefois, le vendeur va accorder la garantie à l'acheteur reçue du fournisseur de ces produits.

LA GARANTIE PRÉCÉDENTE VIENT REMPLACER TOUTE AUTRE GARANTIE EXPRESSE. TOUTES LES GARANTIES IMPLICITES, Y COMPRIS, ENTRE AUTRES, CELLES DE QUALITÉ MARCHANDE ET D'ADÉQUATION À UNE UTILISATION PARTICULIÈRE, SE LIMITES À DIX-HUIT (18) MOIS À PARTIR DE LA DATE D'INSTALLATION OU À TRENTE (36) MOIS À PARTIR DU CODE DATEUR DU PRODUIT, SELON LA PREMIÈRE ÉVENTUALITÉ. SAUF DANS LA MESURE OÙ LA LOI L'EXIGE, LE SEUL RECOURS DE L'ACHETEUR ET L'OBLIGATION GLOBALE DU VENDEUR EN CAS DE VIOLATION DE L'UNE DES GARANTIES QUI PRÉCÈDE SE LIMITENT À LA RÉPARATION OU AU REMPLACEMENT DU PRODUIT ET DANS TOUS LES CAS SE LIMITENT AU MONTANT PAYÉ PAR L'ACHETEUR POUR LE PRODUIT DÉFECTUEUX. EN AUCUN CAS, LE VENDEUR NE PEUT ÊTRE TENU RESPONSABLE DE TOUTE AUTRE FORME DE DOMMAGE, QU'IL SOIT DIRECT, INDIRECT, LIQUIDÉ, ACCIDENTEL, CONSÉCUTIF, PUNITIF, EXEMPLAIRE OU SPÉCIAL, NOTAMMENT UNE PERTE DE

PROFIT, UNE PERTE D'ÉCONOMIES OU DE RECETTES PRÉVUES, UNE PERTE DE REVENU, UNE PERTE PROVENANT D'UNE ENTREPRISE, UNE PERTE DE PRODUCTION, UNE PERTE D'OPPORTUNITÉ OU UNE PERTE DE RÉPUTATION.

Certains états ne permettent pas les limites de durée d'une garantie implicite, la limite ci-dessus peut ne pas vous concerner. Certains états ne permettent pas une exclusion ou une limite de dommages accidentels ou consécutifs, ainsi les exclusions ci-dessus peuvent ne pas vous concerner. La présente garantie vous accorde des droits légaux spécifiques et il se peut que vous ayez d'autres droits qui peuvent varier d'une province à une autre.

Pour soumettre une réclamation au titre de la garantie, communiquez d'abord avec le marchand auprès duquel vous avez acheté le produit ou visitez le site www.xylem.com pour connaître le nom et l'adresse du marchand le plus près offrant des services couverts par la garantie.

Seguridad

AVISO:
CONSERVE ESTE MANUAL PARA USO DEL PROPIETARIO.

INSTRUCCIONES DE SEGURIDAD

Este símbolo de alerta de seguridad se utilizará en este manual y en las calcomanías con instrucciones de seguridad de la unidad, a fin de llamar la atención sobre las instrucciones relacionadas con la seguridad. Cuando se utiliza, el símbolo de alerta de seguridad significa ¡ATENCIÓN! ¡MANTÉNGASE ALERTA! ¡SU SEGURIDAD ESTÁ INVOLUCRADA! SI NO SIGUE ESTAS INSTRUCCIONES, SE PODRÍA GENERAR UN PELIGRO DE SEGURIDAD.

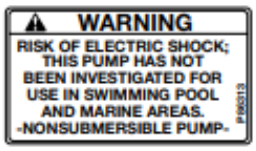

La bomba de refuerzo debe tener estas etiquetas de advertencia colocadas cerca de la cubierta de la caja del conducto. Si las estas advertencias se pierden o son ilegibles, comuníquese con su representante de Bell & Gossett para solicitar las etiquetas de reemplazo.

Descripción

Las bombas del circulador Bell & Gossett cuentan con cojinetes de manguito lubricados con aceite, un sello de carbono/cerámica y un acoplador del muelle amortiguador de ruido. Los motores de las bombas del circulador Bell & Gossett están diseñados específicamente para un funcionamiento silencioso y están construidos con protección térmica y construcción a prueba de goteo. El motor no se sobrecarga en ningún punto de la curva de la bomba.

Esta bomba es no sumergible, sólo para uso en interiores.

Certificación del producto

C22.2 N.º 108

LISTED
UL 778

Aplicación de la bomba

Las bombas Bell & Gossett se pueden utilizar para aplicaciones de circulación de agua en sistemas hidrónicos, solares y de agua fría. Bell & Gossett recomienda utilizar todas las bombas fabricadas en bronce para bombear agua potable. Para otras aplicaciones, comuníquese con su representante de Bell & Gossett local. Tenga en cuenta que algunos códigos locales requieren el uso de una válvula de retención en la línea de suministro al recircular agua potable.

La misma no se ha investigado ni se ha diseñado para el uso en piscinas de natación y en zonas marítimas.

Declaración de mezcla de glicol

- Estas bombas del circulador de tres piezas se pueden utilizar para hacer circular agua y mezclas de glicol hasta una concentración recomendada del 30 % y del 40 % para aplicaciones de derretimiento de nieve.
- El rendimiento de la bomba se basa en 77 °F (25 °C). Por lo tanto, el bombeo de las mezclas de glicol afectará el rendimiento máximo, dependiendo de la concentración de la mezcla y la temperatura.

Accesorios recomendados

- Se recomienda utilizar la bomba con sistemas de agua limpia
- Se recomiendan separadores magnéticos o de suciedad si el agua tiene un alto contenido de partículas, como óxido de hierro o depósitos minerales. El agua limpia promueve una larga vida útil de la bomba.

Límites de funcionamiento

Estas bombas están diseñadas para bombear líquidos compatibles con las construcciones de cuerpo de hierro o bronce. A menos que Bell & Gossett haya establecido disposiciones especiales, los límites de funcionamiento para las bombas de las series 100, HV, PR y de 2 in se enumeran a continuación.

No exceda estos valores.

Presión máxima de trabajo	125 psi
Temperatura de funcionamiento máxima	107 °C (225 °F)
Capacidad eléctrica	115 V, 60 Hz, 1 PH

ES

Requisitos de seguridad

Seguridad mecánica

ADVERTENCIA: Peligro de presión excesiva del sistema

La presión de trabajo máxima para la bomba se enumera en la placa de identificación. No exceda esta presión. Si no se siguen estas instrucciones, puede resultar en lesiones personales graves, daños en la propiedad o la muerte.

ADVERTENCIA: Expansión volumétrica del peligro de presión excesiva

La aplicación de calor al agua y otros fluidos puede causar expansión volumétrica. Las fuerzas asociadas pueden causar fallas en los componentes del sistema y liberar fluidos a altas temperaturas. Esto podrá evitarse instalando válvulas de alivio de presión de tamaño adecuado y ubicación correcta, así como tanques de expansión. Si no sigue estas instrucciones, puede resultar en lesiones personales graves, daños a la propiedad y/o la muerte.

Seguridad térmica

ADVERTENCIA: Peligro de temperatura extrema

Si la bomba, el motor o las tuberías funcionan a temperaturas extremadamente altas o bajas, se deberá usar aislamiento o protección. Si no se siguen estas instrucciones, puede resultar en lesiones personales graves, daños en la propiedad o la muerte.

ADVERTENCIA: Peligro de agua caliente

Cuando desarme las uniones de las juntas, utilice siempre una junta nueva para volver a armar. Nunca vuelva a utilizar las juntas viejas. Si no se siguen estas instrucciones, puede resultar en lesiones personales graves, daños en la propiedad o la muerte.

Seguridad eléctrica

ADVERTENCIA: Riesgo de descarga eléctrica

Las conexiones eléctricas deben realizarse por un electricista calificado de acuerdo con los códigos, las ordenanzas y las buenas prácticas aplicables. Desconecte y bloquee la alimentación antes de realizar conexiones eléctricas. Si no se siguen estas instrucciones, puede resultar en lesiones personales graves o la muerte.

ADVERTENCIA: Peligro de sobrecarga eléctrica

Los motores trifásicos deben contar con calefactores del tamaño adecuado para brindar protección contra sobrecarga y subvoltaje. Los motores monofásicos llevan incorporada la protección contra sobrecarga. Si no se siguen estas instrucciones, puede resultar en lesiones personales graves, daños en la propiedad o la muerte.

ES

ADVERTENCIA: Peligro de la conexión eléctrica a tierra

Es necesario contar con una conexión eléctrica a tierra adecuada para el funcionamiento seguro. El uso de conductos de metal con conexión a tierra garantiza que se cumpla este requisito. Si el medio de conexión a la caja de conexión con la fuente (compartimento de cableado) no es un conducto de metal con conexión a tierra, conecte nuevamente la bomba a tierra al servicio mediante un conductor de cobre que tenga por lo menos el tamaño de los conductores del circuito que alimentan la bomba al tornillo de conexión a tierra verde que se proporciona con el compartimento de cableado. Si no se siguen estas instrucciones, puede resultar en lesiones personales graves, daños en la propiedad o la muerte.

ADVERTENCIA: Riesgo de descarga eléctrica

No instale esta bomba en piscinas de natación o áreas marinas. Si no se siguen estas instrucciones, puede resultar en lesiones personales graves, daños en la propiedad o la muerte.

ADVERTENCIA:

Este producto puede exponerlo a químicos, incluido el plomo, reconocidos por el estado de California por provocar cáncer y defectos del nacimiento u otros daños reproductivos. Para obtener más información, acceda a: www.P65Warnings.ca.gov.

Retiro de la bomba del sistema existente para su reemplazo

ADVERTENCIA: Riesgo de descarga eléctrica

Desconecte y bloquee la alimentación antes de realizar conexiones eléctricas. Si no se siguen estas instrucciones, puede resultar en lesiones personales graves o la muerte.

1. Cierre las válvulas de los lados de aspiración y descarga de la bomba. Si no se instalaron válvulas, es posible que sea necesario drenar el sistema.

ADVERTENCIA: Peligro de agua caliente

Antes de drenar el sistema, deje que el agua se enfríe hasta 38 °C (100 °F) como máximo. Abra la válvula de drenaje (tome precauciones contra daños provocados por el agua) y deje la válvula de drenaje abierta hasta que se complete el servicio. Si no se siguen estas instrucciones, puede resultar en lesiones personales graves, daños en la propiedad o la muerte.

ADVERTENCIA: Riesgo de descarga eléctrica

Asegúrese de que no haya alimentación eléctrica en los conductores del motor antes de continuar. Si no se siguen estas instrucciones, puede resultar en lesiones personales graves o la muerte.

2. Afloje el tornillo de la cubierta de la caja del conducto y retire la cubierta.

ADVERTENCIA: Peligro de arranque inesperado

Los motores monofásicos están equipados con protectores de sobrecarga de reinicio automático. La bomba se puede reiniciar sin advertencia. Desconecte y bloquee la energía antes del servicio. Si no se siguen estas instrucciones, puede resultar en lesiones personales graves, daños en la propiedad o la muerte.

3. Desconecte las líneas de suministro eléctrico de la bomba.

ADVERTENCIA: Peligro de alta presión

Puede haber presión en el cuerpo de la bomba. Esta presión se puede aliviar aflojando los pernos de brida y desplazando el conjunto de la bomba ligeramente para permitir que se escape el agua presurizada. Si no se siguen estas instrucciones, puede resultar en lesiones personales graves o la muerte.

4. Retire las tuercas y los pernos de brida, y luego retire la bomba de la tubería.

Instalación de la bomba

PRECAUCIÓN: RIESGO DE DAÑOS A LA PROPIEDAD

No se recomienda instalar los circuladores en un ático o un piso superior sobre un espacio habitable terminado. Si el circulador debe instalarse sobre el cabezal, o sobre equipos costosos, proporcione un drenaje adecuado para evitar fugas. Si no sigue estas instrucciones podría provocar daños a la propiedad.

Ubicación de la bomba

Las bombas de refuerzo Bell & Gossett se deben instalar donde haya suficiente espacio para inspecciones, mantenimiento y servicio en el futuro. Se recomienda enfáticamente instalar también válvulas de servicio (cierre) a cada lado de las bombas del circulador para facilitar el servicio o el reemplazo de la bomba sin drenar el sistema.

Importante: En sistemas cerrados, no instale ni haga funcionar bombas Bell & Gossett, válvulas 3D, difusores de succión, etc., sin dispositivos de seguridad y control del tamaño adecuado. Estos dispositivos de seguridad incluyen el uso de válvulas de alivio de presión, tanques de expansión, controles de presión, controles de presión, temperatura y flujo de tamaño adecuado y ubicación correcta. Si el sistema no está equipado con estos dispositivos, consulte al ingeniero o arquitecto responsable antes del funcionamiento.

Soporte y tubería de la bomba

Instale las bridas de succión y descarga en los extremos de la tubería utilizando cinta adhesiva de PTFE o sellador de roscas de alta calidad. Minimice la tensión en la bomba sosteniendo la tubería de succión y descarga con ganchos de tubería cerca de la bomba. Alinee las tuberías vertical y horizontal de manera que los orificios de los pernos de la bomba y las bridas de las tuberías estén alineados. NO INTENTE COLOCAR MUELLES CON LAS LÍNEAS DE DESCARGA O SUCCIÓN EN POSICIÓN. ESTO PUEDE PROVOCAR ESTIRAMIENTO NO DESEADO EN EL CUERPO DE LA BOMBA, EN LAS CONEXIONES DE BRIDAS O EN LAS TUBERÍAS. El código para tuberías a presión, ANSI B31.1, enumera varios tipos de soportes disponibles para varias aplicaciones.

No se recomiendan los cables comunes ni los colgantes de cintas para mantener la alineación. Es muy importante proporcionar un soporte robusto y rígido para las líneas de succión y descarga.

Importante: No sostenga la bomba por su fuente de alimentación. Para un funcionamiento correcto, la fuente de alimentación del motor no debe estar sometida a tensión.

Bridas de la bomba

Se deben instalar juntas de las bridas Bell & Gossett entre las bridas del cuerpo de la bomba y las tuberías de succión y descarga. Las juntas deben estar limpias y sin grasa; las juntas viejas nunca se deben reutilizar.

ADVERTENCIA: Peligro de agua caliente

Cuando desarme las uniones de las juntas, utilice siempre una junta nueva para volver a armar. Nunca vuelva a utilizar las juntas viejas. Si no se siguen estas instrucciones, puede resultar en lesiones personales graves, daños en la propiedad o la muerte.

ADVERTENCIA: Peligro de agua caliente

Asegúrese de que cada junta de brida permanezca asentada en el surco de la brida durante y después de la instalación. Si no se siguen estas instrucciones, puede resultar en lesiones personales graves, daños en la propiedad o la muerte.

Aplique torsión en incrementos parejos a ambos pernos de brida hasta alcanzar el valor indicado en la siguiente tabla.

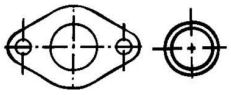

Serie de bombas	100 con junta de brida de superficie completa*	100 con junta de brida de anillo	PR	HV	2" (5,08 cm)
Par de apriete de los pernos	150-180 in-lb 12,5 -15 ft. lb.	96-132 in-lb 8-11 ft. lb.	96-132 in-lb 8-11 ft. lb.	96-132 in-lb 8-11 ft. lb.	96-132 in-lb 8-11 ft. lb.
Giros completos de la tuerca desde el ajuste manual	1-1/4	1	1	3/4	3/4
* Ya no se utiliza.					

ADVERTENCIA: Peligro de fugas de agua

Para evitar fugas, asegúrese de que los pernos de brida estén apretados adecuadamente. Si no sigue estas instrucciones, podrían producirse lesiones personales graves, daños en la propiedad o la muerte.

Modo de descarga

Las bombas Bell & Gossett se pueden instalar para descargar hacia arriba, abajo, izquierda o derecha. Los puertos de lubricación siempre deben estar en la posición de las doce en punto (en la parte superior) con el conjunto del motor y el cojinete en posición horizontal. LA FLECHA EN EL CUERPO DE LA BOMBA DEBE APUNTAR EN LA DIRECCIÓN DEL FLUJO. Si hace falta cambiar el modo de descarga, consulte el Manual de instrucciones de B&G HS-105-SM para obtener instrucciones específicas sobre cómo retirar el motor y el conjunto de cojinetes del cuerpo de la bomba.

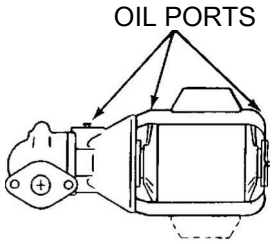

AVISO:

La posición de la caja del conducto está determinada por el modelo del motor utilizado. Los puertos de lubricación siempre deben estar en la posición hacia arriba.

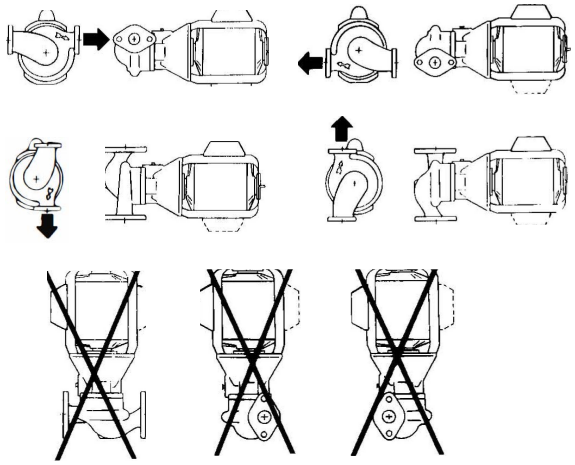

Instrucciones de cableado

ADVERTENCIA: Riesgo de descarga eléctrica

Desconecte y bloquee la alimentación antes de realizar conexiones eléctricas. Si no se siguen estas instrucciones, puede resultar en lesiones personales graves o la muerte.

1. Retire los tornillos que aseguran la cubierta de la caja del conducto (compartimento de cableado) y levante la cubierta. Una los conectores de tamaño adecuado al orificio del costado de la caja del conducto.
2. Utilizando un cable eléctrico de cobre de tamaño 14 AWG, como mínimo, (consulte el código local para conocer las restricciones de cableado), conecte el motor a una fuente de alimentación monofásica de 115 voltios y 60 hertz.

ES

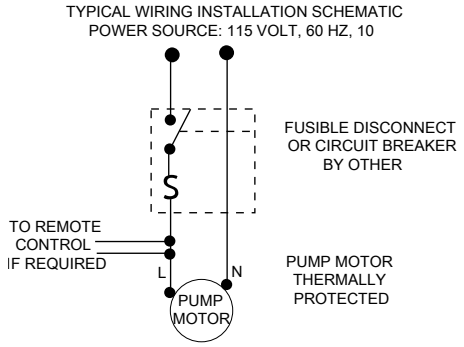

3. Conecte el cable de conexión a tierra al tornillo verde que se encuentra en la caja del conducto.

AVISO:

Los motores monofásicos están protegidos con dispositivos contra el sobrecalentamiento y no requieren protección contra sobrecarga externa.

AVISO:

Si se selecciona un motor con características especiales, la capacidad eléctrica de la fuente de alimentación debe ser la misma que la del motor.

ADVERTENCIA: Riesgo de descarga eléctrica

Asegúrese de que todas las conexiones estén seguras y de que la caja del conducto esté cerrada antes de conectar la alimentación eléctrica. Si no se siguen estas instrucciones, puede resultar en lesiones personales graves, daños en la propiedad o la muerte.

ES

Instrucciones de funcionamiento

Preparación del sistema

Antes del arranque de la bomba, los sistemas cerrados de calefacción y refrigeración se deben purgar con agua limpia y drenar. El sistema debe llenarse con agua limpia con un pH entre 7 y 9.

Lubricación

Aunque las nuevas bombas B&G se someten a una prueba de funcionamiento en la fábrica, deben lubricarse completamente antes de ponerlas en funcionamiento. Bell & Gossett suministra un lubricante de alta calidad específicamente para este propósito que puede adquirir en su representante de B&G local (n.º de pieza L23401). Los procedimientos de lubricación adecuados son los siguientes:

1. **Cojinetes de la bomba**: Llene el portacojinetes de acuerdo con la calcomanía de instrucciones de lubricación. Al momento de la instalación, agregue aproximadamente 1 onza de aceite sin detergente de peso n.º 20 de B&G. Se puede sustituir con un aceite SAE 20 (sin detergente) o 10W-30. Es necesario una nueva lubricación al comienzo de cada temporada de calefacción o cada tres meses para el servicio continuo. Vuelva a lubricar con 1 cucharadita de aceite. Es posible que se requiera lubricación más frecuente en condiciones adversas, como temperaturas ambiente altas. Se requiere una lubricación menos frecuente si el aceite se desborda del depósito.
2. **Cojinetes del motor**: Lubrique a través de los dos tapones de aceite del motor según la calcomanía de lubricación. En el momento de la instalación, los cojinetes del motor utilizan aproximadamente 12 gotas cada uno. En los intervalos de nueva lubricación, llene cada cojinete del motor con aproximadamente 6 a 8 gotas. Es posible que se requiera una nueva lubricación más o menos frecuente según las condiciones de instalación.

AVISO:

El exceso de aceite puede provocar el deterioro del montaje del motor y puede provocar derrames en las superficies circundantes. El deterioro de los montajes del motor provocará desalineación y desgaste excesivo del acoplador.

PRECAUCIÓN: NO HAGA FUNCIONAR EN SECO. PUEDE DAÑARSE EL SELLO.

Inspeccione el sello de la bomba con frecuencia en busca de fugas. Reemplace si es necesario. Si no sigue estas instrucciones, podrían producirse lesiones o daños materiales.

Cebado y arranque

No haga funcionar las bombas del circulador B&G en seco. Antes de arrancar, la bomba se debe llenar con agua. Se debe ventilar el aire del sistema por medio de la ventilación de aire del sistema o mediante un método alternativo.

Instrucciones de mantenimiento

1. Mantenga la bomba y el motor adecuadamente lubricados.
2. Si el sistema va a estar expuesto a temperaturas de congelación, drene la bomba.

Inspección periódica

Inspeccione la bomba en forma periódica en busca de fugas en los sellos, desgaste en las juntas y componentes flojos o dañados. Reemplace o repare según sea necesario.

Reparación adicional de la bomba

Consulte los siguientes manuales para obtener instrucciones de reparación adicionales para las bombas del circulador de hierro y bronce Bell & Gossett:

Reemplazo del montaje del motor y del acoplador . . . . . N.º S15900, Rev. E

Manual de servicio de la bomba del circulador . . . . . N.º HS-105-SM, Rev. 4

Catálogo de piezas de servicio Lista de piezas . . . . . N.º HS-300H-PL R4

Garantía del producto

Garantía comercial

Garantía. Para la mercancía vendida a compradores comerciales, el Vendedor garantiza que la mercancía vendida al Comprador en virtud del presente (con excepción de membranas, sellos, juntas, materiales de elastómero, revestimientos y otras "partes de desgaste" o consumibles, que no se garantizan, con excepción de lo dispuesto, por el contrario, en la cotización o formulario de venta) (i) se construirá de acuerdo con las especificaciones referidas en la cotización o formulario de venta, si tales especificaciones se realizan expresamente como parte de este Acuerdo, y (ii) están libres de defectos en sus materiales y mano de obra por un período de dieciocho (18) meses desde la fecha de instalación o treinta y seis (36) meses desde la fecha de envío (y tal fecha de envío no deberá ser posterior a treinta (30) días posteriores a la recepción del aviso que la mercancía está lista para ser enviada), lo que ocurra primero, a menos que se especifique un período mayor en la documentación del producto (la "Garantía").

Con excepción de lo exigido por ley, el Vendedor, a su opción y sin costo alguno para el Comprador, reparará o reemplazará el producto que no se ajuste a la Garantía en tanto que el Comprador envíe un aviso escrito al Vendedor sobre todo defecto en material o mano de obra dentro de diez (10) días de la fecha en que aparecen por primera vez los defectos o incumplimientos. Según la opción de reparación o reemplazo, el Vendedor no estará obligado a remover o pagar la remoción del producto defectuoso ni instalar o pagar la instalación del producto reemplazado o reparado, y el Comprador será responsable de todos los demás costos que incluyen, entre otros, los costos de servicio, aranceles y gastos de envío. El Vendedor tendrá la exclusiva facultad de decisión con respecto al método o medio de reparación o reemplazo. El incumplimiento del Comprador de las instrucciones de reparación o reemplazo del Vendedor rescindirá las obligaciones del Vendedor en virtud de esta Garantía y anulará esta Garantía. Toda pieza reparada o reemplazada en virtud de la Garantía está garantizada solo por el resto del período de garantía en las piezas reparadas o reemplazadas. El Vendedor no tendrá obligaciones de garantía frente al Comprador con respecto a ningún producto o pieza de un producto que haya sido: (a) reparado por terceros que no sean el Vendedor o sin la aprobación escrita del Vendedor; (b) sujeto a uso incorrecto, aplicación incorrecta, descuido, alteración, accidente o daño físico; (c) usado de forma contraria a las instrucciones del Vendedor para la instalación, operación y mantenimiento; (d) dañado por el uso y desgaste normal, corrosión o ataque químico; (e) dañado debido a condiciones anormales, vibración, falta de cebado correcto o funcionamiento sin flujo; (f) dañado debido a una fuente de alimentación defectuosa o protección eléctrica incorrecta; o (g) dañado debido al uso de equipos accesorios no vendidos o aprobados por el Vendedor. En el caso de productos no fabricados por el Vendedor, no hay garantía del Vendedor; sin embargo, el Vendedor extenderá al Comprador toda garantía recibida del proveedor del Vendedor de dichos productos.

LA GARANTÍA ANTERIOR ES EXCLUSIVA Y REEMPLAZA TODA GARANTÍA ADICIONAL, CONDICIÓN O TÉRMINO EXPRESO O IMPLÍCITO DE CUALQUIER NATURALEZA RELACIONADO CON LA MERCANCÍA PROVISTA EN VIRTUD DEL PRESENTE QUE INCLUYEN, SIN CARÁCTER LIMITATIVO, LAS GARANTÍAS IMPLÍCITAS DE COMERCIABILIDAD E IDONEIDAD PARA UN PROPÓSITO EN PARTICULAR, QUE POR EL PRESENTE SE RECHAZAN Y EXCLUYEN EXPRESAMENTE. CON EXCEPCIÓN DE LO DISPUESTO POR LA LEY EN CONTRARIO, EL EXCLUSIVO REMEDIO DEL COMPRADOR Y LA RESPONSABILIDAD TOTAL DEL VENDEDOR POR EL INCUMPLIMIENTO DE ALGUNA DE LAS GARANTÍAS ANTERIORES SE LIMITAN A REPARAR O REEMPLAZAR EL PRODUCTO Y, EN TODO CASO, SE LIMITARÁ AL IMPORTE PAGADO POR EL COMPRADOR POR EL PRODUCTO DEFECTUOSO. EN NINGÚN CASO EL VENDEDOR SERÁ RESPONSABLE POR OTRA FORMA DE DAÑOS, YA SEAN DIRECTOS, INDIRECTOS, LIQUIDADOS, INCIDENTALES, RESULTANTES, PUNITIVOS, EJEMPLARES O ESPECIALES INCLUIDOS, SIN LIMITACIÓN, LA PÉRDIDA DE GANANCIAS, LA PÉRDIDA DE AHORROS ANTICIPADOS O GANANCIAS, LA PÉRDIDA DE INGRESOS, LA PÉRDIDA DE NEGOCIOS, LA PÉRDIDA DE PRODUCCIÓN, LA PÉRDIDA DE OPORTUNIDAD O LA PÉRDIDA DE REPUTACIÓN.

ES

Garantía limitada del consumidor

Garantía. Para productos vendidos para propósitos personales, familiares o domésticos, el Vendedor garantiza que los productos comprados en virtud del presente (con excepción de membranas, sellos, juntas, materiales de elastómero, revestimientos y otras "piezas de desgaste" o consumibles, que no se garantizan, con excepción de lo dispuesto por el contrario en la cotización o formulario de venta) están libres de defectos en material y mano de obra por un período de dieciocho (18) meses desde la fecha de instalación o treinta y seis (36) meses desde el código de la fecha del producto, lo que ocurra primero, a menos que se especifique un período mayor por ley o en la documentación del producto (la "Garantía").

Con excepción de lo exigido por ley, el Vendedor, a su opción y sin costo alguno para el Comprador, reparará o reemplazará el producto que no se ajuste a la Garantía en tanto que el Comprador envíe un aviso escrito al Vendedor sobre todo defecto en material o mano de obra dentro de diez (10) días de la fecha en que aparecen por primera vez los defectos o incumplimientos. Según la opción de reparación o reemplazo, el Vendedor no estará obligado a remover o pagar la remoción del producto defectuoso ni instalar o pagar la instalación del producto reemplazado o reparado, y el Comprador será responsable de todos los demás costos que incluyen, entre otros, los costos de servicio, aranceles y gastos de envío. El Vendedor tendrá la exclusiva facultad de decisión con respecto al método o medio de reparación o reemplazo. El incumplimiento del Comprador de las instrucciones de reparación o reemplazo del Vendedor rescindirá las obligaciones del Vendedor en virtud de esta Garantía y anulará esta Garantía. Toda pieza reparada o reemplazada en virtud de la Garantía está garantizada solo por el resto del período de garantía en las piezas reparadas o reemplazadas. La Garantía está condicionada a que el Comprador envíe un aviso escrito al Vendedor por todo defecto en material o mano de obra de los productos garantizados dentro de diez (10) días de la fecha en que se observan los defectos por primera vez.

El Vendedor no tendrá obligaciones de garantía frente al Comprador con respecto a ningún producto o pieza de un producto que haya sido: (a) reparado por terceros que no sean el Vendedor o sin la aprobación escrita del Vendedor; (b) sujeto a uso incorrecto, aplicación incorrecta, descuido, alteración, accidente o daño físico; (c) usado de forma contraria a las instrucciones del Vendedor para la instalación, operación y mantenimiento; (d) dañado por el uso y desgaste normal, corrosión o ataque químico; (e) dañado debido a condiciones anormales, vibración, falta de cebado correcto o funcionamiento sin flujo; (f) dañado debido a una fuente de alimentación defectuosa o protección eléctrica incorrecta; o (g) dañado debido al uso de equipos accesorios no vendidos o aprobados por el Vendedor. En el caso de productos no fabricados por el Vendedor, no hay garantía del Vendedor; sin embargo, el Vendedor extenderá al Comprador toda garantía recibida del proveedor del Vendedor de dichos productos.

LA GARANTÍA ANTERIOR SE PROPORCIONA EN REEMPLAZO DE TODA OTRA GARANTÍA EXPRESA. TODAS LAS GARANTÍAS IMPLÍCITAS, QUE INCLUYEN, ENTRE OTRAS, LAS GARANTÍAS IMPLÍCITAS DE COMERCIABILIDAD E IDONEIDAD PARA UN PROPÓSITO EN PARTICULAR, ESTÁN LIMITADAS A DIECIOCHO (18) MESES DESDE LA FECHA DE INSTALACIÓN O TREINTA Y SEIS (36) MESES DESDE EL CÓDIGO DE FECHA DEL PRODUCTO, LO QUE OCURRA PRIMERO. CON EXCEPCIÓN DE LO DISPUESTO POR LA LEY EN CONTRARIO, EL EXCLUSIVO REMEDIO DEL COMPRADOR Y LA RESPONSABILIDAD TOTAL DEL VENDEDOR POR EL INCUMPLIMIENTO DE ALGUNA DE LAS GARANTÍAS ANTERIORES SE LIMITA A REPARAR O REEMPLAZAR EL PRODUCTO Y, EN TODO CASO, SE LIMITARÁ AL IMPORTE PAGADO POR EL COMPRADOR POR EL PRODUCTO DEFECTUOSO. EN NINGÚN CASO EL VENDEDOR SERÁ RESPONSABLE POR OTRA FORMA DE DAÑOS, YA SEAN DIRECTOS, INDIRECTOS, LIQUIDADOS, INCIDENTALES,

RESULTANTES, PUNITIVOS, EJEMPLARES O ESPECIALES INCLUIDOS, SIN LIMITACIÓN, LA PÉRDIDA DE GANANCIAS, LA PÉRDIDA DE AHORROS ANTICIPADOS O GANANCIAS, LA PÉRDIDA DE INGRESOS, LA PÉRDIDA DE NEGOCIOS, LA PÉRDIDA DE PRODUCCIÓN, LA PÉRDIDA DE OPORTUNIDAD O LA PÉRDIDA DE REPUTACIÓN.

Algunos estados no permiten las limitaciones al plazo de duración de una garantía implícita, por lo que las limitaciones anteriores pueden no aplicarse en su caso. Algunos estados no permiten las exclusiones o limitaciones de daños incidentales o resultantes, por lo que las exclusiones anteriores pueden no aplicarse en su caso. Esta garantía le otorga específicos derechos legales, y usted también puede tener otros derechos que pueden variar de un estado a otro.

Para realizar un reclamo de garantía, compruebe primero con el distribuidor a quien compró el producto o visite www.xylem.com para obtener el nombre y la ubicación del distribuidor más cercano que provee el servicio de garantía.

Xylem Inc.
8200 N. Austin Avenue
Morton Grove, IL 60053
Tel: (847) 966–3700
Fax: (847) 965–8379
www.xylem.com/bellgossett

Bell & Gossett is a trademark of Xylem Inc. or one of its subsidiaries. All other trademarks or registered trademarks are property of their respective owners.
© 2024 – 2025 Xylem Inc.

P81748_Rev H_en-US_2025-06_Instruction Manual_Iron and Bronze Circulator Pumps