rule

xylem

Installation and Operation Manual

EN, FR, DE, IT,
NL, SE, ES

Rule-Mate

RM1500A - RM2000A

xylem

EN Rule-Mate
RM1500A - RM2000A

CAUTION: Read this manual carefully before installing, using or servicing this product. Failure to follow the instructions within this manual could result in explosion, property damage, severe personal injury and/or death.

NOTICE: Save this manual for future reference, and keep it readily available at the location of the unit.

Safety

WARNING:

- The operator must be aware of safety precautions to prevent physical injury.
- Operating, installing or maintaining the unit in any way that is not covered in this manual could cause death, serious personal injury or damage to the equipment. This includes any modification to the equipment or use of parts not provided by Xylem. If there is a question regarding the intended use of equipment, please contact Xylem representative before proceeding.
- Do not change the service application without the approval of a authorized Xylem representative.

DANGER: Failure to follow this instruction manual may lead to significant property damage or may result in serious injury or death.

Safety terminology and symbols

About safety messages

It is extremely important that you read, understand and follow the safety messages and regulations carefully before handling the product. They are published to help prevent these hazards:

- Personal accidents and health problems
- Damage to the product
- Product malfunction

Hazard Level	Indication
DANGER	A hazardous situation which, if not avoided, will result in death or serious injury.
WARNING	A hazardous situation which, if not avoided, could result in death or serious injury.
CAUTION	A hazardous situation which, if not avoided, could result in minor or moderate injury.
NOTICE	• A potential situation which, if not avoided, could result in undesirable conditions. • A practice not related to personal injury.

ELECTRICAL HAZARD:

These are examples of other categories that can occur. They fall under the ordinary hazard levels and may use complementing symbols:

- Crush hazard
- Cutting hazard
- Arc flash hazard

User safety

General safety rules

These are safety rules apply:

- Always keep work area clean
- Pay attention to the risks presented by gas and vapors in the work area
- Avoid all electrical dangers. Pay attention to the risks of electric shock or arc flash hazards
- Always bear in mind the risk of drowning, electrical accidents and burn injuries

Safety equipment

Use safety equipment according to the company regulations. Use this safety equipment within the work area:

- Hard hat
- Safety goggles, preferably with side shields
- Protective shoes
- Protective gloves
- Gas mask
- Hearing protection
- First-aid kit
- Safety devices

NOTICE: Never operate a unit unless safety devices are installed.

Electrical connections

Electrical connections must be made by certified electricians in compliance with all international, national, state and local regulations. For more information about requirements, see sections dealing specifically with electrical connections.

Precautions before work

Observe these safety precautions before you work with the product or are in connection with the product:

- Make sure that you have a clear path of retreat
- Make sure that the product cannot roll or fall over and injure people or damage property
- Allow all system and pump components to cool before you handle them
- Make sure that the product has been thoroughly cleaned
- Disconnect and lock out power before you service the pump

Wash the skin and eyes

Follow these procedures for chemicals or hazardous fluids that have come into contact with your eyes or skin:

Condition	Action
Chemicals or hazardous fluids in eyes	• Hold your eyelids apart forcibly with your fingers • Rinse the eyes with eyewash or running water for al least 15 minutes • Seek medical attention
Chemicals or hazardous fluids on skin	• Remove contaminated clothing • Wash the skin with soap and water for a least 1 minute • Seek medical attention, if necessary

Environmental safety

Waste and emissions regulations

Observe these safety regulations regarding waste and emissions:

- Appropriately dispose of all waste
- Handle and dispose of the processed liquid in compliance with applicable environmental regulations
- Clean up all spills in accordance with safety and environmental procedures
- Report all environmental emissions to the appropriate authorities

---

WARNING: Radiation Hazard. Do NOT send the product to Xylem if it has been exposed to any nuclear radiation

---

Electrical installation

For electrical installation recycling requirements, consult your local electric utility

Recycling guidelines

Always follow local laws and regulations regarding recycling

DANGER: This product is not intended for damage control or to deal with flooding resulting from hull damage. This product is intended to be used in Bilge Pumping Systems for small craft with a hull length up to 79 feet (24 meters), as described within the introduction and scope of ISO 15083. Bilge Pumping Systems, as specified in ISO 15083, are limited to normal amounts of water in an intact boat due to spray, rain, seepage, spillage, and occasional small amounts of water shipped from boat movements in heavy weather. Use of product in any other way could result in flooding, catastrophic damage to craft, serious personal injury, or death.

WARNING: This pump is designed for use with fresh water and salt water ONLY. Use with any other hazardous, caustic, or corrosive material could result in damage to the pump and the surrounding environment, possible exposure to hazardous substances and injury.

WARNING: Check the function of all bilge pumps at regular intervals. Clear pump inlets from debris. If seacocks are fitted in the fore and aft peak bulkheads, they shall be kept closed and shall only be opened to let water drain into the main bilges.

WARNING: Installing a check valve may cause the bilge pump to airlock. Always test the bilge pump system thoroughly after installation to ensure proper operation.

Rule-Mate Intelligence

Rule-Mate Bilge pumps have built-in programming that can sense when the pump is running but not pumping water to protect the pump, vessel, and the vessel's batteries. If debris covers the sensor or the pump becomes air-bound, the pump will stop running and begin to "check" for water every 2.5 minutes. Once the debris is removed, the pump will revert to its normal operation, turning on when the water reaches approximately 2-3/4" (70mm) and shutting off at approximately 5/8" (16mm).

Our Rule-Mate bilge pumps contain a fail-safe back-up program that measures the amount of work the motor is performing and the length of time the motor is running. If debris, such as a wet paper towel or leaves, became lodged against the pump, it could "trick" the pump into thinking water remained in the bilge which could deplete the vessel's battery.

If the circuit board senses the motor is running but doing little work (not pumping water) for longer than fifteen seconds, the pump will enter into a cycling mode in the same fashion as the computerized pumps. The pump will sense water every 2.5 minutes and if it senses water, it will continue to run until the water has been removed from the bilge.

After the debris is removed, the pump will automatically revert to the level sensing mode.

Rated Flow	Open Flow Output @ 0ft (0m) (0 kPa) GPH (LPH)	Open Flow Output @ 3.35ft (1m) (10 kPa) GPH (LPH)	Open Flow Output @ 6.7ft (2m) (20 kPa) GPH (LPH)
(FR) Débit nominal	Débit libre Sortie à 0 pied (0 m) (0 kPa) GPH (LPH)	Débit libre Sortie à 3.35 pieds (1m) (10 kPa) GPH (LPH)	Débit libre Sortie à 6.7 pieds (2m) (20 kPa) GPH (LPH)
(DE) Gemessener Durchfluss	Offener Durchfluss Pumpleistung bei 0 m (0 kPa) GPH (LPH)	Offener Durchfluss Pumpleistung bei 1 m (10 kPa) GPH (LPH)	Offener Durchfluss Pumpleistung bei 2 m (20 kPa) GPH (LPH)
(IT) Flusso nominale	Flusso aperto Uscita @ 0ft (0m) (0 kPa) GPH (LPH)	Flusso aperto Uscita @ 3.35ft (1m) (10 kPa) GPH (LPH)	Flusso aperto Uscita @ 6.7ft (2m) (20 kPa) GPH (LPH)
(NL) Nominaal debiet	Open debiet Uitvoer @ 0ft (0m) (0 kPa) GPH (LPH)	Open debiet Uitvoer @ 3.35ft (1m) (10 kPa) GPH (LPH)	Open debiet Uitvoer @ 6.7ft (2m) (20 kPa) GPH (LPH)
(SE) Nominellt flöde	Öppet flöde Effekt @ 0ft (0m) (0 kPa) GPH (LPH)	Öppet flöde Effekt @ 102.11cm (1m) (10 kPa) GPH (LPH)	Öppet flöde Effekt @ 204.22cm (2m) (20 kPa) GPH (LPH)
(ES) Caudal Nominal	Caudal Abierto Salida @ 0 pies (0 m) (0 kPa) GPH (LPH)	Caudal Abierto Salida @ 3.35 pies (1m) (10 kPa) GPH (LPH)	Caudal Abierto Salida @ 6.7 pies (2m) (20 kPa) GPH (LPH)
1500	1500 (5678)	1200 (4542)	680 (2574)
2000	2000 (7570)	1620 (6132)	1300 (4921)

Note: Output is based on 10 hour break-in period and at 13.6V (12V models) or 27.2V (24V models).

(FR) **Note:** Les données proviennent d'une période de rodage de 10 heures et d'essais à 13,6 V (modèles 12 V) ou 27,2 V (modèles 24 V).

(DE) **Hinweis:** Die Pumpleistung richtet sich nach der zehnstündigen Einlaufzeit und danach, ob 13,6 V (12 VModelle) oder 27,2 V (24 V-Modelle) anliegen.

(IT) **Nota bene:** l'uscita è basata su un periodo di rodaggio di 10 ore a 13,6V (modelli a 12V) o 27.2V (modelli a 24V).

(NL) **Opmerking:** De uitvoer is gebaseerd op een inloopperiode van 10 uur en bij 13,6 V (12 V-modellen) of 27,2 V (24 V-modellen).

(SE) **Obs:** Uteffekt baseras på en 10 timmar lång inkörsperiod med 13.6V (12V-modeller) eller 27.2V (24V-modeller).

(ES) **Nota:** La salida se basa en un período de reposo de 10 horas y a 13.6V (modelos de 12V) ó 27.2V (modelos de 24V).

	A	B	C	D	E	F
	GPH (LPH)	Model	Volts	Amps (Volts)	Amps (Volts)	Fuse size
(FR)	G/H (L/H)	Modèle	Volts	Amp. (Volts)	Amp. (Volts)	Taille de fusible
(DE)	G/S (L/S)	Modell	Volt	Ampere (Volt)	Ampere (Volt)	Sicherungsstärke
(IT)	G/O (L/O)	Modello	Volt	Amp (Volt)	Amp (Volt)	Dimensione fusibile
(NL)	G/U (L/U)	Model	Volt	Amp (Volt)	Amp (Volt)	Zekering
(SE)	G/T (L/T)	Modell	Volt	Ampere (volt)	Ampere (volt)	Säkringsstorlek
(ES)	G/H (L/H)	Modelo	Voltios	Amperios (Voltios)	Amperios (Voltios)	Tamaño del fusible

A	B	C	D	E	F
1500 (5678)	RM1500A	12DC	4.8 (12v)	7.0 (13.6v)	10
2000 (7571)	RM2000A	12DC	8.4 (12v)	12.0(13.6v)	15
2000 (7571)	RM2000A-24	24DC	4.0 (24v)	6.0 (27.2v)	7.5

Pump 1500 & 2000 GPH



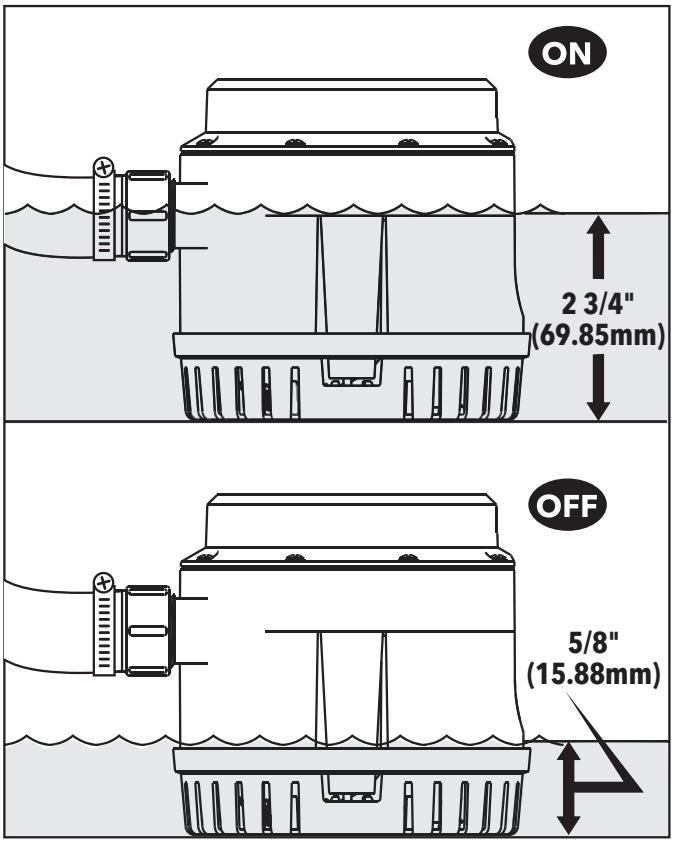

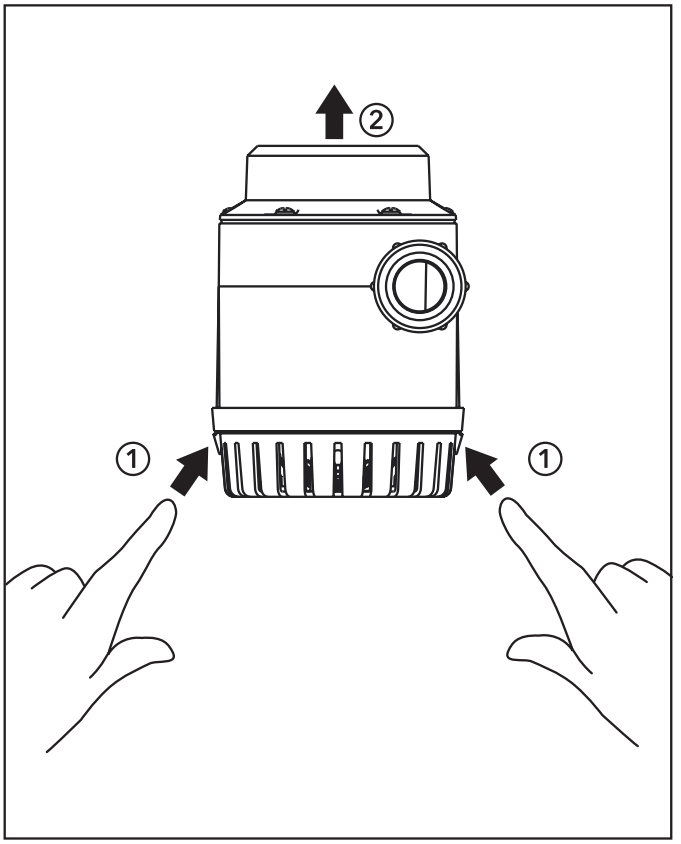

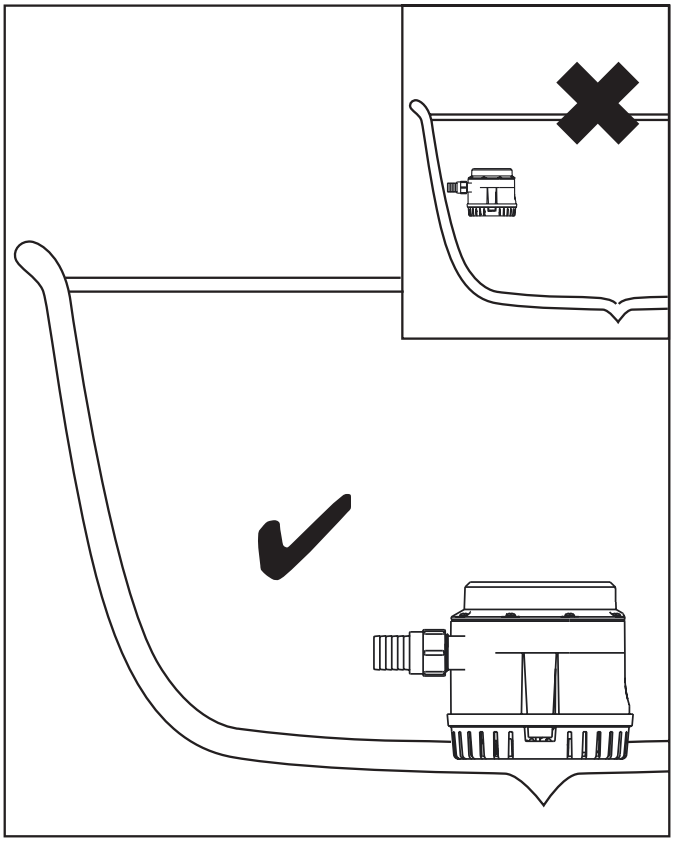

Pump 1500 & 2000 GPH

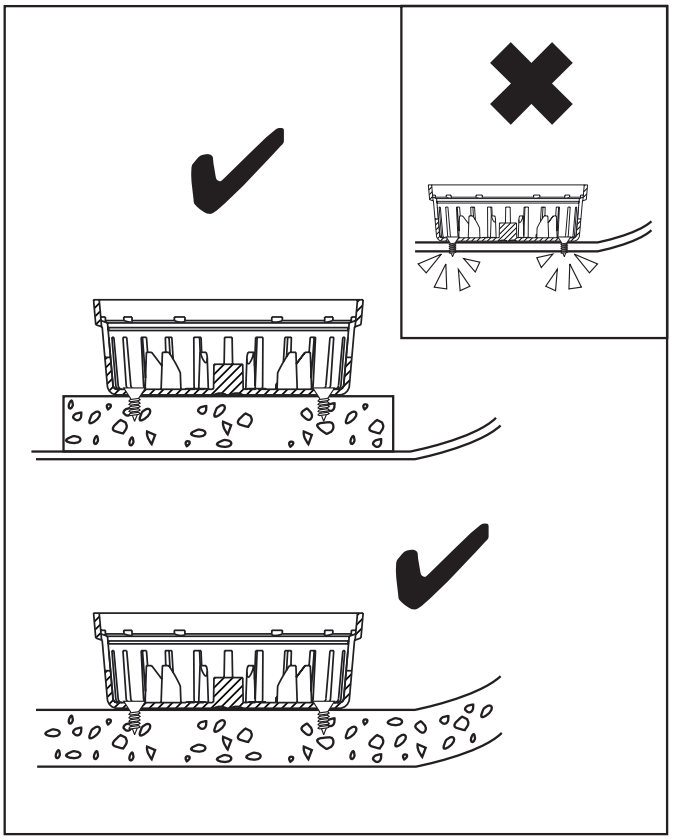

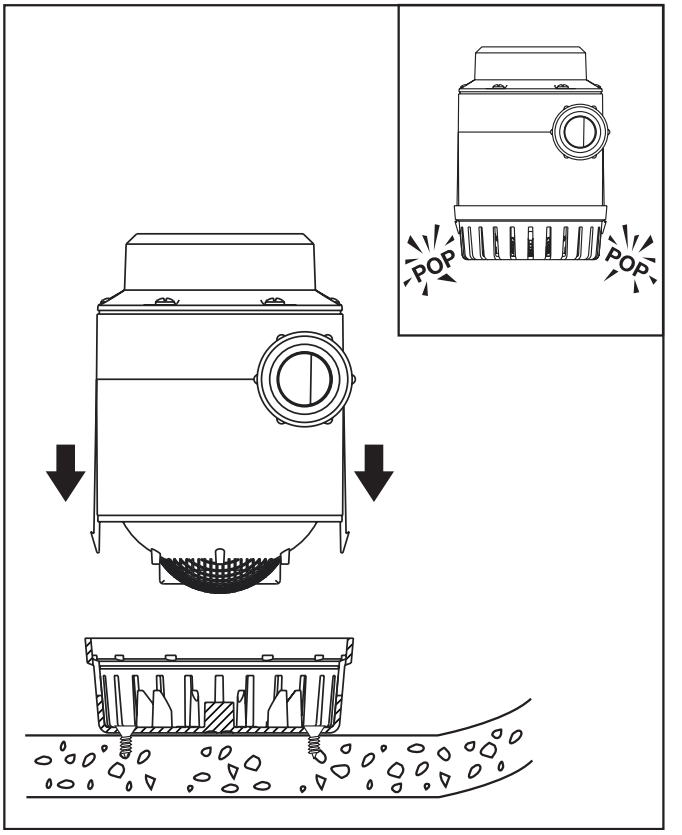

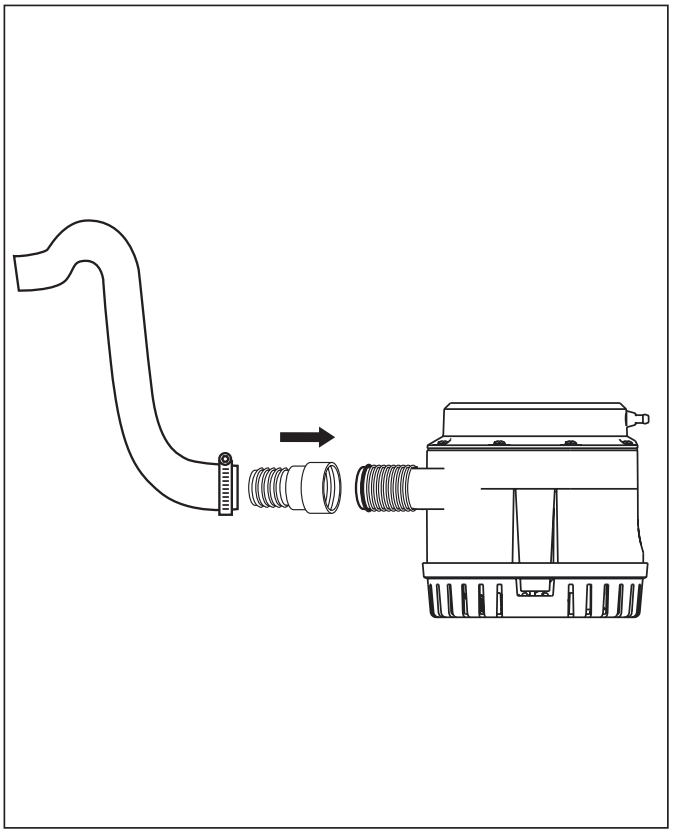

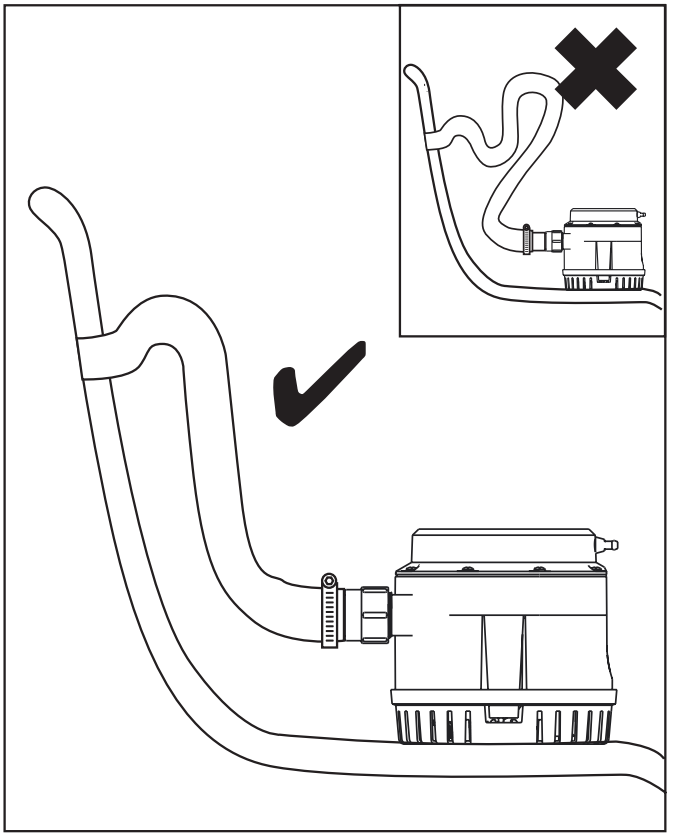

Pump 1500 & 2000 GPH

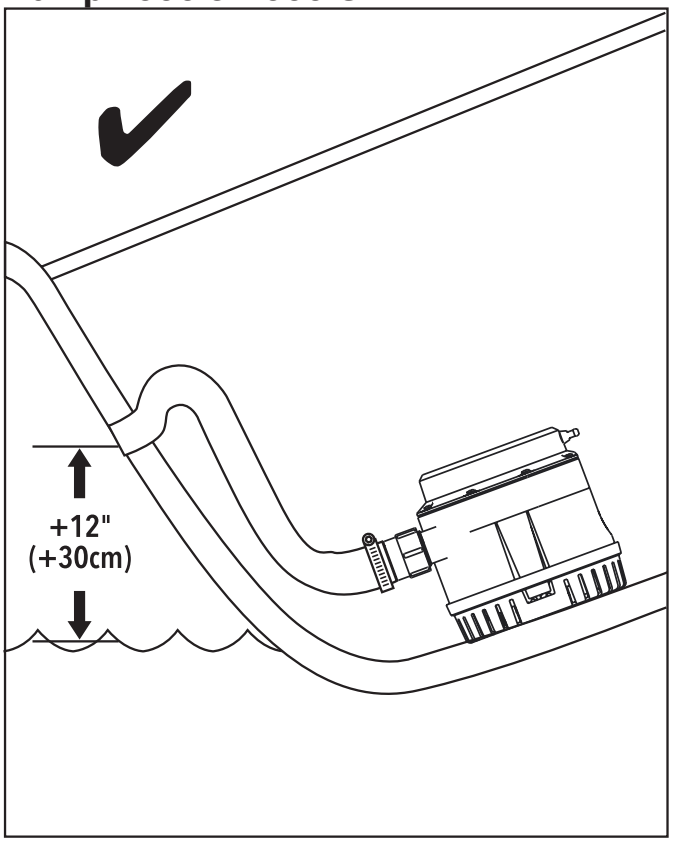

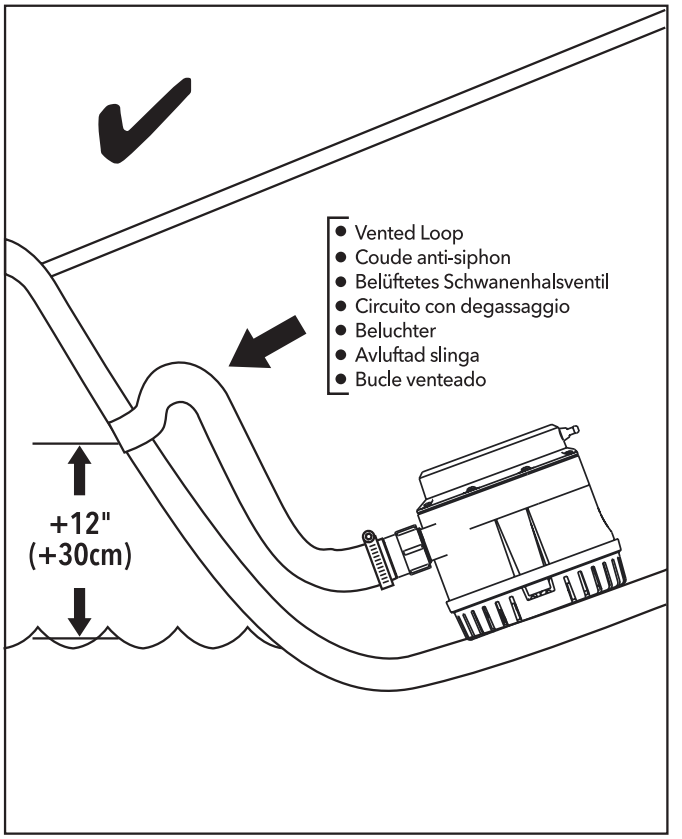

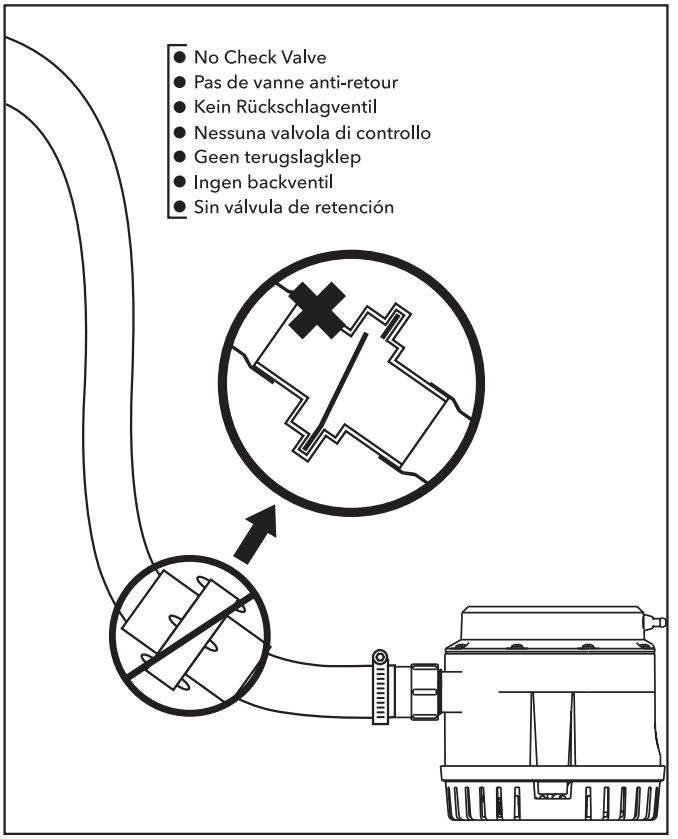

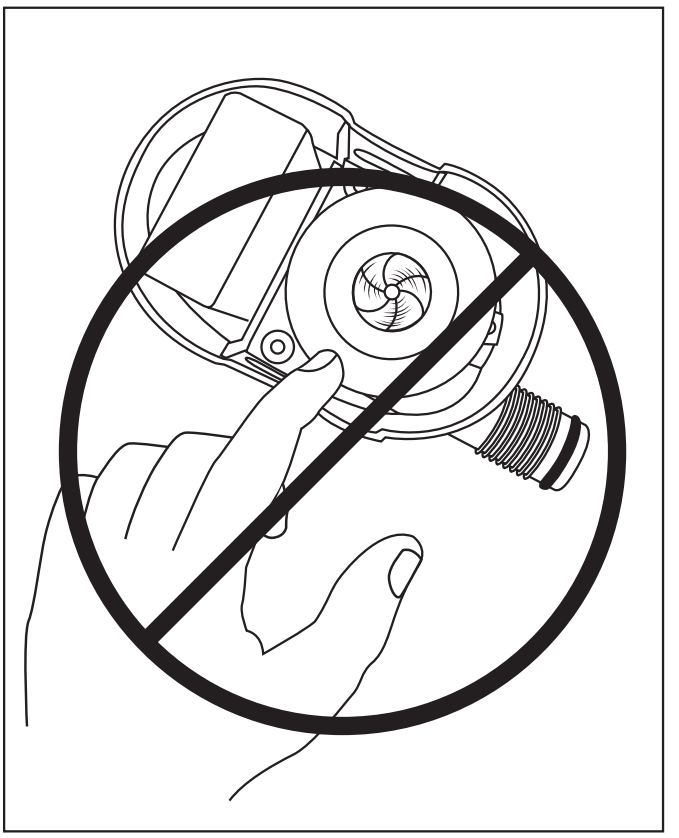

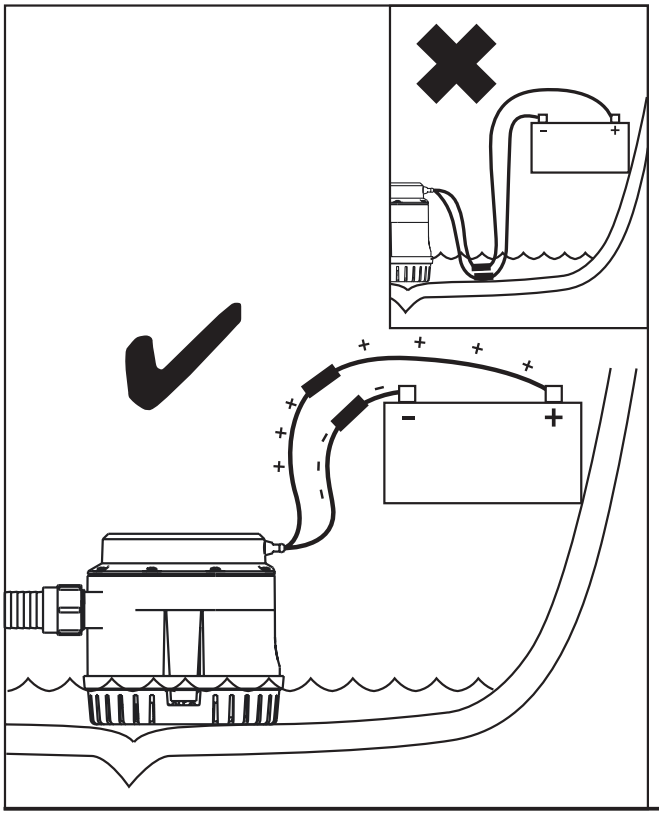

WARNING: Electrical connections should be performed by a competent marine electrical technician.

CAUTION: Disconnect power from the system before working on the unit to avoid personal injury, damage to the surrounding environment and/or damage to the unit.

CAUTION: Always install proper fuse size to prevent damage to product should a short occur. Failure to install proper fuse could increase risk of pump malfunction potentially resulting in personal injury and/or fire hazard.

CAUTION: Keep all wire connections above the highest water level. Wires must be joined with butt connectors and a marine grade sealant to prevent wire corrosion.

CAUTION: Connecting brown or brown/white wires to negative battery terminals will result in pump failure. Install all brown wires to positive terminal only and black to negative terminal only.

On 12 volt pump: Minimum voltage of 10.5 volts required.
On 24 volt pump: Minimum voltage of 21 volts required.

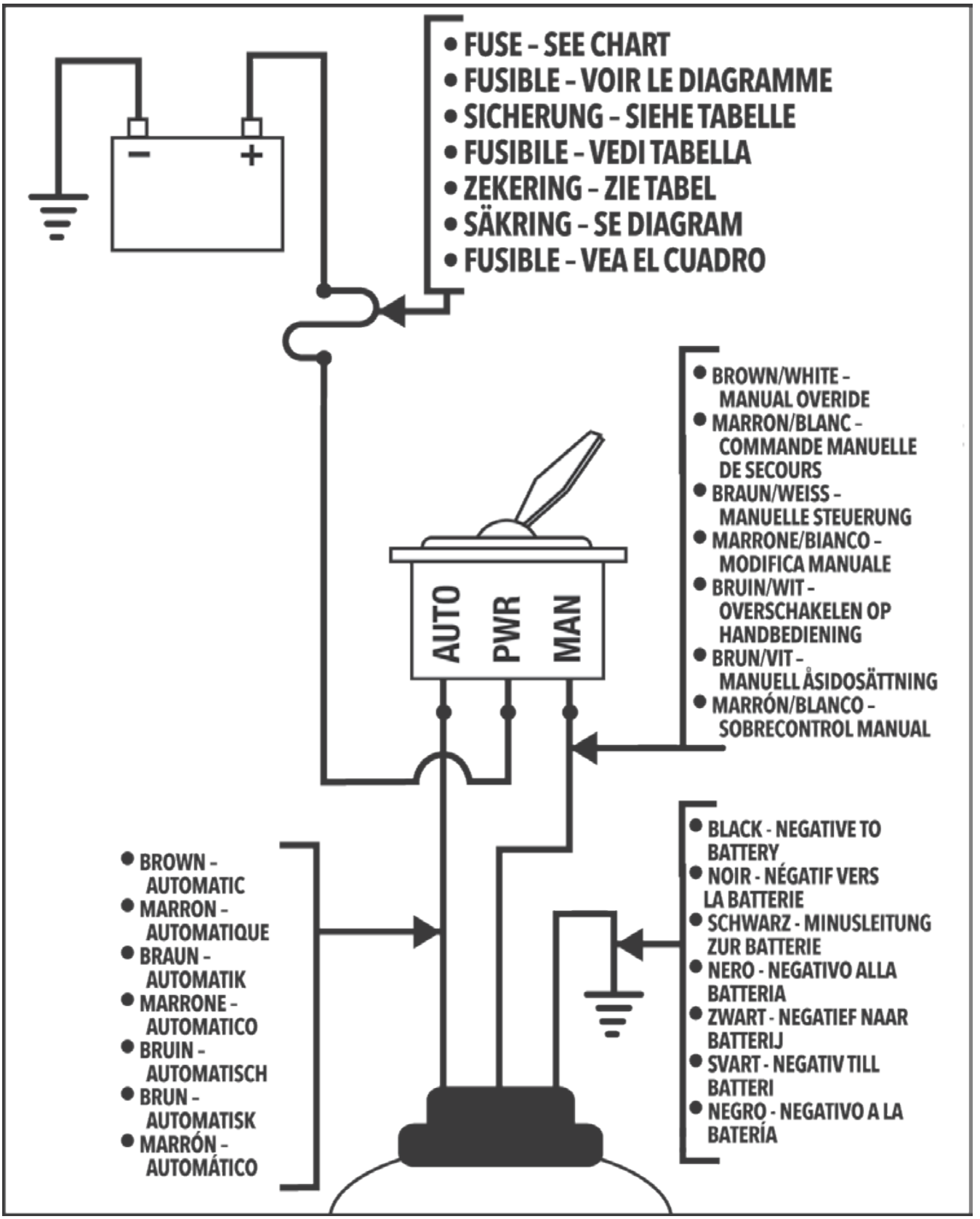
• FUSE – SEE CHART
• FUSIBLE – VOIR LE DIAGRAMME
• SICHERUNG – SIEHE TABELLE
• FUSIBILE – VEDI TABELLA
• ZEKERING – ZIE TABEL
• SÄKRING – SE DIAGRAM
• FUSIBLE – VEA EL CUADRO
AUTO
PWR
MAN
• BROWN/WHITE – MANUAL OVERIDE
• MARRON/BLANC – COMMANDE MANUELLE DE SECOURS
• BRAUN/WEISS – MANUELLE STEUERUNG
• MARRONE/BIANCO – MODIFICA MANUALE
• BRUIN/WIT – OVERSCHAKELEN OP HANDBEDIENING
• BRUN/VIT – MANUELL ÅSIDOSÄTTNING
• MARRÓN/BLANCO – SOBRECONTROL MANUAL
• BROWN – AUTOMATIC
• MARRON – AUTOMATIQUE
• BRAUN – AUTOMATIK
• MARRONE – AUTOMATICO
• BRUIN – AUTOMATISCH
• BRUN – AUTOMATISK
• MARRÓN – AUTOMÁTICO
• BLACK - NEGATIVE TO BATTERY
• NOIR - NÉGATIF VERS LA BATTERIE
• SCHWARZ - MINUSLEITUNG ZUR BATTERIE
• NERO - NEGATIVO ALLA BATTERIA
• ZWART - NEGATIEF NAAR BATTERIJ
• SVART - NEGATIV TILL BATTERI
• NEGRO - NEGATIVO A LA BATERÍA

Testing the Pump

(FR) Pour tester la pompe

(DE) Prüfen der Pumpe

(IT) Prova della pompa

(NL) Testen van de pomp

(SE) Testa pumpen

(ES) Prueba de la bomba

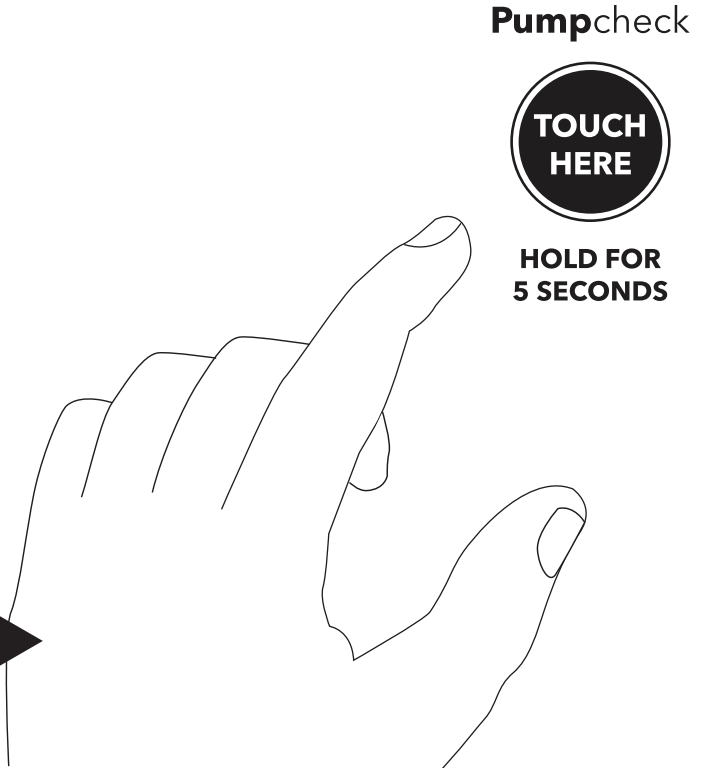

Press & Hold for five seconds to ensure proper operation

CAUTION: Please test all bilge pumps for correct operation when boarding the vessel.

(FR) Appuyer et tenir enfoncé pendant 5 secondes pour confirmer le bon fonctionnement de la pompe.

(DE) Fünf Sekunden gedrückt halten, um ordnungsgemäßen Betrieb sicherzustellen.

(IT) Tenere premuto per 5 secondi per accertare il corretto funzionamento.

(NL) Indrukken en 5 seconden ingedrukt houden om het goed functioneren van de pomp te bevestigen.

(SE) Håll nedtryckt fem sekunder för att försäkra korrekt drift.

(ES) Pulse y retenga el botón cinco segundos para asegurarse de que el funcionamiento sea correcto.

All pumps are tested at nominal voltage with fresh water at ambient temperature with no ports attached.



All mounting holes must be sealed with a marine grade sealant to prevent water intrusion.

MEMBER ABYC

Install to ABYC H-22 and E-11.

ABYC, H22.1. Electric bilge pump systems installed on boats are intended for control of spray, rain water and normal accumulation of water due to seepage and spillage.

AIS (Aquatic Invasive Species) Decontamination Process.

All of our pumps are designed to meet the ABYC standards for the current AIS Decontamination procedure including low pressure water at 120ºF for 130 seconds.
Please follow current guidelines for the decontamination process.

NOTICE: END OF LIFE DISPOSAL
Handle and dispose of all waste in compliance with local laws and regulations.

Warranty

XYLEM LIMITED WARRANTY WARRANTS THIS PRODUCT TO BE FREE OF DEFECTS AND WORKMANSHIP FOR A PERIOD OF 3 YEARS FROM DATE OF MANUFACTURE. THE WARRANTY IS EXCLUSIVE AND IN LIEU OF ANY AND ALL OTHER EXPRESS OR IMPLIED WARRANTIES, GUARANTEES, CONDITIONS OR TERMS OF WHATEVER NATURE RELATING TO THE GOODS PROVIDED HEREUNDER, INCLUDING WITHOUT LIMITATION ANY IMPLIED WARRANTIES OF MERCHANTABILITY AND FITNESS FOR A PARTICULAR PURPOSE, WHICH ARE HEREBY EXPRESSLY DISCLAIMED AND EXCLUDED. EXCEPT AS OTHERWISE PROVIDED BY LAW, BUYER'S EXCLUSIVE REMEDY AND SELLER'S AGGREGATE LIABILITY FOR BREACH OF ANY OF THE FOREGOING WARRANTIES ARE LIMITED TO REPAIRING OR REPLACING THE PRODUCT AND SHALL IN ALL CASES BE LIMITED TO THE AMOUNT PAID BY THE BUYER HEREUNDER. IN NO EVENT IS SELLER LIABLE FOR ANY OTHER FORM OF DAMAGES, WHETHER DIRECT, INDIRECT, LIQUIDATED, INCIDENTAL, CONSEQUENTIAL, PUNITIVE, EXEMPLARY OR SPECIAL DAMAGES, INCLUDING BUT NOT LIMITED TO LOSS OF PROFIT, LOSS OF ANTICIPATED SAVINGS OR REVENUE, LOSS OF INCOME, LOSS OF BUSINESS, LOSS OF PRODUCTION, LOSS OF OPPORTUNITY OR LOSS OF REPUTATION. THIS WARRANTY IS ONLY A REPRESENTATION OF THE COMPLETE LIMITED WARRANTY. FOR A DETAILED EXPLANATION, PLEASE VISIT US AT www.xylem.com/en-us/support/, CALL OUR OFFICE NUMBER LISTED, OR WRITE A LETTER TO YOUR REGIONAL OFFICE.

Return procedure

Warranty returns are conducted through the place of purchase. Please contact the appropriate entity with a receipt of purchase to verify date.

FR

Rule-Mate
RM1500A - RM2000A

ATTENTION: Lisez attentivement ce manuel avant d'installer, utiliser ou réparer ce produit. Le non-respect des instructions de ce manuel peut provoquer une explosion, des dommages matériels, des blessures graves et/ou la mort.

AVIS: Conservez ce manuel pour vous y référer ultérieurement, et pour qu'il soit facilement disponible à l'emplacement de l'unité.

Sécurité

AVERTISSEMENT:

- L'opérateur doit connaître les précautions de sécurité pour éviter les blessures physiques.
- L'exploitation, l'installation ou l'entretien de l'appareil d'une façon non conforme aux instructions de ce manuel peut entraîner la mort, des blessures personnelles graves ou endommager l'équipement. Cela comprend toute modification de l'équipement ou l'utilisation de pièces non fournies par Xylem. Si vous avez une question concernant l'utilisation prévue de l'équipement, veuillez contacter un représentant Xylem avant de poursuivre.
- Ne pas modifier l'application de service sans l'approbation d'un représentant autorisé de Xylem.

DANGER: Le non-respect de ces instructions pourrait provoquer une explosion, des dommages matériels, des blessures graves et/ou la mort.

Terminologie et symboles de sécurité

A propos des messages de sécurité:
Il est extrêmement important que vous lisiez, compreniez et suiviez attentivement les messages et règlementations de sécurité avant de manipuler le produit. Ils sont publiés pour aider à prévenir les risques suivants:

- Accidents personnels et problèmes de santé;
- Dommages du produit;
- Dysfonctionnement du produit

	Niveau de risque	Indications
⚠	**DANGER**	Une situation dangereuse qui, si elle n'est pas évitée, entraînera la mort ou des blessures
⚠	**AVERTISSEMENT**	Une situation dangereuse qui, si elle n'est pas évitée, pourrait entraîner la mort ou des blessures graves.
⚠	**ATTENTION**	Une situation dangereuse qui, si elle n'est pas évitée, pourrait entraîner des blessures mineures ou modérées.
⚠	**AVIS**	• Une situation potentielle qui, si elle n'est pas évitée, peut entraîner des conditions indésirables. • Une pratique non liée à des blessures personnelles.

⚠ RISQUE ÉLECTRIQUE

Voici des exemples d'autres catégories qui peuvent se produire. Ils sont classés parmi les niveaux de risque ordinaires et peuvent utiliser des symboles complémentaires :

- Risque d'écrasement;
- Risque de coupe;
- Risque d'arc électrique

Sécurité de l’utilisateur

Règles générales de sécurité

Ces règles de sécurité s’appliquent:

- Maintenez toujours la zone de travail propre.
- Faites attention aux risques constitués par les gaz et les vapeurs dans la zone de travail.
- Évitez tous les risques électriques. Faites attention aux risques de choc électrique ou d'arc électrique.
- Toujours garder à l'esprit le risque de noyade, d'accidents électriques et de brûlures.

Équipement de sécurité.

Utilisez un équipement de sécurité selon les règlements de l'entreprise. Utilisez cet équipement de sécurité dans la zone de travail :

- Casque
- Lunettes de sécurité, de préférence avec des protections latérales
- Chaussures de protection
- Gants de protection
- Masque à gaz
- Protection de l'ouïe
- Trousse de premiers soins
- Dispositifs de sécurité

AVIS : Ne jamais faire fonctionner la pompe sans que les dispositifs de sécurité ne soient installés.

Raccordements électriques

Les connexions électriques doivent être effectuées par des électriciens certifiés en conformité avec toutes les réglementations internationales, nationales, provinciales et locales. Pour plus d'informations sur les exigences, voir les sections traitant spécifiquement des branchements électriques.

Précautions à prendre avant travaux

Respectez ces consignes de sécurité avant de travailler avec le produit ou d'être en relation avec le produit :

- Assurez-vous que vous avez une issue de secours
- Assurez-vous que le produit ne peut pas rouler ou basculer et blesser des personnes ou endommager des biens
- Permettez à tous les composants du système et de la pompe de refroidir avant de les manipuler
- Assurez-vous que le produit a été soigneusement nettoyé
- Débranchez et verrouillez l’alimentation avant d’intervenir sur la pompe

Lavez-vous la peau et les yeux

Suivez ces procédures pour les produits chimiques ou des liquides dangereux qui ont été en contact avec les yeux ou la peau :

Condition	Action à mener
Produits chimiques ou liquides dangereux dans les yeux	• Maintenez les paupières écartées avec les doigts • Rincez les yeux avec de l’eau de lavage oculaire ou courante pendant au moins 15 minutes • Consulter un médecin
Produits chimiques ou liquides dangereux sur la peau	• Retirez les vêtements contaminés • Lavez la peau avec de l’eau et du savon pendant au moins 1 minute • Consulter un médecin si nécessaire

Sécurité environnementale

Règlements concernant les déchets et les émissions

Respectez les consignes de sécurité suivantes concernant les déchets et émissions:

- Éliminez tous les déchets de manière appropriée
- Manipulez et éliminez le liquide traité conformément aux réglementations environnementales en vigueur
- Nettoyez tous les déversements conformément aux procédures environnementales et de sécurité
- Signalez toute émission environnementale aux autorités compétentes

---

AVERTISSEMENT : Risque d'irradiation. Ne PAS envoyer le produit à Xylem s'il a été exposé à un rayonnement nucléaire.

Installation électrique

Pour les besoins de recyclage de l'installation électrique, consultez votre compagnie d'électricité locale.

Directives pour le recyclage

Conformez-vous toujours aux lois et réglementations locales concernant le recyclage.

DANGER : Ce produit n’est pas destiné à contrôler l’eau ou à traiter des envahissements provenant d’une avarie de coque. Ce produit doit être utilisé dans des systèmes de pompes de cale pour les petits navires d’une longueur de coque inférieure ou égale à 24 m, comme décrit dans l’introduction et le domaine d’application de la norme ISO 15083. Comme il est précisé dans cette norme, les systèmes de pompes de cale sont limités au pompage de la quantité normale d’eau présente dans un bateau intact, due aux embruns, à la pluie, aux fuites, aux débordements, et de la petite quantité d’eau embarquée occasionnellement en raison des mouvements du bateau par gros temps. L’utilisation du produit d’une toute autre manière pourrait provoquer des envahissements, une avarie de coque catastrophique et des blessures graves, voire un décès.

AVERTISSEMENT : Cette pompe est conçue UNIQUEMENT pour l'eau claire et l'eau salée. L'utilisation avec toutes autres substances dangereuses, caustiques ou corrosives pourraient endommager la pompe et le milieu environnant, provoquant potentiellement une exposition aux substances dangereuses, avec blessures.

AVERTISSEMENT : Vérifiez le fonctionnement de toutes les pompes de cale à intervalles réguliers. Éliminez les débris aux entrées des pompes. Si des vannes sont installées dans les cloisons des coquerons avant et arrière, elles doivent rester fermées et doivent être ouvertes uniquement pour laisser l'eau s'écouler dans les cales principales.

Intelligence Rule-Mate

Grâce à leur programmation intégrée, les pompes de cale Rule-Mate peuvent détecter quand la pompe fonctionne mais qu'elle ne pompe pas d'eau, pour protéger la pompe, le bateau et les batteries du bateau. Si des débris bloquent le détecteur ou désamorcent la pompe, cette dernière s'arrête et entame le cycle de « vérification de l'eau » toutes les 2,5 minutes. Dès que les débris ont été enlevés, la pompe revient au mode de fonctionnement normal en se mettant en marche quand l'eau atteint environ 70mm (2-3/4 po.) et en s'arrêtant à 15,9 mm (5/8 po.).

Nos pompes de cale Rule-Mate intègrent un programme de sauvegarde de sécurité qui évalue la quantité de travail du moteur et la durée de fonctionnement du moteur. Si des débris, comme une serviette en papier sèche ou des feuilles, viennent se loger contre la pompe, celle-ci pourrait penser que de l'eau est restée dans la cale, ce qui pourrait vider la batterie du bateau.

Si la carte à circuit imprimé détecte que le moteur fonctionne, mais à faible rendement (aucune eau n'est pompée) pendant plus de quinze secondes, la pompe passera en mode de vérification de la même manière que les pompes informatisées. La pompe détectera l'eau toutes les 2,5 minutes et si elle détecte de l'eau, elle continuera à fonctionner jusqu'au vidage total de la cale.

Après élimination des débris, la pompe reviendra automatiquement au mode de détection du niveau d'eau.

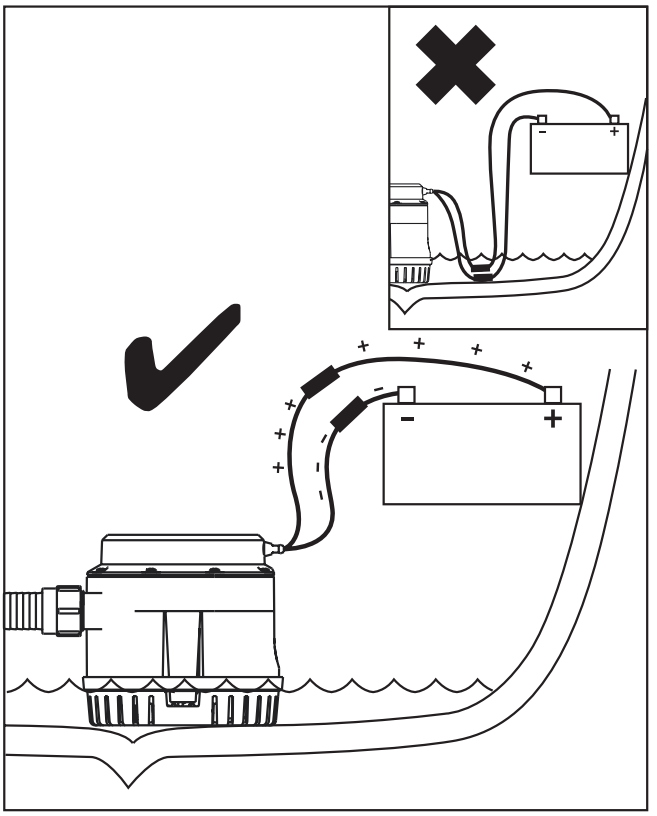

Images de référence.
Sortie et Références électriques.
Pages: 8-12; 14.

AVERTISSEMENT : Les branchements électriques doivent être réalisés par un électricien de marine compétent.

ATTENTION : Coupez l'alimentation du système avant tout travail sur l'unité pour éviter les blessures, les dommages du milieu environnant et/ou de l'unité.

ATTENTION : Installez toujours un fusible de taille correcte pour éviter d'endommager le produit en cas de court-circuit. La non-installation d'un fusible approprié pourrait augmenter les risques de dysfonctionnement de la pompe, débouchant éventuellement sur des blessures et/ou un incendie.

ATTENTION : Tous les branchements de fils doivent rester au-dessus du niveau le plus élevé de l'eau. Les fils doivent être joints avec des connecteurs de bout et un produit d'étanchéité de qualité marine pour éviter une corrosion des fils.

MISE EN GARDE : Si vous raccordez les fils marrons ou marrons/blancs à la borne négative de la batterie, la pompe ne fonctionnera pas. Connecter tous les fils marrons à la borne positive uniquement et le fil noir à la borne négative uniquement.

Pour pompe 12 volts: Tension minimum requis de 10,5 volts.
Pour pompe 24 volts: Tension minimum requis de 21 volts.

ATTENTION : Veuillez vérifier le bon fonctionnement de toutes les pompes de cale lors de l'embarquement à bord du navire.

Pour tester la pompe : Veuillez vous reporter à la page 15.

Toutes les pompes sont testées sous tension nominale, avec de l'eau douce à température ambiante et sans raccordement aux orifices.



Tous les orifices de montage doivent être scellés avec un produit d'étanchéité de qualité marine pour éviter la pénétration de l'eau.

MEMBER ABYC

Installez sur ABYC H-22 et E-11

ABYC, H22.1. Les systèmes de pompes de cale électriques installés sur les bateaux sont destinés au contrôle des embruns, de l'eau de pluie et de l'accumulation normale d'eau due aux infiltrations et aux déversements.

EAE (espèces aquatiques envahissantes) Processus de décontamination.

Toutes nos pompes sont conçues pour répondre aux normes ABYC pour la procédure de décontamination EAE actuelle, y compris l'eau à basse pression à 49°C (120°F) pendant 130 secondes. Veuillez suivre les directives en vigueur pour le processus de décontamination.

AVIS : ÉLIMINATION DU PRODUIT EN FIN DE VIE.
Traiter et éliminer tous les déchets conformément aux lois et réglementations locales.

Garantie

LA GARANTIE LIMITÉE XYLEM GARANTIT CE PRODUIT ÊTRE EXEMPT DE DÉFAUTS ET DE FABRICATION PENDANT UNE PÉRIODE DE 3 ANS À COMPTER DE LA DATE DE FABRICATION. LA GARANTIE EST EXCLUSIVE ET REMPLACE TOUTES LES AUTRES GARANTIES EXPRESSES OU IMPLICITES, LES GARANTIES, LES CONDITIONS OU LES TERMES DE QUELQUE NATURE QUE CE SOIT RELATIFS AUX BIENS FOURNIS EN VERTU DES PRÉSENTES, Y COMPRIS, SANS S'Y LIMITER, LES GARANTIES IMPLICITES DE QUALITÉ MARCHANDE ET D'ADÉQUATION À UN USAGE PARTICULIER, QUI SONT PAR LA PRÉSENTE EXPRESSÉMENT REJETÉES ET EXCLUES. SAUF DISPOSITION CONTRAIRE DE LA LOI, LE RECOURS EXCLUSIF DE L'ACHETEUR ET LA RESPONSABILITÉ GLOBALE DU VENDEUR EN CAS DE VIOLATION DE L'UNE DES GARANTIES PRÉCÉDENTES SONT LIMITÉS À LA RÉPARATION OU AU REMPLACEMENT DU PRODUIT ET SERONT DANS TOUS LES CAS LIMITÉS AU MONTANT PAYÉ PAR L'ACHETEUR EN VERTU DES PRÉSENTES. EN AUCUN CAS LE VENDEUR N'EST RESPONSABLE DE TOUTE AUTRE FORME DE DOMMAGES, QU'ILS SOIENT DIRECTS, INDIRECTS, LIQUIDÉS, ACCESSOIRES, CONSÉCUTIFS, PUNITIFS, EXEMPLAIRES OU SPÉCIAUX, Y COMPRIS, MAIS SANS S'Y LIMITER, LA PERTE DE PROFIT, LA PERTE D'ÉCONOMIES OU DE REVENUS ANTICIPÉS, LA PERTE DE REVENU, LA PERTE D'ACTIVITÉ, LA PERTE DE PRODUCTION, LA PERTE D'OPPORTUNITÉ OU LA PERTE DE RÉPUTATION. CETTE GARANTIE N'EST QU'UNE REPRÉSENTATION DE LA GARANTIE LIMITÉE COMPLÈTE. POUR UNE EXPLICATION DÉTAILLÉE, VEUILLEZ NOUS RENDRE VISITE À L'ADRESSE www.xylem.com/fr-fr/support/, APPELER NOTRE NUMÉRO DE BUREAU INDIQUÉ, OU ÉCRIRE UNE LETTRE À VOTRE BUREAU RÉGIONAL.

Procédure de retour

Les retours de garantie sont effectués par le lieu d'achat. Veuillez contacter l'entité appropriée avec un reçu d'achat pour vérifier la date.

DE Rule-Mate
RM1500A - RM2000A

GEFAHR: Lesen Sie sich diese Anleitung sorgfältig durch, bevor Sie die Pumpe installieren, benutzen, warten oder reparieren. Das Nichtbeachten der Anweisungen in dieser Anleitung kann zu Explosionen, Sachschäden, schweren Verletzungen und/oder Todesfällen führen.

HINWEIS: Bewahren Sie diese Anleitung zum Nachschlagen auf und halten Sie sie stets griffbereit am Standort der Anlage verfügbar.

Sicherheit

WARNUNG:

- Der Betreiber muss die Sicherheitsvorschriften kennen, um Verletzungen zu vermeiden.
- Wird das Gerät anders als in dieser Anleitung beschrieben bedient, installiert oder gewartet, kann dies zu Todesfällen, schweren Personenschäden oder Schäden an der Pumpe führen. Dies schließt jedwede Veränderung an der Pumpe sowie die Verwendung von nicht von Xylem gelieferten Ersatzteilen ein. Sollten Sie Fragen bezüglich der angestrebten Verwendung der Pumpe haben, wenden Sie sich vorher bitte an einen Vertreter von Xylem.
- Setzen Sie ohne Genehmigung durch einen autorisierten Xylem-Vertreter die Pumpe nicht anders als in der Dokumentation beschrieben ein.

GEFAHR: Das Nichtbeachten der Anweisungen kann zu Explosionen, Sachschäden, schweren Verletzungen und/oder Todesfällen führen.

Sicherheitsbegriffe und -symbole

Zu den Sicherheitsmeldungen

Es ist überaus wichtig, dass Sie die Sicherheitsmeldungen und -vorschriften lesen, verstehen und beachten, bevor Sie die Pumpe handhaben. Ihre Veröffentlichung soll folgenden Gefahren vorbeugen:

- Unfällen und Gesundheitsproblemen;
- Beschädigungen der Pumpe;
- Fehlfunktionen der Pumpe

Gefahrenstufe	Erklärung
GEFAHR	Eine Gefährdung, die schwere oder tödliche Verletzungen zur Folge hat, wenn sie nicht vermieden wird.
WARNUNG	Eine Gefährdung, die schwere oder tödliche Verletzungen zur Folge haben könnte, wenn sie nicht vermieden wird.
VORSICHT	Eine Gefährdung, die leichte oder mittelschwere Verletzungen zur Folge haben könnte, wenn sie nicht vermieden wird.
HINWEIS	• Eine mögliche Gefährdung, die ungewollte Zustände zur Folge haben könnte, wenn sie nicht vermieden wird. • Ein Gebrauch, der keine Verletzungsgefahr beinhaltet.

GEFÄHRLICHE ELEKTRISCHE SPANNUNG

Sie sind Beispiele für weitere mögliche Gefahrenkategorien. Sie fallen unter die üblichen Gefahrenstufen und können durch ergänzende Symbole angezeigt werden:

- Quetschgefahr;
- Schnittgefahr;
- Lichtbogengefahr

Benutzersicherheit

Allgemeine Sicherheitsanweisungen

Diese Sicherheitsregeln beinhalten:

- Sauberhalten des Arbeitsbereiches
- Beachtung der Gefahren durch Gas und Dämpfe im Arbeitsbereich.
- Vermeidung aller elektrischen Gefahren. Beachten Sie die Gefahr von Stromschlägen und Lichtbögen
- Denken Sie stets an die Gefahr des Ertrinkens, eines Stromunfalls oder einer Verbrennung

Sicherheitsausrüstung.

Verwenden Sie die in Ihrem Betrieb vorgeschriebene Sicherheitsausrüstung.
Verwenden Sie im Arbeitsbereich die folgende Sicherheitsausrüstung:

- Schutzhelm
- Schutzbrille, vorzugsweise mit Seitenschutz
- Sicherheitsschuhe
- Schutzhandschuhe
- Gasmaske
- Gehörschutz
- Erste-Hilfe-Kasten
- Schutzvorrichtungen

HINWEIS: Bedienen Sie niemals eine Pumpe ohne installierte Schutzvorrichtungen!

Elektroanschlüsse

Die Elektroanschlüsse müssen von geprüften Elektroinstallateuren gemäß internationalen, nationalen, bundesstaatlichen und lokalen Vorschriften gelegt werden. Weitere Informationen über die Anforderungen finden Sie in den Abschnitten über die elektrischen Anschlüsse.

Sicherheitsvorkehrungen vor Arbeitsbeginn

Befolgen Sie die folgenden Sicherheitsvorkehrungen, bevor Sie mit der Arbeit an der Pumpe beginnen oder wenn Sie sich im Bereich der Pumpe befinden:

- Vergewissern Sie sich, dass Sie einen freien Rückzugsweg haben.
- Stellen Sie sicher, dass das Produkt nicht rollen oder umfallen und Personen verletzen oder Sachen beschädigen kann.
- Lassen Sie alle System- und Pumpenteile abkühlen, bevor Sie sie handhaben.
- Vergewissern Sie sich, dass das Gerät gründlich gereinigt wurde.
- Trennen Sie die Stromzufuhr und sperren Sie sie ab, bevor Sie die Pumpe warten.

Haut und Augen waschen:

Befolgen Sie nach Haut- oder Augenkontakt folgende Verfahren für Chemikalien und gefährliche Flüssigkeiten:

Zustand	Maßnahmen
Chemikalien oder gefährliche Flüssigkeiten im Auge	• Augenlieder mit den Fingern offen halten • Augen mit einer Augenreinigungsflüssigkeit oder fließendem Wasser mindestens 15 Minuten lang spülen • Arzt aufsuchen
Chemikalien oder gefährliche Flüssigkeiten auf der Haut	• Kontaminierte Kleidung entfernen • Haut mit Wasser und Seife mindestens 1 Minute lang waschen • Gegebenenfalls einen Arzt konsultieren

Umweltsicherheit

Vorschriften für Abfälle und Emissionen

Beachten Sie die folgenden Sicherheitsvorschriften für Abfälle und Emissionen:

- Entsorgen Sie alle Abfälle vorschriftsmäßig
- Behandeln und entsorgen Sie Flüssigkeiten gemäß den geltenden Umweltschutzbestimmungen
- Beseitigen Sie ausgelaufene Flüssigkeiten gemäß den Sicherheits- und Umweltverfahren
- Melden Sie alle Umweltemissionen den zuständigen Behörden

WARNUNG: Strahlungsgefahr. Senden Sie das Produkt NICHT an Xylem zurück, wenn es radioaktiver Strahlung ausgesetzt war.

Elektroinstallation:

Konsultieren Sie bezüglich der Recyclinganforderungen für die Elektroinstallation Ihren örtlichen Stromversorger.

Recycling-Richtlinien:

Befolgen Sie stets die örtlichen Gesetze und Vorschriften zum Recycling.

GEFAHR: Das vorliegende Produkt eignet sich nicht zum Prüfen auf Beschädigung oder zum Beheben von Überschwemmungen im Falle einer Rumpfbeschädigung. Dieses Produkt ist für den Einsatz in Lenzpumpensystemen für kleine Wasserfahrzeuge mit max. 24 Meter Rumpflänge (gemäß Einführung und Geltungsbereich ISO 15083) spezifiziert. Für Lenzpumpen im Sinne von ISO 15083 gilt eine Begrenzung auf normale Wassermengen in einem intakten Wasserfahrzeug, entstanden aufgrund von Gischt, Regen, Lecks, verschütteter Flüssigkeit und kleiner Wasseransammlungen im Rahmen der Bootsbewegung bei rauer See. Die nicht bestimmungsgemäße Nutzung des Produkts kann Überschwemmung, starke Beschädigungen des Wasserfahrzeugs und schwere Verletzungen, u. U. mit Todesfolge, verursachen.

WARNUNG: Diese Pumpe ist AUSSCHLIESSLICH für den Einsatz in Gewässern mit Süß- oder Salzwasser ausgelegt. Die Verwendung zusammen mit Gefahrstoffen, ätzenden oder korrosiven Substanzen kann zur Beschädigung der Pumpe wie auch anderer Gegenstände am Einsatzort führen. Dabei kann es neben der Freisetzung gefährlicher Substanzen auch zu Verletzungen kommen.

WARNUNG: Prüfen Sie alle Lenzpumpen regelmäßig auf ihre Funktionstüchtigkeit. Säubern Sie die Pumpeneinlässe von Verschmutzungen. Wenn in die Schottwände von Vorschiff und Schiffsheck Flutventile eingebaut sind, halten Sie diese unbedingt geschlossen und öffnen Sie sie nur, damit das Wasser in den Hauptkielraum ablaufen kann.

Rule-Mate Intelligence

In Bilgepumpen der Serie Rule-Mate ist ein Algorithmus integriert. Dieser kann mithilfe von Sensoren prüfen, ob die Pumpe läuft, ohne Wasser zu pumpen. Dies schützt die Pumpe, das Wasserfahrzeug als Ganzes und dessen Batterien. Wenn Schmutz den Sensor verunreinigt oder die Pumpe nur noch Luft vorfindet, hört sie auf zu laufen und prüft ab dann alle 2.5 Minuten, ob Wasser vorhanden ist. Sobald die Verunreinigung beseitigt ist, wechselt die Pumpe in den Normalbetrieb zurück. Sie schaltet sich also ein, wenn ein Wasserstand von ca. 2-3/4” (70mm) erreicht wird, und wieder aus, wenn der Füllstand auf 5/8” (16 mm) absinkt.

In unsere Bilgepumpen der Serie RuleMate ist ein Algorithmus zur Ausfallabsicherung integriert. Dieser ermittelt, wie viel Arbeit der Motor leistet und wie lange er läuft. Wenn Verschmutzungen wie z. B. ein nasses Papierhandtuch oder Laub sich an der Pumpe anlagern, könnte die Pumpe fälschlicherweise feststellen, dass noch Wasser in der Bilge vorhanden ist. Dies könnte die Batterie des Wasserfahrzeugs erschöpfen.

Wenn die Platine feststellt, dass der Motor läuft, jedoch für mehr als 15 Sekunden nur wenig Leistung bringt (d. h. kein Wasser pumpt), wechselt die Pumpe in einen Zyklusbetrieb. Dieser entspricht einem computergesteuerten Pumpenbetrieb. Die Pumpe überprüft das Vorhandensein von Wasser alle zweieinhalb Minuten per Sensor. Wenn festgestellt wird, dass Wasser vorhanden ist, läuft sie so lange weiter, bis das Wasser aus der Bilge abgepumpt ist.

Sobald die Verunreinigung beseitigt ist, wechselt die Pumpe automatisch in den Modus zum Abtasten des Füllstands zurück.

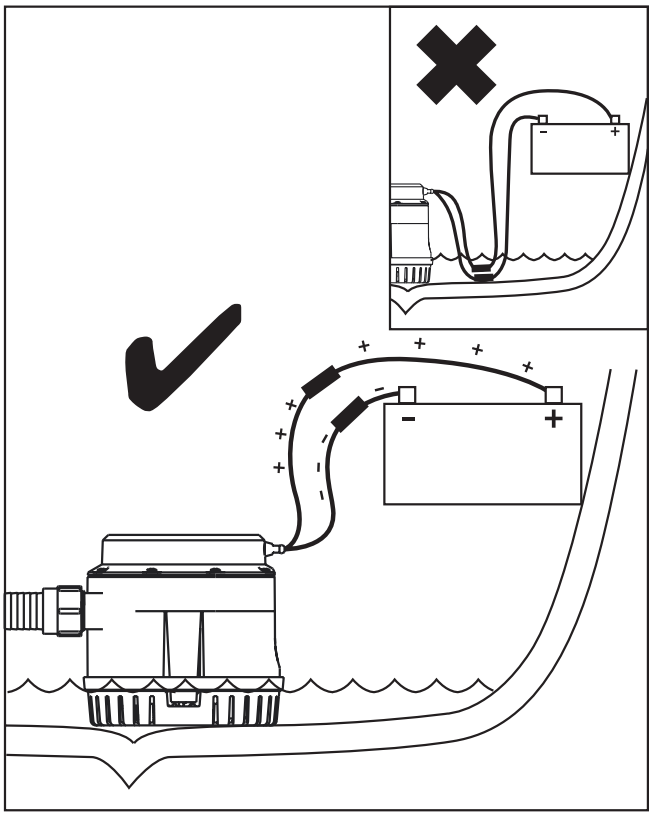

Referenzbilder.
Output und Elektrik Referenzen
Seiten: 8-12; 14.

WARNUNG: Arbeiten an Strom führenden Leitungen darf ausschließlich ein ausgebildeter Elektrotechniker vornehmen.

VORSICHT: Trennen Sie das System von der Stromversorgung, bevor Sie am Gerät zu arbeiten beginnen. So verhindern Sie, dass es am Einsatzort zu Verletzungen oder Beschädigungen kommt und/oder dass das Gerät beschädigt wird.

VORSICHT: Achten Sie immer darauf, dass Sie Sicherungen der richtigen Größe verwenden. So verhindern Sie eine Beschädigung des Produkts im Falle eines Kurzschlusses. Falls Sie keine geeignete Sicherung einbauen, kann sich das Risiko einer Fehlfunktion der Pumpe erhöhen. Verletzungen und/oder Brände können die Folge sein.

VORSICHT: Alle Stromkabel müssen oberhalb des Wasserspiegels verlaufen. Die Stromkabel müssen mit Stoßstellenverbindern verbunden und seeanwendungsgerecht abgedichtet werden. So lässt sich Korrosion vorbeugen.

VORSICHT: Der Anschluss brauner oder braun/weißer Leitungen an die negative Anschlussklemme der Batterie hat einen Ausfall der Pumpe zur Folge. Braune Leitungen dürfen nur an die positive Anschlussklemme und schwarze nur an die negative Anschlussklemme angeschlossen werden.

Für 12-Volt-Pumpe: Mindest erforderliche spannung 10,5 Volt.
Für 24-Volt-Pumpe: Mindest erforderliche spannung 21 Volt.

ACHTUNG: Bitte überprüfen Sie beim Einsteigen in das Schiff die ordnungsgemäße Funktion aller Bilgenpumpen.

Prüfen der Pumpe: Siehe Seite 15.

Alle Pumpen werden bei Nennspannung mit Frischwasser bei Umgebungstemperatur und ohne angeschlossene Anschlüsse geprüft.



Alle Befestigungslöcher müssen mit einer für Seeanwendungen geeigneten Dichtung versiegelt werden, damit kein Wasser eindringen kann.

MEMBER ABYC

Führen Sie den Einbau in ABYC H-22 und E-11 durch.

ABYC, H22.1. Elektrische Bilgepumpensysteme, die auf Booten installiert sind, dienen der Kontrolle von Spritzwasser, Regenwasser und der normalen Ansammlung von Wasser aufgrund von Sickerwasser und Verschütten.

AIS (Invasive aquatische Arten) Dekontaminationsprozess.

Alle unsere Pumpen erfüllen die ABYC-Normen für das aktuelle AIS-Dekontaminationsverfahren, einschließlich für Niederdruckwasser bei 49°C (120 °F) 130 Sekunden.
Bitte beachten Sie den aktuellen Leitfaden zum Dekontaminationsprozess.

HINWEIS:
ENTSORGUNG VON PRODUKTEN AM ENDE DER LEBENSDAUER.
Behandeln und entsorgen Sie sämtlichen Abfall gemäß den örtlichen Gesetzen und Vorschriften.

Garantie

XYLEMS BESCHRÄNKTE GARANTIE GARANTIERT, DASS DIESES PRODUKT FÜR EINEN ZEITRAUM VON 3 JAHREN AB DEM HERSTELLUNGSDATUM FREI VON MÄNGELN UND EINWANDFREIER VERARBEITUNG IST. DIE GARANTIE GILT AUSSCHLIESSLICH UND ANSTELLE ALLER ANDEREN AUSDRÜCKLICHEN ODER STILLSCHWEIGENDEN GARANTIEN, ZUSICHERUNGEN, BEDINGUNGEN ODER BESTIMMUNGEN JEGLICHER ART IN BEZUG AUF DIE HIERUNTER GELIEFERTEN WAREN, EINSCHLIESSLICH UND OHNE EINSCHRÄNKUNG ALLER STILLSCHWEIGENDEN GARANTIEN DER MARKTGÄNGIGKEIT UND EIGNUNG FÜR EINEN BESTIMMTEN ZWECK, DIE HIERMIT AUSDRÜCKLICH ABGELEHNT UND AUSGESCHLOSSEN WERDEN. VORBEHALTLICH ANDERSLAUTENDER GESETZLICHER BESTIMMUNGEN BESCHRÄNKEN SICH DAS AUSSCHLIESSLICHE RECHTSMITTEL DES KÄUFERS UND DIE GESAMTHAFTUNG DES VERKÄUFERS BEI VERLETZUNG EINER DER VORSTEHENDEN GARANTIEN AUF DIE REPARATUR ODER DEN ERSATZ DES PRODUKTS UND SIND IN ALLEN FÄLLEN AUF DEN VOM KÄUFER GEZAHLTEN BETRAG BESCHRÄNKT. IN KEINEM FALL HAFTET DER VERKÄUFER FÜR IRGENDEINE ANDERE FORM VON SCHÄDEN, SEI ES DIREKTER, INDIREKTER, LIQUIDIERTER, BEILÄUFIGER, FOLGESCHADEN, STRAFSCHADENERSATZ, EXEMPLARISCHER SCHADENERSATZ ODER BESONDERER SCHADENERSATZ, EINSCHLIESSLICH, ABER NICHT BESCHRÄNKT AUF ENTGANGENEN GEWINN, ENTGANGENE EINSPARUNGEN ODER EINNAHMEN, EINKOMMENSVERLUSTE, GESCHÄFTSVERLUSTE, PRODUKTIONSVERLUSTE, ENTGANGENE GELEGENHEIT ODER RUFSCHÄDIGUNG. DIESE GARANTIE IST NUR EINE DARSTELLUNG DER VOLLSTÄNDIGEN BESCHRÄNKTEN GARANTIE. FÜR EINE AUSFÜHRLICHE ERKLÄRUNG BESUCHEN SIE UNS BITTE UNTER www.xylem.com/de-de/support/, RUFEN SIE UNSERE ANGEGEBENE BÜRONUMMER AN ODER SCHREIBEN SIE EINEN BRIEF AN IHR REGIONALBÜRO.

Rückgabeverfahren

Garantierückgaben werden über den Ort des Kaufs abgewickelt. Bitte wenden Sie sich mit dem Kaufbeleg an die zuständige Stelle, um das Datum zu überprüfen.

IT Rule-Mate
RM1500A - RM2000A

PERICOLO: Leggere attentamente questo manuale prima di installare, utilizzare o riparare questo prodotto. La mancata osservanza delle istruzioni contenute in questo manuale può causare esplosione, danni materiali, lesioni personali gravi e/o morte.

AVVISO: Conservare questo manuale per riferimento futuro e tenerlo facilmente accessibile in prossimità dell'unità.

Sicurezza

AVVISO:

- L'operatore deve essere a conoscenza delle misure di sicurezza per evitare lesioni fisiche.
- Tutti i dispositivi a pressione possono esplodere, rompersi o rilasciare il loro contenuto se sottoposti a pressione eccessiva. Prendere tutte le misure necessarie per evitare una pressione eccessiva.
- L'utilizzo, l'installazione o la manutenzione dell'unità secondo modalità non indicate in questo manuale possono causare morte, gravi lesioni personali o danni alle attrezzature. Ciò include ogni modifica alle attrezzature o l'utilizzo di parti non fornite da Xylem. In caso di dubbi relativi alla destinazione d'uso delle attrezzature, contattare un rappresentante Xylem prima di procedere.
- Non modificare l'applicazione di servizio senza l'approvazione di un rappresentante autorizzato Xylem.

PERICOLO: La mancata osservanza di tali istruzioni può causare esplosione, danni materiali, lesioni personali gravi e/o morte.

Terminologia e simboli relativi alla sicurezza

Informazioni sui messaggi di sicurezza

È estremamente importante leggere, comprendere e seguire i messaggi e le norme di sicurezza prima di maneggiare il prodotto. Questi sono forniti per aiutare a prevenire i seguenti rischi:

- Infortuni personali e problemi di salute;
- Danni al prodotto;
- Malfunzionamento del prodotto

Livelli di pericolo	Indicazione
PERICOLO	Indica una situazione pericolosa che, se non evitata, provoca il decesso o lesioni gravi.
AVVERTENZA	Indica una situazione pericolosa che, se non evitata, può provocare il decesso o lesioni gravi.
ATTENZIONE	Indica una situazione pericolosa che, se non evitata, può provocare lesioni lievi o moderate.
AVVISO	• Indica una situazione pericolosa che, se non evitata, può provocare condizioni indesiderate. • Una pratica non correlata a lesioni personali.

RISCHIO DI NATURA ELETTRICA:

Questi sono esempi di altre categorie che possono verificarsi. Essi rientrano sotto i livelli di pericolo ordinario e possono essere accompagnati da altri simboli:

- Pericolo di schiacciamento;
- Pericolo di taglio;
- Pericolo di archi elettrici

Sicurezza degli utenti

Norme generali di sicurezza

Si applicano le seguenti norme di sicurezza:

- Tenere sempre l'area di lavoro pulita
- Prestare attenzione ai rischi presentati da gas e vapori nell'area di lavoro
- Evitare tutti i pericoli elettrici Prestare attenzione ai rischi di scosse elettriche o di archi elettrici
- Tenere sempre presente il rischio di annegamento, incidenti elettrici e ustioni

Dispositivi di protezione individuale

Utilizzare dispositivi di protezione individuale secondo le normative aziendali.
Utilizzare i seguenti dispositivi di protezione individuale all'interno dell'area di lavoro:

- Elmetto protettivo
- Occhiali di sicurezza, preferibilmente con protezioni laterali
- Scarpe di protezione
- Guanti di protezione
- Maschera antigas
- Protezione dell'udito
- Kit per pronto intervento
- Dispositivi di sicurezza

AVVISO: Non utilizzare mai un'unità priva dei dispositivi di sicurezza installati.

Collegamenti elettrici

I collegamenti elettrici devono essere effettuati da elettricisti certificati in conformità a tutte le normative internazionali, nazionali, statali e locali. Per ulteriori informazioni sui requisiti, vedere le sezioni relative ai collegamenti elettrici.

Precauzioni prima dell'utilizzo.
Osservare le seguenti precauzioni di sicurezza prima di lavorare con il prodotto o di effettuare collegamenti con il prodotto:

- Assicurarsi di avere una via di fuga
- Assicurarsi che il prodotto non possa rotolare o cadere ferendo persone o causando danni materiali
- Lasciar raffreddare tutti i componenti del sistema e della pompa prima di maneggiarli
- Assicurarsi che il prodotto sia stato accuratamente pulito
- Scollegare e bloccare l’alimentazione prima di intervenire sulla pompa

Lavare la pelle e gli occhi.
In caso di contatto di sostanze chimiche o fluidi pericolosi con gli occhi o con la pelle, attenersi alle seguenti procedure:

Condizione	Azione
Sostanze chimiche o fluidi pericolosi negli occhi	• Tenere le palpebre aperte a forza con le dita • Sciacquare gli occhi con un lavaggio oculare o acqua corrente per almeno 15 minuti • Richiedere l’intervento di un medico
Sostanze chimiche o fluidi pericolosi sulla pelle	• Rimuovere gli indumenti contaminati • Lavare la pelle con acqua e sapone per almeno 1 minuto • Richiedere l’intervento di un medico, se necessario

Sicurezza ambientale

Norme su rifiuti e sulle emissioni

Osservare queste norme di sicurezza in materia di rifiuti ed emissioni:

- Smaltire opportunamente tutti i rifiuti
- Maneggiare e smaltire il liquido di processo nel rispetto delle norme ambientali applicabili
- Pulire tutte le perdite in conformità con le procedure di sicurezza e ambientali
- Segnalare tutte le emissioni ambientali alle autorità competenti

---

AVVISO: Pericolo di radiazioni. NON inviare il prodotto a Xylem se è stato esposto a radiazioni nucleari.

Impianto elettrico

Per i requisiti di riciclaggio dell'impianto elettrico, rivolgersi al gestore della rete elettrica locale.

Linee guida per il riciclaggio

Attenersi sempre alle leggi e alle normative locali in materia di riciclaggio.

PERICOLO: Questo prodotto non è inteso per il controllo dei danni o per operare in caso di inondazione dovuta a danni a livello dello scafo. Il presente prodotto è inteso per l'uso in Impianti di Pompaggio di Sentina per unità di piccole dimensioni con una lunghezza dello scafo non superiore a 24 metri, così come descritto nell'introduzione e nell'oggetto della norma ISO 15083. Gli Impianti di Pompaggio di Sentina, così come specificato nella norma ISO 15083, sono limitati a quantitativi normali d'acqua in un'imbarcazione intatta dovuti a spruzzi, pioggia, infiltrazioni, perdite e piccoli quantitativi occasionali d'acqua imbarcati in seguito ai movimenti dell'imbarcazione in caso di condizioni atmosferiche avverse. L'impiego del prodotto in qualsiasi altro modo può causare inondazioni, danni catastrofici a livello dell'unità, gravi lesioni personali o la morte.

AVVERTENZA: Questa pompa è stata concepita per l'uso ESCLUSIVO con acqua potabile e acqua salata. L'utilizzo del prodotto con qualsiasi altro materiale pericoloso, caustico o corrosivo può causare danni alla pompa e all'ambiente circostante, la possibile esposizione a sostanze pericolose e lesioni.

AVVERTENZA: Verificare il funzionamento di tutte le pompe di sentina a intervalli regolari. Liberare l'ingresso della pompa dai detriti. Se i rubinetti di presa a mare sono montati nelle paratie del gavone longitudinali allo scafo, devono essere mantenuti chiusi e devono essere aperti unicamente per drenare l'acqua nelle sentine principali.

Rule-Mate Intelligence

Le pompe di Sentina Rule-Mate dispongono di una programmazione integrata in grado di percepire quando la pompa è in funzione ma non sta pompando acqua per proteggere la pompa, l'imbarcazione e le batterie dell'imbarcazione. Se le impurità sporcano il sensore o la pompa si riempie d'aria, quest'ultima smetterà di funzionare e inizierà a "verificare" l'acqua ogni 2.5 minuti. Una volta rimosse le impurità, la pompa tornerà al suo funzionamento normale, accendendosi quando l'acqua arriva a circa 2-3/4" (70mm) e spegnendosi a 5/8" (16mm).

Le nostre pompe di sentina Rule-Mate contengono un programma di backup a prova di guasto che misura la quantità di lavoro svolto dal motore e la durata di funzionamento del motore stesso. Se detriti quali carta bagnata o foglie vanno a intasare la pompa, potrebbero "ingannare" la pompa facendole credere che sia rimasta dell'acqua in sentina, cosa che potrebbe far scaricare la batteria dell'imbarcazione.

Se il circuito stampato rileva che il motore è in funzione, ma sta lavorando poco (non pompa acqua) per più di quindici secondi, la pompa entra in una modalità ciclica come fanno le pompe computerizzate. La pompa rileva l'acqua ogni 2,5 minuti e, in caso di rilevamento, continua a funzionare fino a quando l'acqua stessa non è stata rimossa dalla sentina.

In seguito alla rimozione dei detriti, la pompa tornerà automaticamente alla modalità di rilevazione del livello.

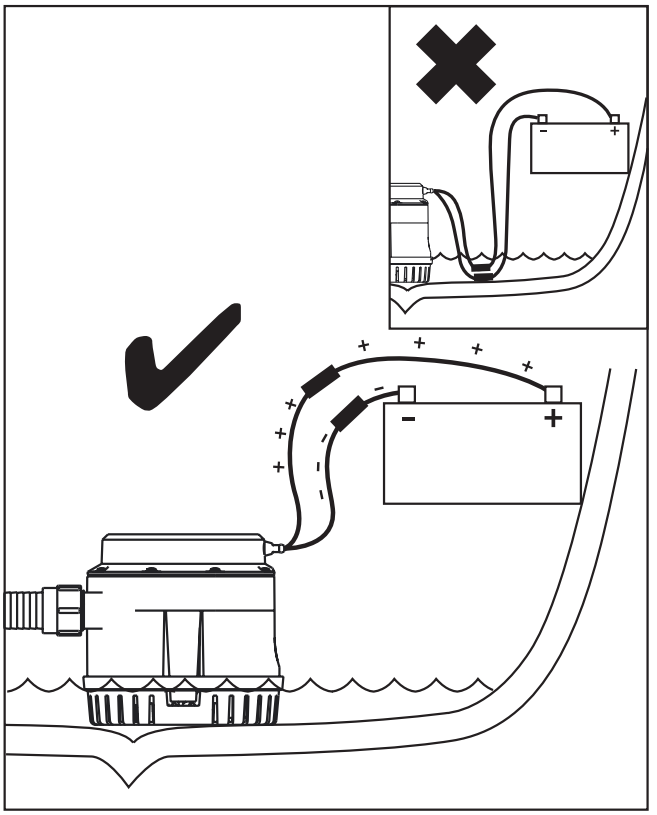

Immagini di riferimento.
Uscita e Riferimenti elettriche.
Pagine: 8-12; 14.

AVVERTENZA: I collegamenti elettrici devono essere effettuati da un tecnico elettrico marino competente.

ATTENZIONE: Scollegare l'alimentazione dall'impianto prima di lavorare sull'unità, per evitare lesioni personali, danni all'ambiente circostante e/o danni all'unità stessa.

ATTENZIONE: Installare sempre fusibili di dimensioni adeguate per evitare danni al prodotto in caso di cortocircuito. La mancata installazione di un fusibile adeguato può far aumentare il rischio di malfunzionamento della pompa, con lesioni personali e/o pericolo di incendio.

ATTENZIONE: Mantenere tutti i collegamenti di cablaggio al di sopra del livello massimo dell'acqua. I cavi devono essere collegati con connettori frontali e con un sigillante marino per evitare la corrosione del filo.

ATTENZIONE: Collegando i fili marroni o marroni/bianchi ai poli negativi della batteria, la pompa si guastera'. Installare tutti i fili marroni solo al polo positivo e quelli neri solo al polo negativo.

Pump 12 volt: minima tensione ha richiesto 10.5 volt.
Pump 24 volt: minima tensione ha richiesto 21 volt.

ATTENZIONE: Si prega di verificare il corretto funzionamento di tutte le pompe di sentina al momento dell'imbarco.

Prova della pompa: Si prega di consultare la pagina 15.

Tutte le pompe vengono testate alla tensione nominale, con acqua dolce a temperatura ambiente e senza porte collegate.



Tutti i fori di montaggio devono essere sigillati con un sigillante marino per impedire l'infiltrazione dell'acqua.

MEMBER ABYC

Installare su ABYC H-22 ed E-11.

ABYC, H22.1. I sistemi di pompe di sentina elettriche installati sulle imbarcazioni sono destinati al controllo degli spruzzi, dell'acqua piovana e del normale accumulo d'acqua dovuto a infiltrazioni e sversamenti.

AIS (specie acquatiche invasive) Processo di decontaminazione.

Tutte le nostre pompe sono concepite per soddisfare gli standard ABYC per l'attuale procedura di decontaminazione AIS, inclusa l'acqua a bassa pressione a 49°C (120 ºF) per 130 secondi.

Seguire le linee guida attualmente stabilite per il processo di decontaminazione.

AVVISO: SMALTIMENTO DEL PRODOTTO A FINE VITA.
Gestire e smaltire tutti i rifiuti in conformità con le leggi e i regolamenti locali.

Garanzia

LA GARANZIA LIMITATA XYLEM GARANTISCE CHE QUESTO PRODOTTO È ESENTE DA DIFETTI E DI LAVORAZIONE PER UN PERIODO DI 3 ANNI DALLA DATA DI FABBRICAZIONE. LA GARANZIA È ESCLUSIVA E SOSTITUISCE TUTTE LE ALTRE GARANZIE ESPRESSE O IMPLICITE, LE GARANZIE, LE CONDIZIONI O I TERMINI DI QUALSIASI NATURA RELATIVI ALLE MERCI FORNITE IN QUESTO CONTESTO, COMPRESE, SENZA LIMITAZIONE, LE GARANZIE IMPLICITE DI COMMERCIABILITÀ E DI IDONEITÀ A UNO SCOPO PARTICOLARE, CHE SONO QUI ESPRESSAMENTE DISCONOSCIUTE ED ESCLUSE. SALVO QUANTO DIVERSAMENTE PREVISTO DALLA LEGGE, IL RIMEDIO ESCLUSIVO DELL'ACQUIRENTE E LA RESPONSABILITÀ COMPLESSIVA DEL VENDITORE PER LA VIOLAZIONE DI UNA QUALSIASI DELLE GARANZIE DI CUI SOPRA SONO LIMITATI ALLA RIPARAZIONE O ALLA SOSTITUZIONE DEL PRODOTTO E SARANNO IN OGNI CASO LIMITATI ALL'IMPORTO PAGATO DALL'ACQUIRENTE AI SENSI DEL PRESENTE DOCUMENTO. IN NESSUN CASO IL VENDITORE È RESPONSABILE PER QUALSIASI ALTRA FORMA DI DANNO, DIRETTO, INDIRETTO, LIQUIDATO, INCIDENTALE, CONSEQUENZIALE, PUNITIVO, ESEMPLARE O SPECIALE, INCLUSI, A TITOLO ESEMPLIFICATIVO E NON ESAUSTIVO, LA PERDITA DI PROFITTO, LA PERDITA DI RISPARMI O ENTRATE PREVISTE, LA PERDITA DI REDDITO, LA PERDITA DI AFFARI, LA PERDITA DI PRODUZIONE, LA PERDITA DI OPPORTUNITÀ O LA PERDITA DI REPUTAZIONE. LA PRESENTE GARANZIA È SOLO UNA RAPPRESENTAZIONE DELLA GARANZIA LIMITATA COMPLETA. PER UNA SPIEGAZIONE DETTAGLIATA, VISITATE IL SITO www.xylem.com/it-it/support/, CHIAMATE IL NUMERO DEL NOSTRO UFFICIO O SCRIVETE UNA LETTERA ALLA VOSTRA SEDE REGIONALE.

Procedura di restituzione

Le restituzioni in garanzia vengono effettuate tramite il luogo di acquisto. Si prega di contattare l'ente competente con la ricevuta d'acquisto per verificare la data.

NL

Rule-Mate
RM1500A - RM2000A

GEVAAR: Lees deze handleiding zorgvuldig door voordat u dit product installeert, gebruikt of onderhoudt. Wanneer u de instructies in deze handleiding niet volgt, kan dat leiden tot explosie, materiële schade, ernstig lichamelijk en/of dodelijk letsel.

LET OP: Bewaar deze handleiding voor toekomstig gebruik en in de directe omgeving van het apparaat.

Veiligheid

WAARSCHUWING:

- De gebruiker moet zich bewust zijn van veiligheidsmaatregelen om lichamelijk letsel te voorkomen.
- Een apparaat dat onder druk staat kan exploderen, scheuren of zijn inhoud verliezen als de druk te hoog is. Neem alle noodzakelijke maatregelen om overdruk te voorkomen.
- Het bedienen, installeren of onderhouden van het apparaat op een manier die niet wordt behandeld in deze handleiding kan ernstig lichamelijk of dodelijk letsel of schade aan de apparatuur veroorzaken. Dit geldt ook voor aanpassingen aan de apparatuur of gebruik van onderdelen die niet geleverd zijn door Xylem. Als u een vraag heeft over het beoogde gebruik van de apparatuur, neem dan contact op met een vertegenwoordiger van Xylem voordat u verder gaat.
- Verander de servicetoepassing niet zonder de goedkeuring van een bevoegde vertegenwoordiger van Xylem.

GEVAAR: Als u deze instructies niet opvolgt, kan dit leiden tot explosie, materiële schade, ernstig lichamelijk en/of dodelijk letsel.

Veiligheidsterminologie en -symbolen

Betreffende veiligheidswaarschuwingen.

Het is uiterst belangrijk dat u de veiligheidswaarschuwingen en -reglementen zorgvuldig leest, begrijpt en volgt voordat u het product gebruikt. Deze worden gepubliceerd om de volgende gevaren te voorkomen:

- Persoonlijke ongevallen en gezondheidsproblemen;
- Schade aan het product;
- Storingen

	Gevarenniveau	Indicatie
⚠	**GEVAAR**	Een gevaarlijke situatie die, indien niet vermeden, leidt tot ernstig of dodelijk letsel.
⚠	**WAARSCHUWING**	Een gevaarlijke situatie die, indien niet vermeden, kan leiden tot ernstig of dodelijk letsel.
⚠	**LET OP**	Een gevaarlijke situatie die, indien niet vermeden, kan leiden tot licht of matig letsel.
⚠	**OPMERKING**	• Een potentiële situatie die, indien niet vermeden, kan leiden tot ongewenste omstandigheden. • Een handeling die niet tot lichamelijk letsel zal leiden.

⚠ ELEKTRISCH GEVAAR

Dit zijn voorbeelden van andere categorieën die kunnen optreden. Ze vallen onder de gewone gevarenniveaus en kunnen aanvullende symbolen gebruiken:

- Pletgevaar;
- Snijgevaar;
- Vlamoverslag

Gebruikersveiligheid

Algemene veiligheidsvoorschriften

De volgende veiligheidsvoorschriften dienen in acht genomen te worden:

- Houd de werkplek schoon.
- Let op de risico's van gassen en dampen in het werkgebied.
- Vermijd alle elektrische gevaren. Besteed aandacht aan de risico's van een elektrische schok of vlamoverslag.
- Houd altijd rekening met het risico van verdrinking, elektrische ongelukken en brandwonden.

Veiligheidsuitrusting.

Gebruik veiligheidsapparatuur volgens de regelgeving van het bedrijf. Gebruik de volgende veiligheidsuitrusting in de werkruimte:

- Helm
- Veiligheidsbril, bij voorkeur met zijkappen
- Beschermende schoenen
- Beschermende handschoenen
- Gasmasker
- Gehoorbescherming
- EHBO-kit
- Veiligheidsvoorzieningen

OPMERKING: Gebruik nooit een apparaat voordat de veiligheidsvoorzieningen zijn geïnstalleerd

Elektrische aansluitingen.

Elektrische aansluitingen dienen gemaakt te worden door gecertificeerde elektriciens in overeenstemming met alle internationale, nationale, provinciale en lokale regelgeving. Raadpleeg de paragrafen die specifiek bezighoudt met elektrische aansluitingen voor meer informatie over de vereisten.

Voorzorgsmaatregelen voorafgaand aan werkzaamheden.

Neem de volgende voorzorgsmaatregelen in acht voordat u het product gebruikt of in aanraking komt met het product:

- Zorg ervoor dat u een duidelijke vluchtweg heeft
- Zorg ervoor dat het product niet kan wegrollen of omvallen, om persoonlijk letsel of schade te voorkomen
- Laat alle systeem- en pomponderdelen afkoelen voordat u ermee in aanraking komt
- Zorg dat het product grondig is gereinigd
- Ontkoppel en schakel de pomp uit voordat u deze onderhoudt

Was huid en ogen.

Volg deze procedures voor chemicaliën of gevaarlijke vloeistoffen die in contact zijn gekomen met uw ogen of huid:

Toestand	Behandeling
Chemicaliën of gevaarlijke vloeistoffen in de ogen	• Houd uw oogleden met uw vingers uit elkaar • Spoel de ogen met oogwater of stromend water gedurende ten minste 15 minuten • Raadpleeg een arts
Chemicaliën of gevaarlijke vloeistoffen op de huid	• Verwijder besmette kleding • Was de huid met water en zeep gedurende ten minste 1 minuut • Roep medische hulp in indien nodig

Milieuveiligheid

Regelgeving voor afval en emissies

Neem deze veiligheidsvoorschriften met betrekking tot afval en emissies in acht:

- Adequate afvoer van afval
- Verwerk en voer verwerkte vloeistof af in overeenstemming met de geldende milieuvoorschriften

- Ruim gemorste stoffen op conform geldende veiligheids- en milieuprocedures
- Meld alle milieuemissies aan de bevoegde autoriteiten

WAARSCHUWING: Stralingsgevaar. Stuur het product NIET naar Xylem als het is blootgesteld aan radioactieve straling.

Elektrische installatie.

Raadpleeg uw plaatselijke elektriciteitsmaatschappij voor recycling voorschriften van de elektrische installatie.

Richtlijnen voor recycling.

Volg altijd de plaatselijke wet- en regelgeving met betrekking tot recycling.

GEVAAR: Dit product is niet bedoeld voor schadebeperking of voor de bestrijding van overstromingen die het gevolg zijn van schade aan de romp. Dit product is bedoeld voor gebruik in lenspompsystemen voor kleine boten met een romplengte tot 24 meter, zoals beschreven in de inleiding en de omvang van ISO 15083. Lenspompsystemen zijn, zoals gespecificeerd in ISO 15083, beperkt tot normale hoeveelheden water in een intacte boot die ontstaan door spatten, regen, lekkages, morsen en occasionele kleine hoeveelheden water die binnenkomen door bewegingen van de boot in stormweer. Elk ander gebruik van dit product kan resulteren in overstromingen, catastrofale schade aan de boot, ernstige persoonlijke letsels of de dood.

WAARSCHUWING: Deze pomp is UITSLUITEND ontwikkeld voor gebruik in zoet en zout water. Gebruik in combinatie met andere gevaarlijke, caustische of corrosieve materialen kan resulteren in schade aan de pomp en de omgeving, mogelijke blootstelling aan gevaarlijke stoffen en letsels.

WAARSCHUWING: Controleer regelmatig de werking van de lenspompen. Verwijder het vuil uit de pompinlaat. Als er buitenboordkranen worden aangebracht in de voor- en achterpiekschotten, moeten deze dicht blijven en alleen worden geopend om water in de hoofdlens te laten.

Intelligentie Rule-Mate

Om de pomp, het vat en de batterijen van het vat te beschermen zijn Rule-Mate-pompen voorzien van een ingebouwde programmering die nagaat of de pomp draait terwijl geen water wordt opgepompt. Als de sensor vuil wordt of de pomp lucht aanzuigt, stopt de pomp en wordt om de 2,5 minuten nagegaan of ‘er water is’. Zodra het vuil is verwijderd, keert de pomp terug naar de normale werking waarbij de pomp wordt ingeschakeld bij een waterpeil van 70 mm en weer wordt uitgeschakeld als het peil is gezakt onder 16 mm.

Onze lenspompen Rule-Mate zijn voorzien van een veiligheidsprogramma waarbij wordt gemeten hoe goed de motor het doet in de werkzame periode. Indien afval, zoals een natte papieren zakdoek of bladeren tegen de pompmond komt vast te zitten, zou de pomp kunnen ‘denken’ dat er nog water in het ruim zit waardoor de batterij van het vat zou kunnen leeg raken.

Als de kaart meet dat de motor draait, maar meer dan vijftien seconden zwakke prestaties levert (geen water oppompt), schakelt de pomp naar een eenzelfde cyclus als de computergestuurde pomp. De pomp meet om de 2,5 minuten of er water is. Zolang er water wordt gemeten blijft de pomp draaien tot al het water uit het ruim is verdwenen.

Zodra het vuil is verwijderd, begint te pomp automatisch opnieuw met het meten van het waterpeil.

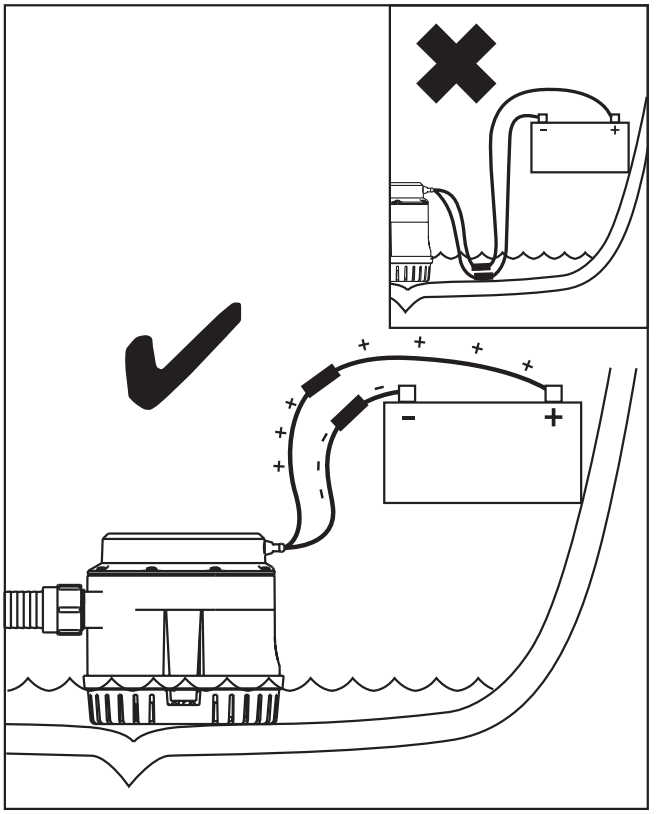

Reference Images.
Output and Electrical Referenties.
Pagina's: 8-12; 14.

WAARSCHUWING: Elektrische aansluitingen moeten worden uitgevoerd door een bevoegde scheepselektrotechnicus.

OPGELET: Koppel de stroom af van het systeem alvorens aan de eenheid te werken om persoonlijke letsels, schade aan de omgeving en/of schade aan de eenheid te voorkomen.

OPGELET: Plaats altijd een zekering van de juiste grootte om schade aan het product te voorkomen in het geval van een kortsluiting; Het niet plaatsen van een zekering kan het risico op storingen van de pomp vergroten, wat mogelijk kan leiden tot persoonlijke letsels en/of brandgevaar.

OPGELET: Houd alle kabelverbindingen boven het hoogste waterniveau. De draden moeten worden verbonden met stootverbinders en een zeewatervaste dichting om corrosie van de draad te voorkomen.

VOORZICHTIGHEID: De bruine of bruin/witte kabel aansluiten op de negatieve accupool leidt tot uitval van de pomp. Sluit de bruine kabels alleen aan op de positieve pool en de zwarte alleen op de negatieve pool.

Voor 12 volt pomp: 10.5 volt minimaal vereiste spanning
Voor 24 volt pomp: 21 volt minimaal vereiste spanning

LET OP: Controleer bij het aan boord gaan of alle lenspompen goed werken.

Testen van de pomp: Zie pagina 15.

Tutte le pompe vengono testate alla tensione nominale, con acqua dolce a temperatura ambiente e senza porte collegate.



Tutti i fori di montaggio devono essere sigillati con un sigillante marino per impedire l'infiltrazione dell'acqua.

MEMBER ABYC

Installare su ABYC H-22 ed E-11.

ABYC, H22.1. I sistemi di pompe di sentina elettriche installati sulle imbarcazioni sono destinati al controllo degli spruzzi, dell'acqua piovana e del normale accumulo d'acqua dovuto a infiltrazioni e sversamenti.

AIS (specie acquatiche invasive) Processo di decontaminazione.

Tutte le nostre pompe sono concepite per soddisfare gli standard ABYC per l'attuale procedura di decontaminazione AIS, inclusa l'acqua a bassa pressione a 49°C (120 ºF) per 130 secondi.

Seguire le linee guida attualmente stabilite per il processo di decontaminazione.

AVVISO: SMALTIMENTO DEL PRODOTTO A FINE VITA.
Gestire e smaltire tutti i rifiuti in conformità con le leggi e i regolamenti locali.

Garantie

DE BEPERKTE GARANTIE VAN XYLEM GARANDEERT DAT DIT PRODUCT VRIJ IS VAN DEFECTEN EN VAKMANSCHAP VOOR EEN PERIODE VAN 3 JAAR VANAF DE FABRICAGEDATUM. DE GARANTIE IS EXCLUSIEF EN KOMT IN DE PLAATS VAN ALLE ANDERE UITDRUKKELIJKE OF STILZWIJGENDE GARANTIES, WAARBORGEN, VOORWAARDEN OF BEPALINGEN VAN WELKE AARD DAN OOK MET BETREKKING TOT DE GOEDEREN DIE HIERONDER WORDEN GELEVERD, MET INBEGRIP VAN MAAR NIET BEPERKT TOT ALLE STILZWIJGENDE GARANTIES VAN VERKOOPBAARHEID EN GESCHIKTHEID VOOR EEN BEPAALD DOEL, DIE HIERBIJ UITDRUKKELIJK WORDEN AFGEWEZEN EN UITGESLOTEN. BEHALVE INDIEN WETTELIJK ANDERS BEPAALD, IS HET EXCLUSIEVE RECHTSMIDDEL VAN DE KOPER EN DE TOTALE AANSPRAKELIJKHEID VAN DE VERKOPER VOOR INBREUKEN OP EEN VAN DE VOORGAANDE GARANTIES BEPERKT TOT DE REPARATIE OF VERVANGING VAN HET PRODUCT EN ZAL IN ALLE GEVALLEN BEPERKT ZIJN TOT HET BEDRAG DAT DE KOPER OP GROND HIERVAN HEEFT BETAALD. IN GEEN GEVAL IS DE VERKOPER AANSPRAKELIJK VOOR ENIGE ANDERE VORM VAN SCHADE, HETZIJ DIRECTE, INDIRECTE, GELIQUIDEERDE, INCIDENTELE, GEVOLG-, PUNITIEVE, EXEMPLARISCHE OF SPECIALE SCHADE, MET INBEGRIP VAN MAAR NIET BEPERKT TOT WINSTDERVING, VERLIES VAN VERWACHTE BESPARINGEN OF INKOMSTEN, VERLIES VAN INKOMSTEN, VERLIES VAN ZAKEN, VERLIES VAN PRODUCTIE, VERLIES VAN KANSEN OF VERLIES VAN REPUTATIE. DEZE GARANTIE IS SLECHTS EEN WEERGAVE VAN DE VOLLEDIGE BEPERKTE GARANTIE. VOOR EEN GEDETAILLEERDE UITLEG, BEZOEK ONS OP www.xylem.com/nl-nl/support/, BEL ONS VERMELDE KANTOORNUMMER, OF SCHRIJF EEN BRIEF NAAR UW REGIONAAL KANTOOR.

Retourprocedure

Retourzendingen onder garantie verlopen via de plaats van aankoop. Neem contact op met de juiste instantie met een aankoopbewijs om de datum te verifiëren.

SE

Rule-Mate
RM1500A - RM2000A

FARA: Läs den här manualen noga innan installation, användning eller service and den här produkten. Underlåtelse att följa instruktionerna i manualen kan resultera i explosion, egendomsskada, allvarlig personskada och/eller dödsfall.

OBSERVERA: Spara den här manualen som framtida referens, och ha den alltid i närheten av platsen för enheten.

Säkerhet

VARNING:

- Operatören måste vara medveten om säkerhetsföreskrifterna för att förhindra fysisk skada.
- Alla tryckinnehållande enheter kan explodera, spricka, eller släppa sitt innehåll om de utsätts för övertryck. Vidta alla nödvändiga åtgärder för att undvika övertryck.
- Att använda, installera eller underhålla enheten på et sätt som inte beskrivs i den här manualen kan orsaka dödsfall, allvarlig personskada eller skada på utrustningen. Detta inkluderar alla förändringar på utrustningen eller användning av delar som inte har tillhandahållits av Xylem. Om det uppstår frågor angående den avsedda användningen av utrustningen, vänligen kontakta Xylems representant innan du fortsätter.
- Förändra inte tjänsteapplikation utan godkännande från en auktoriserad Xylem-representant.

FARA: Underlåtelse att följa de här instruktionerna kan resultera i explosion, egendomsskada, allvarlig personskada och/eller dödsfall.

Sicherheit - Begriffe und Symbole

Om säkerhetsmeddelanden.

Det är extremt viktigt att du läser, förstår och följer säkerhetsmeddelanden och bestämmelser noga innan du hanterar produkten. De är publicerade för att hjälpa till att förebygga dessa skador:

- Person olyckor och hälsoproblem;
- Skador på produkten;
- Produktfel

	Risknivå	Indikering
⚠	**FARA**	En farlig situation som, om den inte undviks, kommer at resultera i dödsfall eller.
⚠	**VARNING**	En farlig situation som, om den inte undviks, kan resultera i dödsfall eller allvarlig.
⚠	**AKTSAMHET**	En farlig situation som, om den inte undviks, kan resultera i mindre eller smärre skada.
⚠	**OBSERVERA**	• En potentiell situation som, om den inte undviks, kan resultera i oönskade följder. • En hantering som inte är relaterad till person skada.

⚡ EL-FARA:

Detta är exempel på kategorier som kan förekomma. De faller in under de vanliga risknivåerna och kan ha komplementerande symboler:

- Krossfara;
- Kap risk;
- Blixtfaror

Användarsäkerhet

Allmänna säkerhetsregler.

De här säkerhetreglerna är tillämpliga:

- Håll alltid arbetsytan ren
- Var uppmärksam på riskerna som medföljer att ha gas och ångor i arbetsområdet.
- Undvik alla elektriska faror. Var uppmärksam på riskerna för el-chock eller ljusblixtar
- Tänk alltid på riskerna för drunkning, elektriska olyckor och brännskador

Säkerhetsutrustning

Använd säkerhetsutrustning i enlighet med företagets bestämmelser. Använd den här säkerhetsutrustningen inom arbetsområdet:

- Arbetshjälm
- Säkerhetsglasögon, helst med sidoskydd
- Skyddande skor
- Handskar och
- Gasmask
- Hörselskydd
- Första-hjälpen-kit
- Säkerhetsenheter

OBSERVERA: Använd inte om inte säkerhetenheterna är installerade

Elektriska anslutningar

Elektriska anslutningar måste utföras av elektriker i enlighet med alla internationella, nationella, statliga och lokala bestämmelser. För mer information om krav, se avsnitten som handlar specifikt om elektriska anslutningar.

Förebygganden innan arbete

Efterlev dessa säkerhetsföreskrifter innan du arbetar med produkten eller är i anslutning till produkten:

- Se till att du har fri reträttväg
- Säkerställ att produkten inte kan rulla eller tippa och skada folk eller skada egendom

- Krävs Låt alla system och pumpkomponenter kylas av innan du hanterar
- Dem Säkerställ att produkten har rengjorts ordentligt
- Koppla ifrån och stäng av strömmen till din enhet innan du servar pumpen

Tvätta huden och ögonen.
Följ dessa förfarande för kemikalier eller farliga vätskor som har kommit i kontakt med dina ögon eller med huden:

Tillstånd	Åtgärd
Kemikalier eller farliga vätskor i ögonen	• Håll isär ögonlocken med fingrarna • Skölj ögonen med ögontvätt eller rinnande vatten i minst 15 minuter • Sök upp läkarvård
Kemikalier eller farliga vätskor på hud	• Ta bort kontaminerad klädsel • Tvätta huden med tvål och vatten i minst 1 minut • Sök läkarvård om det behövs

Miljösäkerhet

Avfalls- och utsläppsbestämmelser
Ta hänsyn till dessa säkerhetsbestämmelser angående avfall och utsläpp:

- Avyttra allt avfall på ett lagenligt sätt
- Hantera och avyttra de behandlade vätskorna i enlighet med de gällande miljö-bestämmelserna
- Rengör alla föroreningar i enlighet med säkerhets- och miljöförfaranden
- Rapportera alla miljöutsläpp till de tillämpliga myndigheterna

VARNING: Strålningsrisk. Skicka INTE produkten till Xylem om den har utsatts för radioaktiv strålning.

Elektroniska delar

Vänd dig till din lokala återvinningsstation och fråga om återvinningen för elektriska delar.

Riktlinjer för återvinning

Följ alltid lokala lagar och regler angående återvinning.

DANGER: Denna produkt är inte avsedd för skadekontroll eller för hantering av översvämningar orsakade av skador på skrovet. Denna produkt är avsedd för användning i länspumpssystem i små båtar med en skrovlängd på upp till 24 meter, såsom beskrivs i introduktionen till och inom ramen för ISO 15083. Länspumpsystem, såsom preciseras i ISO 15083, är begränsade till normala vattenmängder i en intakt båt på grund av stänk, regn, läckage, spill och små vattenmängder som sugs in på grund av båtens rörelser vid hårt väder. Användning av produkten på något annat sätt kan resultera i översvämning, stora skador på båten, allvarliga personskador eller dödsfall.

VARNING: Denna pump är konstruerad ENDAST för bruk med söt- och saltvatten. Användning med andra farliga, frätande eller brännande material kan resultera i skada på pump och den omgivande miljön, möjlig exponering för farliga ämnen och personskada.

VARNING: Kontrollera regelbundet att alla länspumpar fungerar. Rensa pumpinloppet från skräp. Om sjöventiler monteras i för- och akterpikskotten ska dessa hållas stängda och bara öppnas för att låta vattnet rinna in i huvudpumparna.

Rule-Mate Intelligence

Rule-Mate länspumpar har en inbyggd programmering som kan känna av när pumen är i drift, men inte pumpar vatten för att skydda pumpen, kärlet och kärlets batterier. Om skräp smutsar ned sensorn eller om pumpen fylls med luft, stannar den och börjar att ”kontrollera” efter vatten var 2,5 minut. När skräpet har tagits bort, återgår pumpen till sin normal drift. Pumpen sätts igång när vattnet når ca 2-3/4” (70mm) och stängs av vid 5/8” (16mm).

Våra Rule-Mate länspumpar innehåller ett felsäkert reservprogram som mäter den mängd arbete som motorn presterar och den tidsperiod som motorn är i drift. Om skräp, såsom en vått hushållspapper eller löv, fastnar på pumpen, kan det “lura” den till att tro att det finns slagvatten kvar vilket kan göra slut på kärlets batteri.

Om kretskortet känner av att motorn är i drift, men inte arbetar som den ska (den pumpar inte vatten) under en längre period än 15 sekunder, övergår pumpen till ett cykelläge på samma sätt som sker med datorstyrda pumpar. Pumpen känner av vatten var 2,5 minut och om den avläser närvaro av vatten, kommer den att fortsätta att köra tills vattnet har pumpats ut från slaget.

När skräpet har avlägsnats, återgår pumpen automatiskt till nivåavkänningsläget.

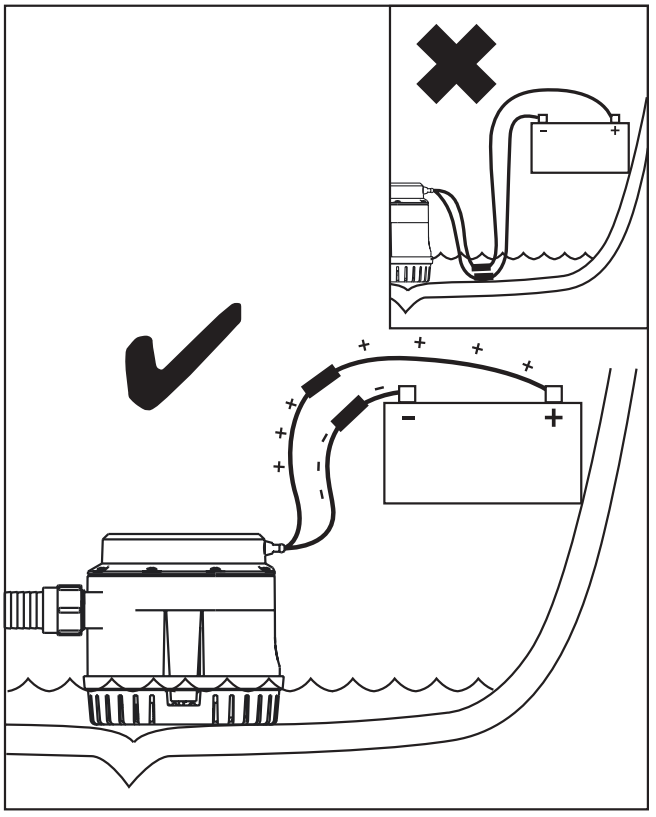

Referens Images.
Utgång och Elektriska Referenser.
Sidor: 8-12; 14.

VARNING: Elektriska anslutningar ska göras av en behörig marineltekniker.

VAR FÖRSIKTIG: Koppla från strömtillförseln från systemet innan du börjar arbeta på enheten för att undvika personskada, skada på omgivningen och/eller produktskada.

VAR FÖRSIKTIG: Installera alltid rätt säkringsstorlek för att undvika produktskada ifall av kortslutning. Underlåtelse att installera rätt säkring kan öka risken för pumpfel med risk för personskada och/eller brand som resultat.

VAR FÖRSIKTIG: Håll alla ledningsanslutningar ovanför den högsta vattennivån. Ledningar måste kopplas ihop med stumkontakter och förseglingsmedel för marint bruk för att förhindra ledningskorrosion.

VAR FÖRSIKTIG: Anslutning av bruna eller brunvita trådar till minuspolen resulterar i pumpfel. Anslut alla bruna trådar endast till pluspolen och alla svarta trådar endast till minuspolen.

För 12 volts pump: Minsta spänning krävs 10,5 volt.
För 24 volts pump: Minsta spänning krävs 21 volt.

VARNING: Kontrollera att alla länspumpar fungerar som de ska när du går ombord på fartyget.

Testa pumpen: Se sidan 15.

Alla pumpar testas vid nominell spänning med färskvatten vid omgivningstemperatur utan anslutna portar.



Alla monteringshål måste tätas med ett förseglingsmedel för marint bruk för att förhindra att vatten tränger in.

MEMBER ABYC

Installeras till ABYC H-22 och E-11.

ABYC, H22.1. Elektriska länspumpsystem installerade på båtar är avsedda för kontroll av stänk, regnvatten och normal ansamling av vatten på grund av läckage och spill.

AIS (vattenlevande invasiva arter) Saneringsprocess.

Alla våra pumpar är designade för att uppfylla ABYC standard för aktuell AIS saneringsprocess inklusive lågtrycksvatten vid 49°C (120°F) under 130 sekunder.

Vänligen följ aktuella riktlinjer för saneringsprocessen.

ANMÄRKNING: AVFALLSHANTERING AV PRODUKTEN.
Hantera och kassera allt avfall i enlighet med lokala lagar och förordningar.

Garanti

XYLEM BEGRÄNSAD GARANTI GARANTERAR ATT DENNA PRODUKT ÄR FRI FRÅN DEFEKT OCH UTFÖRANDE UNDER EN PERIOD AV 3 ÅR FRÅN TILLVERKNINGSDATUM. GARANTIN ÄR EXKLUSIV OCH ERSÄTTER ALLA ANDRA UTTRYCKLIGA ELLER UNDERFÖRSTÅDDA GARANTIER, GARANTIER, VILLKOR ELLER BESTÄMMELSER AV VILKET SLAG SOM HELST AVSEENDE DE VAROR SOM TILL-HANDAHÅLLS ENLIGT DETTA AVTAL, INKLUSIVE, UTAN BEGRÄNSNING, ALLA UNDERFÖRSTÅDDA GARANTIER FÖR SÄLJBARHET OCH LÄMPLIGHET FÖR ETT VISST ÄNDAMÅL, VILKA HÄRMED UTTRYCKLIGEN FÖRKASTAS OCH UTESLUTS. OM INTE ANNAT FÖRESKRIVS I LAG, ÄR KÖPARENS EXKLUSIVA RÄTTSMEDEL OCH SÄLJARENS SAMMANLAGDA ANSVAR FÖR BROTT MOT NÅGON AV DE FÖREGÅENDE GARANTIERNA BEGRÄNSAT TILL ATT REPARERA ELLER BYTA UT PRODUKTEN OCH SKA I SAMTLIGA FALL BEGRÄNSAS TILL DET BELOPP SOM KÖPAREN HAR BETALAT ENLIGT DETTA AVTAL. SÄLJAREN ÄR UNDER INGA OMSTÄNDIGHETER ANSVARIG FÖR NÅGON ANNAN FORM AV SKADA, VARE SIG DIREKT, INDIREKT, LIKVIDERAD, TILLFÄLLIG, FÖLJDSKADA, STRAFFSKADA, EXEMPLARISK ELLER SÄRSKILD SKADA, INKLUSIVE MEN INTE BEGRÄNSAT TILL FÖRLUST AV VINST, FÖRLUST AV FÖRVÄNTADE BESPARINGAR ELLER INTÄKTER, INKOMSTFÖRLUST, FÖRLUST AV AFFÄRSVERKSAM-HET, PRODUKTIONSFÖRLUST, FÖRLUST AV MÖJLIGHETER ELLER FÖRLUST AV ANSEENDE. DENNA GARANTI ÄR ENDAST EN REPRESENTATION AV DEN FULLSTÄNDIGA BEGRÄNSADE GARANTIN. FÖR EN DETALJERAD FÖRKLARING, BESÖK OSS PÅ www.xylem.com/sv-se/support/, RING VÅRT ANGIVNA KONTORSNUMMER ELLER SKRIV ETT BREV TILL DITT REGIONALA KONTOR.

Returförfarande

Garantiåterlämningar sker via köpstället. Kontakta lämplig enhet med ett kvitto på köpet för att verifiera datumet.

ES Rule-Mate
RM1500A - RM2000A

PELIGRO: Lea este manual cuidadosamente antes de instalar, usar o reparar este producto. El incumplimiento de las instrucciones contenidas en este manual puede ocasionar explosión, daños a la propiedad, lesiones personales graves o la muerte.

AVISO: Guarde este manual para referencia futura y manténgalo disponible donde esté ubicada la unidad.

Seguridad

ADVERTENCIA:

- El operador debe ser consciente de las precauciones de seguridad para evitar lesiones físicas.
- Cualquier dispositivo que contiene presión puede explotar, reventar o descargar su contenido si existe un exceso de presión. Tome todas las medidas necesarias para evitar la un exceso de presión.
- Operar, instalar o reparar la unidad en cualquier modo que no esté tratado en este manual podría ocasionar muerte, lesiones personales o daños al equipo. Esto incluye cualquier modificación realizada al equipo o el uso de piezas no suministradas por Xylem. Si tuviese alguna pregunta con relación al uso previsto del equipo, póngase en contacto con un representante de Xylem antes de proceder.
- No cambie la aplicación de servicio sin el consentimiento de un representante autorizado de Xylem.

PELIGRO: El incumplimiento de estas instrucciones puede ocasionar explosión, daños a la propiedad, lesiones personales graves o la muerte.

Símbolos y terminología de seguridad

Acerca de los mensajes de seguridad.
Es muy importante que lea, entienda y siga cuidadosamente los mensajes de seguridad y las regulaciones antes de manipular el producto. Se publican para ayudar a prevenir estos peligros:

- Accidentes personales y problemas de salud;
- Daños ocasionados al producto;
- Funcionamiento defectuoso del producto

Nivel de riesgo	Indicación
PELIGRO	Una situación peligrosa que, si no se evita, resultará en muerte o lesiones graves.
ADVERTENCIA	Una situación peligrosa que, si no se evita, podría resultar en lesiones graves o la muerte.
PRECAUCIÓN	Una situación peligrosa que, si no se evita, podría resultar en lesiones menores o moderadas.
AVISO	• Una situación potencial que, si no se evita, podría resultar en condiciones no deseables. • Una práctica no relacionada con lesiones personales

RIESGO ELÉCTRICO

Estos son ejemplos de otras categorías que pueden ocurrir. Caen bajo los niveles de peligro común y pueden utilizar símbolos complementarios:

- Peligro de aplastamiento;
- Peligro de corte;
- Peligro de descarga de arco voltaico

Seguridad del usuario

Normas generales de seguridad.

Estas reglas de seguridad son pertinentes:

- Mantenga siempre el área de trabajo limpia.
- Preste atención a los riesgos presentados por gases y vapores en el área de trabajo.
- Evite todos los peligros eléctricos. Preste atención a los riesgos de choque eléctrico o de descargas de arco voltaico.
- Tenga siempre en cuenta el riesgo de ahogamiento, accidentes eléctricos y lesiones por quemaduras.

Equipo de seguridad.

Utilice equipo de seguridad conforme a las normas de la compañía. Use este equipo de seguridad dentro de la zona de trabajo:

- Casco protector
- Gafas protectoras, preferiblemente con protectores laterales
- Calzado de seguridad
- Guantes protectores
- Máscara de gas
- Protección auditiva
- Botiquín de primeros auxilios
- Dispositivos de seguridad

AVISO: Nunca opere una unidad a menos que los dispositivos de seguridad estén instalados.

Conexiones eléctricas

Las conexiones eléctricas las ha de hacer un electricista certificado siguiendo todos los reglamentos internacionales, nacionales, estatales y locales. Para obtener más información acerca de los requisitos, consulte las secciones que tratan específicamente de las conexiones eléctricas.

Precauciones antes del trabajo.

Observe estas precauciones de seguridad antes de trabajar con el producto o entrar en contacto con este:

- Asegúrese de tener un camino de retirada despejado
- Asegúrese de que el producto no puede rodar o caer y herir a personas o causar daños a la propiedad
- Permita que todos los componentes de la bomba y el sistema se enfríen antes de manipularlos
- Asegúrese de que el producto se haya limpiado cuidadosamente
- Desconecte y bloquee la alimentación antes de iniciar el mantenimiento de la bomba

Lávese la piel y los ojos.

Siga estos procedimientos para productos químicos o fluidos peligrosos que hayan entrado en contacto con los ojos o la piel:

Condición	Acción
Productos químicos o fluidos peligrosos en los ojos	• Sostenga los párpados separados a la fuerza con los dedos • Enjuague los ojos con colirio o agua corriente durante al menos 15 minutos • Procure atención médica
Productos químicos o fluidos peligrosos en la piel	• Quítese la ropa contaminada • Lave la piel con jabón y agua durante al menos 1 minuto • Procure atención médica, si fuese necesario

Seguridad ambiental

Normativas sobre residuos y emisiones

Observe estas normas de seguridad en cuanto a emisiones y residuos:

- Deshágase adecuadamente de todos los residuos
- Manipule y deseche el líquido procesado siguiendo las normativas ambientales pertinentes
- Limpie todos los derrames con arreglo a los procedimientos de seguridad y ambientales
- Informe de todas las emisiones ambientales a las autoridades competentes

---

ADVERTENCIA: Peligro de radiación. NO envíe el producto a Xylem si ha estado expuesto a radiaciones nucleares.

Instalación eléctrica.

Para conocer los requisitos de reciclaje de las instalaciones eléctricas, consulte a su compañía eléctrica local.

Pautas de reciclaje.

Siga siempre las leyes y normativas locales sobre reciclaje.

PELIGRO: Este producto no está indicado para utilizarse como control de daños o en casos de inundación causada por daños al casco. Este producto está diseñado para utilizarse en Sistemas de Bombeo de Sentina para pequeñas embarcaciones con una longitud de casco de hasta 24 metros, según se des-cribe dentro de la introducción y alcance de ISO 15083. Los Sistemas de Bombeo de Sentina, tal como se especifica en ISO 15083, se limitan a cantidades normales de agua en una embarcación intacta por acción de rocío del mar, lluvia, filtración, derrame y cantidades pequeñas ocasionales de agua causadas por movimientos de la embarcación en climas adversos. El uso del producto de cualquier otra manera podría provocar inundación, daños catastróficos a la embarcación, lesiones personales serias o la muerte.

ADVERTENCIA: La bomba está diseñada para funcionar con agua dulce y agua salada ÚNICAMENTE. Su uso con cualquier otro material peligroso, cáustico o corrosivo podría provocar daños a la bomba y al entorno circundante, la posibilidad de exposición a sustancias peligrosas y lesiones.

ADVERTENCIA: Verifique el funcionamiento de todas las bombas de sentina a intervalos regulares. Limpie y retire cualquier residuo que haya en las entradas de las bombas. Si las tomas de mar están instaladas en los mamparos de pico de proa y popa, se las debe mantener cerradas y sólo se las debe abrir para dejar que el agua drene al interior de las sentinas principales.

Inteligencia de Rule-Mate

Las bombas de sentina de Rule-Mate cuentan con programación integrada que puede detectar cuando la bomba está funcionando pero no bombea agua para proteger la bomba, el depósito y las baterías del depósito. Si algún residuo ensucia el sensor o la bomba quedará atascado en el aire, la bomba se detendrá y comenzará a "verificar" el agua cada 2.5 minutos. Una vez que se retira el residuo, la bomba volverá a su funcionamiento normal, se activará cuando el agua llegue aproximadamente a 70 mm (2-3/4") y se desactivará aproximadamente a 16 mm (5/8").

Nuestras bombas de sentina de Rule-Mate incluyen un programa de respaldo de seguridad que mide la cantidad de trabajo que el motor está haciendo y la cantidad de tiempo que el motor está en funcionamiento. Si suciedad, como una toalla de papel húmedo u hojas quedan interpuestas contra la bomba, podría "engañar" a la bomba y pensar que el agua permaneció en la sentina, lo que podría agotar la batería del depósito.

Si el circuito impreso detecta que el motor está funcionando pero trabajando poco (no bombea agua) durante más de quince segundos, la bomba entrará a un modo de ciclaje de la misma forma que las bombas computarizadas. La bomba detectará agua cada 2,5 minutos y si detecta agua, seguirá funcionando hasta que el agua se haya retirado de la sentina.

Después de quitar la suciedad, la bomba automáticamente volverá al modo de detección de nivel.

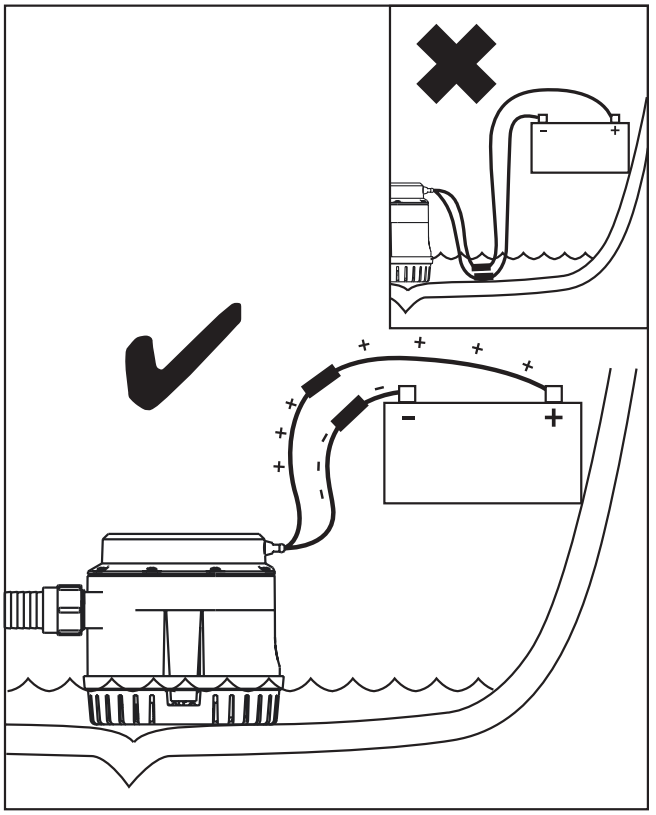

Imágenes de referencia.
Salida e instalaciones eléctricas de referencia. Páginas: 8-12; 14.

ADVERTENCIA: Las conexiones eléctricas deberían ser realizadas por un técnico eléctrico naval competente.

PRECAUCIÓN: Desconecte la energía del sistema antes de comenzar a trabajar en la unidad para evitar lesiones personales, daños al entorno circundante y/o daños a la unidad.

PRECAUCIÓN: Siempre instale fusibles de tamaño apropiado para evitar daños al producto en caso de producirse un cortocircuito. Si no se instalan fusibles apropiados, ello podría aumentar el riesgo de un desperfecto de la bomba con la posibilidad de lesiones personales y/o riesgo de incendio.

PRECAUCIÓN: Mantenga todas las conexiones eléctricas por encima del nivel de agua más alto. Los cables deben estar unidos con conectores a tope y un sellador apto para aplicaciones marinas para prevenir la corrosión de los cables.

PRECAUCIÓN: Si los cables de color marrón o marrón/blanco se conectan en el terminal negativo de la batería, se producirá la falla de la bomba. Instale todos los cables marrones al terminal positivo solamente y los negros al terminal negativo solamente.

Para la bomba de 12 voltios: Voltaje mínimo requerido de 10,5 voltios.
Para la bomba de 24 voltios: Voltaje mínimo requerido de 21 voltios.

PRECAUCIÓN: Compruebe el correcto funcionamiento de todas las bombas de achique al subir a bordo de la embarcación.

Prueba de la bomba: Consulte la página 15.

Todas las bombas se prueban a la tensión nominal, con agua dulce a temperatura ambiente y sin puertos conectados.



Todos los orificios de montaje deben estar sellados con un sellador apto para aplicaciones marinas para evitar la intrusión de agua.

MEMBER ABYC

Instale de acuerdo con ABYC H-22 y E-11.

ABYC, H22.1. Los sistemas de bombas de achique eléctricas instalados en embarcaciones están destinados al control de salpicaduras, agua de lluvia y la acumulación normal de agua debida a filtraciones y derrames.

AIS (Aquatic Invasive Species - Especies invasivas acuáticas) Proceso de descontaminación.

Todas nuestras bombas están diseñadas para cumplir los estándares ABYC para el procedimiento de Descontaminación AIS actual, incluyendo agua a baja presión a 49°C (120ºF) durante 130 segundos.
Por favor, siga las directrices actuales para el proceso de descontaminación.

AVISO: ELIMINACIÓN DEL PRODUCTO AL FINAL DE SU VIDA ÚTIL. Maneje y elimine todos los desechos de acuerdo con las leyes y regulaciones locales.

Garantía

LA GARANTÍA LIMITADA DE XYLEM GARANTIZA QUE ESTE PRODUCTO ESTÁ LIBRE DE DEFECTOS Y MANO DE OBRA DURANTE UN PERÍODO DE 3 AÑOS A PARTIR DE LA FECHA DE FABRICACIÓN. LA GARANTÍA ES EXCLUSIVA Y SUSTITUYE A TODAS Y CADA UNA DE LAS DEMÁS GARANTÍAS EXPRESAS O IMPLÍCITAS, AVALES, CONDICIONES O TÉRMINOS DE CUALQUIER NATURALEZA RELACIONADOS CON LOS PRODUCTOS SUMINISTRADOS EN VIRTUD DEL PRESENTE DOCUMENTO, INCLUYENDO, SIN LIMITACIÓN, CUALQUIER GARANTÍA IMPLÍCITA DE COMERCIABILIDAD E IDONEIDAD PARA UN FIN DETERMINADO, QUE POR LA PRESENTE SE RECHAZAN Y EXCLUYEN EXPRESAMENTE. SALVO QUE LA LEY DISPONGA LO CONTRARIO, EL RECURSO EXCLUSIVO DEL COMPRADOR Y LA RESPONSABILIDAD TOTAL DEL VENDEDOR POR EL INCUMPLIMIENTO DE CUALQUIERA DE LAS GARANTÍAS ANTERIORES SE LIMITAN A LA REPARACIÓN O SUSTITUCIÓN DEL PRODUCTO Y, EN TODOS LOS CASOS, SE LIMITARÁN AL IMPORTE PAGADO POR EL COMPRADOR EN VIRTUD DEL PRESENTE DOCUMENTO. EN NINGÚN CASO EL VENDEDOR SERÁ RESPONSABLE DE NINGÚN OTRO TIPO DE DAÑOS, YA SEAN DIRECTOS, INDIRECTOS, LIQUIDADOS, INCIDENTALES, CONSECUENTES, PUNITIVOS, EJEMPLARES O ESPECIALES, INCLUYENDO PERO NO LIMITÁNDOSE A LA PÉRDIDA DE BENEFICIOS, PÉRDIDA DE AHORROS O INGRESOS PREVISTOS, PÉRDIDA DE INGRESOS, PÉRDIDA DE NEGOCIO, PÉRDIDA DE PRODUCCIÓN, PÉRDIDA DE OPORTUNIDADES O PÉRDIDA DE REPUTACIÓN. ESTA GARANTÍA ES SÓLO UNA REPRESENTACIÓN DE LA GARANTÍA LIMITADA COMPLETA. PARA OBTENER UNA EXPLICACIÓN DETALLADA, VISÍTENOS EN www.xylem.com/es-es/support/, LLAME A NUESTRO NÚMERO DE OFICINA INDICADO O ESCRIBA UNA CARTA A SU OFICINA REGIONAL.

Procedimiento de devolución

Las devoluciones en garantía se realizan a través del lugar de compra. Por favor, póngase en contacto con la entidad correspondiente con un recibo de compra para verificar la fecha.

NOTES

Xylem — USA
17942 Cowan
Irvine, CA 92614

Xylem Water Solutions UK Ltd
Unit 2 Modus, Harlow Innovation Park,
Maypole Boulevard, Harlow,
Essex, CM17 9TX

Xylem — CHINA
30/F Tower A, 100 Zunyi Road
Shanghai 200051

Xylem — HUNGARY KFT
2700 Cegléd
Külso Kátai út 61

Xylem — AUSTRALIA
14 Emporium Avenue
Kemps Creek, NSW 2178

xylem.com/rule

© 2026 Xylem Inc. All rights reserved.
Jabsco is a trademark of Xylem Inc. or one of its subsidiaries.

950-0528A Rev. G 7/2026

xylem