Relingbefestigung
Pipe Fixture
BE/R 170

Best.-Nr.: 109 278
O.-No.: 109 278

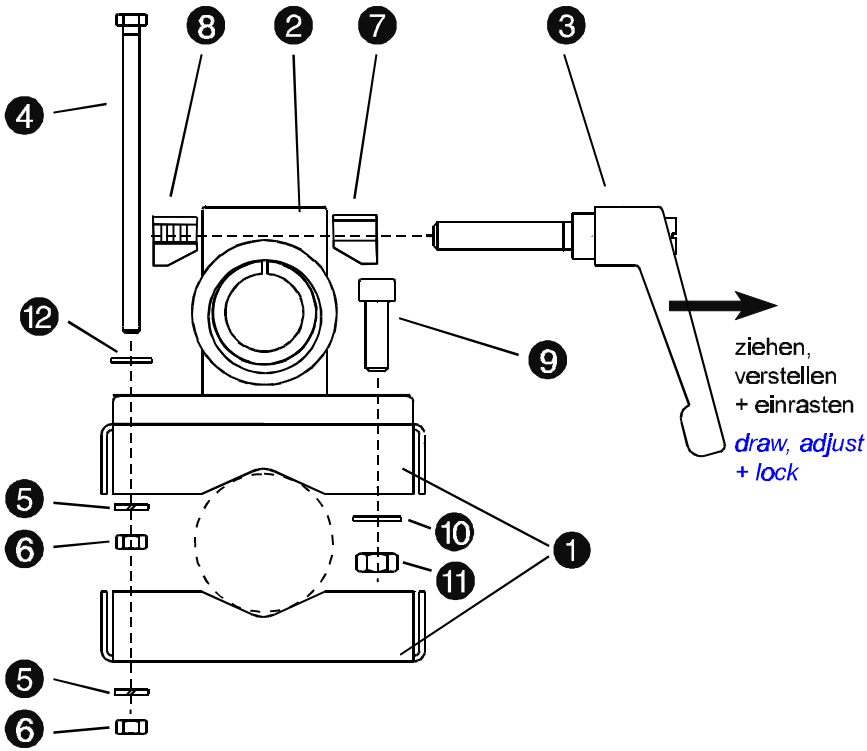

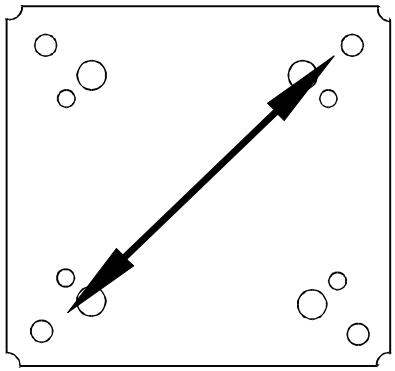

- Zur **Montageerleichterung** zwei Sechskantschrauben ❹ mit Fächerscheibe ⓬, Federring ❺ und Mutter ❻ an einer Klemmschale ❶ diagonal vormontieren.
- Flanschklemmstück ❷ mit Zylinderschrauben ❾, Beilagscheiben ❿ und Muttern ⓫ (je 4 x) an die Klemmschale montieren.
- Klemmhebel ❸ montieren,
- Beide Klemmschalen wie in der Abbildung gezeigt am Rohr befestigen.

- *For **easy assembly** pre-assemble two hexagon head screws ❹ with lock washer ⓬, spring washer ❺ and nut ❻ diagonally at one clamping shell.*
- *Assemble flange shim ❷ with cheese-head screws ❾, shims ❿ and nuts ⓫ (each 4 times) to the clamping shell.*
- *Assemble clamping lever ❸.*
- *Fix both clamping shells at the tube as shown in the drawing.*

Lieferumfang
Equipment consists of

BE/R 170

Position	Bezeichnung *Article*	Menge *Quantity*
❶	Klemmschale *Clamping shell*	2
❷	Flanschklemmstück mit Reduzierstück *Flange shim with reducer*	1
❸	Klemmhebel M8 x 50 *Clamping lever M8 x 50*	1
❹	Zylinderschraube M6 x 110 *Cheese-head screw M6 x 110*	4
❺	Federring 6.5 *Spring washer 6.5*	6
❻	Mutter DIN 934 M6 *Nut DIN 934 M6*	6
❼	Klemmkeil ohne Gewinde *Clamping wedge without thread*	1
❽	Klemmkeil mit Gewinde *Clamping wedge with thread*	1
❾	Zylinderschraube M8 x 25 *Cheese-head screw M8 x 25*	4
❿	Beilagscheibe 8.4 *Shim 8.4*	4
⓫	Mutter M8 *Nut M8*	4
⓬	Fächerscheibe A 6.4 *Lock washer A 6.4*	4

Position	Material
❶, ❹ - ⓬	Edelstahl 1.4301 *Stainless steel 1.4301*
❷	Aluminium-Druckguß *Aluminium die-cast*
❸	Aluminium-Druckguß / Edelstahl 1.4301 *Aluminium die-cast / Stainless steel 1.4301*



Wissenschaftlich-Technische Werkstätten GmbH

Dr.-Karl-Slevogt-Straße 1
D-82362 Weilheim

Germany

Tel: +49 (0) 881 183-0
+49 (0) 881 183-100
Fax: +49 (0) 881 183-420
E-Mail: Info@WTW.com
Internet: http://www.WTW.com